Академия Наук Союза Советских Социалистических Республик

АН
10
К-12

ИЗВЕСТИЯ
КАВКАЗСКОГО
ИСТОРИКО-АРХЕОЛОГИЧЕСКОГО
ИНСТИТУТА
в Тифлисе

Том IV

Académie des sciences de l'Union des Républiques Soviétiques Socialistes

BULLETIN
DE L'INSTITUT CAUCASIEN
D'HISTOIRE ET D'ARCHEOLOGIE
À TIFLIS

Tome IV

549
39 (1)

ТИФЛИС 1926 TIFLIS

АН
10
К12

06.6
А35 Р1

Академия Наук Союза Советских Социалистических Республик

ИЗВЕСТИЯ
КАВКАЗСКОГО
ИСТОРИКО-АРХЕОЛОГИЧЕСКОГО
ИНСТИТУТА
в Тифлисе

Том IV

Académie des sciences de l'Union des Républiques Soviétiques Socialistes

BULLETIN
DE L'INSTITUT CAUCASIEN
D'HISTOIRE ET D'ARCHEOLOGIE
À TIFLIS

Tome IV

6 7660

844 (1)
52

ТИФЛИС 1926 TIFLIS

ПОГАШЕНО 1927 г.
Проверено
ПОГАШЕНО
Ф.Б-КА ИМ. СТАЛИНА

Этот том набран и напечатан в 3-й типографии полиграфтреста ВСНХ С.С.Р. Грузии (Тифлис, Колубанская 3), где заведующим был Н. Мкртычян, фактором З. Карсаулидзе, заведующим машинным отделением З. Галустов и переплетной А. Рухадзе; набирал Н. Гусев (он-же метранпаж).

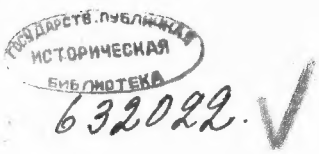

Напечатано по распоряжению Академии Наук СССР.
21/IX 1926 г. За Непременного Секретаря, Академик *А. Ферсман*.

Начато набором в июле 1926 г.—Окончено печатанием в октябре 1926 г.

Заказ № 1980. Главлит С.С.Р. Грузии № 975. Тираж 600 экз.

Оглавление

	стр.
В. В. Бартольд. Кавказ, Туркестан, Волга	1— 9
Л. М. Меликсет-Бекov. Оригеново толкование Песни песней Соломона в древнеармянском переводе.	10— 14
Г. Ф. Чурсин. Талыши (Этнографические заметки)	15— 40
Л. М. Меликсет-Бекov. К вопросу о Феодоре Абукуре в древнегрузинской литературе.	41— 50
С. В. Тер-Аветисян. Автограф Иоанна (Ованеса) Ванакана, армянского писателя монгольской эпохи	51— 54
С. Д. Лисициан. Крестьянские жилища Высокой Армении [с чертежами на стр. 62 и 63]	55— 70
С. В. Тер-Аветисян. Курганы Хасан-Калы [с рисунками на стр. 78, 79, 82 и 83]	71— 88
Д. П. Гордеев. Материалы к обследованию памятников грузинского зодчества, преимущественно по архивным данным. I. Самт'авис-и (სამთავისი) [с чертежами на стр. 120]	89—122
С. Н. Какабадзе. Грамота груз. царя Георгия III по поводу восстания князей Орбел-и в 1177 г.	123—125

Мелкие известия и заметки: **С. Какабадзе,** К вопросу о ктиторах Мг'виме в Имер[ет]ии (126—127); **Дмитрий Гордеев,** Об экспедиции КИАИ в район Дебедачая в конце 1925 и начале 1926 г.г. (127—131); **Л. Меликсет-Беков,** Из материалов поездки на Ца'лку в 1924 г. (131—133); **Л. Меликсет-Беков,** Предварительный отчет о поездках в Гудамакарское ущелье и в Юго-Ос[ет]ию

Sommaire

	pag.
V. Barthold. Caucase, Turkestan, Volga.	1— 9
L. Méliksét-Bek. Explication d'Origène du Cantique des cantiques de Salomon, dans l'ancienne traduction arménienne	10— 14
G. Tchoursine. Les Thalyches (Remarques éthnographiques) . . .	15— 40
L. Méliksét-Bek. A propos de Theodore Aboucure dans l'ancienne litterature géorgienne	41— 50
S. Ter-Avetissian. L'autographe de Jean (Hovannesse) Wanakane de Taouche, auteur arménien de l'époque mongole.	51— 54
S. Lissitzian. Les habitations des paysans de l' Haute Arménie [avec illustr., p.p. 62 et 63] . . .	55— 70
S. Ter-Avetissian. Les tertres d'Hassan-Kala [avec illustr., p.p. 78, 79, 82 et 83].	71— 88
D. Gordéev. Matériaux concernant les études sur les monuments de l'architecture géorgienne, principalement d'après les documents des archives. I. Samthavissi (სამთავისი) [avec illustr., p. 120]	89—122
S. Kakabadze. Charte du roi de Géorgie Georges III à propos de la rébellion des princes Orbeli en 1177 .	123—125

Avis et notes: **S. Kakabadze,** Sur la question des marguilliers de Mghvimé en Imerethie (126–127); **D. Gordéev,** Sur l'expedition dans la région du Debéda-tchai vers la fin de l'année 1925 et le commencement de l'année 1926 (127—131); **L. Méliksét-Bek,** Extraits des matériaux de l'excursion sur la Tzalka en 1924 (131—133); **L. Méliksét-Bek,** Rapport préliminaire sur les excursions dans le défilé de Gouda-

летом 1925 г. (133—135); **Л. М.-Б.**, Об экспедиции в Лори-Ташир и по ущелью Машавер-и летом 1926 г. (135—136); **Ст. Лисициан**, О поездке в Мег'ринский район (136—138); Этнографическая поездка Г. Ф. Чурсина в Аджаристан (138). 126—138

Personalia. Некрологи: Л. Г. Лопатинский, сост. **Л. Меликсет-Бе́ков** (139—144); К. Ф. Ган, сост. **Л. Меликсет-Беков** (144—148). . 139—148

makar et dans l'Ossethie méridionale (été 1925) (133—135); **L. M.-B.**, Expédition dans Lori-Tachir et dans le défilé de la rivière Machaveri (été 1926) (135—136); **S. Lissitzian,** A propos de l'excursion dans la région de Meghri (136—138); Excursion éthnographique de G. Tchursine en Adjaristan (138). . 126—138

Personalia. Nécrologies: L. G. Lopatinski, par **L. Meliksét-Bek** (139—144); K. Th. Hahn, par **L. Meliksét-Bek** (144—148). . . . . 139—148

СПИСОК ТАБЛИЦ.

I. Автограф Ванакана из рукописи, бывшей в собрании Хоранашатской обители (ныне в Эчмиадзине).

II. Золотая гривна из первого кургана близ Хасан-Калы.

III. Самт'авис-и (სამთავისი); собор. Чертежи архитектора **Рипарда**, исполненные в 1847 г. перед производством капитального ремонта; графическая копия архитектора **М. Г. Калашникова**.

IV. Самт'авис-и (სამთავისი); собор. Восточный фасад. Фот. **Ермакова** № 15432/308

V. Самт'авис-и (სამთავისი); собор. Южный фасад. Фот. **Ермакова** № 15429/305.

ИЗВЕСТИЯ КАВКАЗСКОГО ИСТОРИКО-АРХЕОЛОГИЧЕСКОГО ИНСТИТУТА
BULLETIN DE L'INSTITUT CAUCASIEN D'HISTOIRE ET D'ARCHÉOLOGIE
ТОМ VI ТИФЛИС 1926 TIFLIS TOME IV

Кавказ, Туркестан, Волга *.

Заглавие настоящей статьи может вызвать предположение, что она посвящена вопросам о древнейших культурных связях и о передвижениях народов из Европы в Азию или из Азии в Европу. Эти вопросы, однако, не входят в круг компетенции автора, их решению скорее могут способствовать труды натуралиста и лингвиста, чем труды историка; только косвенно, при условии осторожного применения метода суждений по аналогии, изучение периодов, освещенных светом истории, может способствовать изучению вопросов, связанных с до-исторической жизнью тех-же стран.

Содержание истории преимущественно определяется международным культурным общением, перенесением начал культуры из одной страны в другую. История Передней Азии в древности и в средние века есть по преимуществу история постепенного подчинения различных стран влиянию древнейшего культурного центра, Месопотамии, и только во вторую половину средних веков в Сирии к западу, в Иране к востоку появляются города, превосходившие по величине и богатству города Месопотамии.

Распространению культуры, помимо мирных торговых сношений, содействовало политическое могущество некоторых держав, из которых персидская держава ахеменидов (VI—IV в.в. до Р. Х.) была первой мировой империей. В состав этой империи вошли страны, населенные иранцами, до современного Туркестана включительно; есть известие, что на севере границей империи ахеменидов был Кавказский хребет;

* Статья, предназначавшаяся для III т. Известий и, по не зависящим от редакции обстоятельствам, не попавшая в него (об этом см. предисловие к т. III Изв. КИАИ, стр. VIII). С согласия автора печатается в IV томе. *Ред.*

но ясных известий о покорении персами прикавказских народностей нет; об иверах в I в. до Р. Х. говорится даже, что они до тех пор не подчинялись никаким иноземным завоевателям, не исключая персов. Восточные соседи иверов, албанцы, принимали участие в битве при Гавгамеле (331) в войске мидийского сатрапа, но, может быть, только в качестве союзников или наемников, а не в качестве подданных персидского царя. Аракс, отделявший Албанию от Мидии, был в то время и еще долго спустя резкой этнографической границей; к югу жили иранцы-мидяне, к северу—яфетиды-албанцы. Очень вероятно, что Мидия до прибытия иранцев была населена теми-же яфетидами, и тогда между областями к югу и к северу от Аракса было такое-же этнографическое единство, как теперь, после отуречения Азербайджана и областей к северу от него; но при ахеменидах такого единства не было. Существовало также резкое различие по уровню культурного развития между черноморским Кавказом, с его греческими колониями, и прикаспийскими областями, на которые персы не обращали никакого внимания; даже южное побережье Каспия не было тогда иранским по языку населения, частью даже, как видно из рассказов о действиях Александра, не подчинялось персидской власти. Несомненно, что в то время Туркестан, несмотря на бо́льшее географическое расстояние, теснее примыкал к передне-азиатской культуре, чем восточные области Кавказа, хотя еще при Александре бактрийцы и согдийцы в культурном отношении значительно уступали персам и мидянам.

Дальнейшим культурным успехам Туркестана содействовали походы Александра, после которых значительно усилились торговые сношения с Индией. С III в. до Р. Х. надолго прекратилась политическая связь Туркестана с западными областями Ирана, но культурные связи, конечно, остались, хотя, может быть, временно ослабели. Со II в. до Р. Х. через Среднюю Азию проходил караванный путь из Китая на запад, служивший потом преимущественно для торговли шелком, до насаждения шелководства в Персии и Византии, и остававшийся и впоследствии одним из главных путей мировой торговли, до установления господства европейцев над морями.

Области восточного Кавказа были прочно присоединены к культурному миру только благодаря римской империи (в I в. до Р. Х.) и христианству. Географу римской империи мы обязаны первым ясным известием (во II в. по Р. Х.) о Волге; очевидно, тогда получил

большую известность существовавший, несомненно, гораздо раньше караванный путь из южной России на восток. Что помимо путей торговли шелком, упоминаемых китайцами, был еще другой путь, оканчивавшийся в пределах России, доказывается славянским словом „шелк", которое не может происходить от греческого σηρικός, хотя возможно, что и греческое, и славянское слово происходят от одного и того-же восточного слова. Но исходным пунктом торгового пути в Поволжье и дальше к востоку в то время было, по всей вероятности, северное побережье Черного моря, особенно города Крыма, а не западный берег Каспия.

Восточный Кавказ принадлежал к числу областей, где Рим не мог удержать свою власть и должен был уступить место своим восточным соперникам, властителям Прана, могущество которого было вполне восстановлено при династии сасанидов (III—VII в.в.). Подобно Риму, сасаниды считали себя владыками мира; пути мировой торговли в гораздо большей степени были в их руках, чем в руках римлян; ими велась вся торговля с Индией и Китаем, на суше и на море. При сасанидах было подготовлено совершившееся уже в эпоху ислама возвращение восточным народностям культурного первенства, перед этим в течение нескольких веков принадлежавшего грекам. Таким-же образом был подготовлен экономический и культурный расцвет восточного Кавказа, также характерный для мусульманского периода. Кавказская граница имела для сасанидов большое военное значение и была предметом напряженного внимания, в особенности со времени образования, в VI в., обширной турецкой империи от границ Китая до южной России, остатком которой было с VII в. хазарское царство, с центром в то время в северной части Дагестана. О значении этой границы для сасанидской Персии свидетельствует до сих пор такая постройка, как дербентские стены. Однако, и в это время мы не видим ни этнографического, ни культурного объединения восточно-кавказских областей с Ираном. Азербайджан был одним из очагов персидской национальной религии, зороастризма; в нем находилась главная государственная святыня северной Персии; с другой стороны, в Албании отделение от Рима не помешало утвердиться христианству, вообще оказавшемуся в это время более могущественным культурным фактором, чем политическое могущество римской империи. Несмотря на неудачи Рима в борьбе с Персией, христианство удержало свои позиции в государстве сасанидов, приобрело новые и пользовалось для

своих целей находившимися в руках персов путями мировой торговли; по этим путям христианские миссионеры проникли вглубь Средней Азии и в Китай.

Так продолжалось и в первые века ислама, и в это время с успехом распространяли свою религию за пределами халифата не столько мусульманские, сколько христианские и еврейские подданные халифов. На берег Волги христианство и еврейство (известно, что хазарский каган принял еврейскую веру) несомненно было принесено из областей восточного Кавказа. Несмотря на первоначальные военные успехи арабов в северной части Дагестана, заставившие хазарских каганов перенести свое местопребывание к устью Волги, пограничным местом халифата, как прежде сасанидской империи, оставался Дербент, имевший в то время безопасную гавань, защищенную каменным молом, и превосходивший по величине Тифлис. Арабские географы X в. говорят об Азербайджане, Армении (с Тифлисом, в то время мусульманским городом) и Арране (древней Албании), как о трех областях, составлявших в экономическом (большею частью и в политическом) отношении одно целое и представлявших одну из самых цветущих частей мусульманского мира; притом главные города находились не на юге, а на севере; Барда и Дербент были больше Ардебиля, в то время главного города Азербайджана. Упоминается и об эксплуатации нефтяных богатств Баку (для до-мусульманской эпохи об этом известий нет). Вообще в то время, в противоположность древности, прикаспийская часть Кавказа в культурном отношении стояла гораздо выше черноморской.

Тем более удивительно, что культурная жизнь Поволжья находилась в то время в гораздо большей степени под влиянием Туркестана, чем под влиянием Кавказа, хотя расстояние до Дербента было ближе и хотя у Дербента хазарское царство непосредственно граничило с халифатом, тогда как на пути из пограничной культурной области Туркестана, Хорезма, в хазарское царство надо было проходить через владения кочевников, не подчинявшихся ни хазарским, ни мусульманским властителям Тем не менее, хорезмийцы принимали участие в жизни хазарского царства еще до окончательного утверждения в Хорезме ислама; в VIII в один из хорезмийцев был предводителем хазарского войска во время опустошительного набега на Дербент и Кавказские области. Впоследствии хорезмийцы-мусульмане составляли гвардию хазарского кагана. В то-же время хазары сохраняли сношения с

Византией, с которой их владения граничили в Крыму, и в IX в. византийские мастера построили для них крепость на Дону, там, где он ближе всего подходит к Волге. В X в. с такой-же просьбой о постройке крепости обратились к халифу болгары на среднем течении Волги, куда ислам был принесен хорезмийцами. Сношения между халифом и болгарами велись через Хорезм, и посольство халифа проехало к болгарам кружным путем на восток до Бухары и Хорезма и оттуда на северо-запад к берегам Волги, хотя гораздо ближе было-бы ехать через Кавказ.

Несмотря на присутствие в стране хазар хорезмийской гвардии, обеспечившей за собой право во время войн с мусульманами сохранять нейтралитет, между хазарами и мусульманами большею частью были враждебные отношения. Мусульмане располагали на Кавказе, особенно в Дербенте, большими военными силами; тем не менее, политика на кавказской границе оставалась и при мусульманах, как при сасанидах, исключительно оборонительной. По словам арабского автора Масуди, у хазар не было флота, и их набеги совершались исключительно на суше; но есть другое известие, что дербентский мол, защищавший гавань, предназначался и против хазарских судов, под которыми надо понимать, вероятно, суда русских, в союзе с хазарами или, по крайней мере, с их согласия совершавших набеги на прикаспийские области халифата. Впечатление от русских набегов было тем сильнее, что это был первый случай появления на Каспийском море военных судов. Самый тяжелый удар был нанесен мусульманам около 945 г., когда русскими был совершенно разрушен главный город мусульманского Кавказа, Барда. При таких условиях трудно сказать, насколько кавказские мусульмане принимали участие в тех мирных торговых сношениях, благодаря которым хазарская столица при устье Волги, Итиль, сделалась большим торговым центром, где постоянно жило много мусульманских купцов. Какое значение имел в то время торговый путь через Волгу, видно из самого факта возникновения большого торгового центра в стране, которая, по словам арабов, сама ничего не производила.

В 965 г. русским показалось более выгодным, вместо того, чтобы пользоваться путем через государство хазар для набегов на мусульманские области, нанести удар самому хазарскому царству и завоевать Итиль. Известно, что походу Святослава в русской летописи посвящено всего несколько строк, не дающих представления о дей-

ствительных размерах разгрома. Только благодаря арабскому современнику похода, Ибн-Хаукалю, мы знаем, что русскими было завоевано все хазарское царство, до северных областей Дагестана включительно; население бежало в мусульманские пределы, причем русские их не преследовали и на этот раз не трогали мусульманских областей. Сами беглецы не ожидали и не просили помощи у кавказских мусульман; когда казалось, что русская власть в нижнем Поволжьи утверждена прочно, они начали вести переговоры, чтобы получить возможность вернуться на родину и жить там под властью русских.

Очень вероятно, что Святослав, действительно, был намерен покинуть Киев и остаться в Итиле, как он впоследствии, после завоевания дунайской Болгарии, хотел остаться в Переяславце на Дунае. Известно, что Святослав отправился на Балканский полуостров по желанию византийцев, приславших к нему посла с просьбой о помощи против болгар, когда он еще был в хазарском государстве. Потерпел-ли он там какую-либо неудачу, не видно ни из русской летописи, ни из слов Ибн-Хаукаля. По другому мусульманскому источнику, близкому по времени, но отдаленному географически—по багдадской летописи, хазары просили в то время помощи у хорезмийцев; те согласились, но поставили условием, чтобы хазары приняли ислам; хазары, за исключением только царя, сделались мусульманами, и с помощью хорезмийцев избавились от своих врагов. Подробности этого рассказа возбуждают большие сомнения; известие о принятии хазарами ислама не подтверждается никакими другими источниками; государственной религией хазар оставалось и впоследствии иудейство; ревнителями иудейства выступают хазары и в русской легенде об испытании вер при Владимире. Все-таки не невозможно, что Святослав покинул Поволжье не только под влиянием приглашения, полученного из Византии, но и под влиянием некоторого военного давления со стороны Хорезма.

После разгрома Святославом хазарского царства при устье Волги уже не было такого значительного торгового города, каким прежде был Итиль. Падение хазарского царства принесло больше всего выгоды волжским болгарам, но их власть не распространялась до устья Волги. В XII в. и в начале XIII в. упоминается город Саксин, может быть, на месте прежнего Итиля (вопрос о точном местоположении Саксина еще остается спорным), но он не имел такого торгового значения; во время нашествия монголов Саксин был разрушен и после

этого больше не восстановлялся. Местность к юго-западу от устья Волги находилась в руках нескольких народностей—алан, кипчаков и других; они продолжали совершать набеги на мусульманские области, причем эти набеги иногда принимали характер завоевательных походов; в XII в. мусульмане на некоторое время лишились Дербента и даже некоторых областей к югу от него. В этих войнах принимали участие и русские; около 1175 г. говорится о поражении русского флота близ Баку. С другой стороны, Хорезм по прежнему не подвергался никаким нападениям с запада и достиг в XII в. и в начале XIII в. высшей степени политического могущества и экономического благосостояния. Владения хорезмшахов доходили на Мангышлаке до Каспийского моря; в столицу Хорезма, Гурганч (потом Ургенч, ныне Куня-Ургенч), приезжали купцы из различных стран, в том числе русские.

После монгольского нашествия низовья Волги сделались центром Золотоордынского ханства, в состав которого вошли и Хорезм, и области Кавказа к северу от дербентского прохода, причем ханам Золотой Орды несколько раз удавалось распространить свою власть дальше к югу, до персидского Азербайджана включительно. Из-за этих областей часто происходили войны между Золотой Ордой и монгольским государством, образовавшимся в Персии; может быть, потому дербентский проход в то время не имел большого торгового значения и упоминается сравнительно редко. Гораздо больше говорится в источниках о торговом пути из южной России в Китай, пути, которым в то время пользовались и западные европейцы. Вместе со столицей Золотой Орды, Сараем на Ахтубе, столица Хорезма, Ургенч, была одним из главных торговых городов на этом пути. Можно-ли говорить об общей культуре всего Золотоордынского ханства, остается спорным; повидимому, в каждом крупном городе, от Ургенча до Старого Крыма, была своя жизнь и свои культурные традиции, отражавшиеся на типе монет, на типе построек и т. п. Больше всего влияния на другие области мог оказывать Хорезм, как область с наиболее древней культурой. Торговому значению Хорезма мог содействовать также факт, что Аму-Дарья в XIII и XIV в.в. вновь проложила себе путь к Каспийскому морю. Торговые сношения на Каспийском море в то время были гораздо оживленнее, чем прежде; этим воспользовались и города южного побережья, и Баку, и построенная в XIV в., первоначально, может быть на месте Итиля, Астрахань (перенесенная

на нынешнее место только после разрушения старой Астрахани Тимуром). Вследствие перемещения главных торговых путей Астрахань не могла иметь для мировой торговли такого значения, какое имел Итиль, но все-таки здесь после завоевания Поволжья русскими долгое время сосредоточивались сношения России как с Кавказом и Персией, так и с Туркестаном.

События конца XIV в. и последующего времени были благоприятны для Кавказа и неблагоприятны для Поволжья и Хорезма. Вследствие упорных войн между Тимуром и золотоордынским ханом Тохтамышем Поволжье и Хорезм испытали только разрушительную силу нашествий Тимура, от которых уже не могли оправиться, тогда как в восточно-кавказских областях Тимур явился освободителем от владычества ханов Золотой Орды и после окончания военных действий принял меры для восстановления благосостояния; им, между прочим, был проведен большой канал в Муганской степи. После окончательного падения Золотой Орды выходцы из нее, узбеки, двинулись на Туркестан и Хорезм; под владычеством узбеков значительно понизились экономическое благосостояние и культурный уровень Средней Азии; особенно пострадал Хорезм, где долгое время не было никакой центральной власти, и поборы отдельных членов ханского рода исключали всякую возможность правильной торговли. Туркестан при узбеках сделался почти недоступным для европейцев, тогда как Персия в ту-же эпоху, при династии сефевидов, привлекала к себе европейцев еще в большей степени, чем прежде. Для русских купцов торговля с Персией через Шемаху также имела больше значения, чем торговля с Туркестаном, несмотря на отдельные попытки проложить через Туркестан торговый путь в Индию. К завоевательным целям Россия после занятия северного берега Каспия сначала не стремилась; разграбление Ургенча яицкими казаками в 1603 г. было исключительным фактом, не имевшим никаких последствий. Когда при Петре Великом было положено начало более широкой завоевательной программе, то обстоятельства показали, что в сторону Кавказа завоевания могут быть осуществлены легче, чем в сторону Туркестана. На западном берегу Каспия завоевательные цели России были окончательно достигнуты уже в 1813 г., тогда как на восточной стороне, в Туркмении, военные действия прекратились только в 1881 г. Но и в XIX в. Поволжье в своей культурной жизни было теснее связано с Туркестаном, чем с Кавказом. Еще в первой половине XIX в., отча-

сти и позднее, на жизнь поволжских мусульман оказывал влияние такой центр мусульманской учености, как Бухара; со второй половины XIX в. поволжские мусульмане, по мере принятия русской и европейской культуры, все более выступали в роли просветителей своих туркестанских единоверцев.

Кавказ в своей культурной жизни в то время более примыкал к бассейну Черного моря, чем к Поволжью; кавказские мусульмане, азербайджанцы, в культурном отношении отстали от грузин и армян, но опередили туркестанцев.

Замена идеи России идеей СССР до сих пор, в связи с лозунгом национального размежевания, не способствовала развитию международных культурных связей; в жизни каждой области имеют значение только местные особенности и отношение к общему центру Союза. Разумеется, это по существу—временное явление; но едва-ли жизнь скоро позволит поставить на очередь вопрос о развитии международных путей сообщения как внутри Союза, так и вне его, в том числе вопрос о проведении индо-европейского рельсового пути или, по примеру индо-европейского телеграфа, через Персию и Кавказ, или через Афганистан и Туркестан.

В. В. Бартольд.

ИЗВЕСТИЯ КАВКАЗСКОГО ИСТОРИКО-АРХЕОЛОГИЧЕСКОГО ИНСТИТУТА
BULLETIN DE L'INSTITUT CAUCASIEN D'HISTOIRE ET D'ARCHÉOLOGIE
ТОМ IV ТИФЛИС 1926 TIFLIS TOME IV

Оригеново толкование Песни песней Соломона в древнеармянском переводе [1].

Ни одна область древнеармянской патристической литературы не богата так, как область экзегетики; причем в ряду произведений последней видное место занимают *Толкования* Песни песней Соломона, оригинальные и переводные, принадлежащие перу различных авторов, которые насчитываются не единицами, а, пожалуй, десятками. Имеются даже специальные сборники, содержащие в себе исключительно такие Толкования (*Մեկնութիւնք*), в том числе Ипполита, Вардана, Григория Нарекского и мн. др.

Но Ипполит [2] далеко не единственный из переводных авторов, толкователей Песни песней, в древнеармянской литературе. Еще по Библиографии древнеармянской переводной литературы Гарегина Зарбhаналяна [3] и Каталогу армянских рукописей библиотеки Венской конгрегации мхитаристов Якова Дашяна [4] было известно о существовании на армянском языке древнего перевода аналогичного произведения другого, не менее выдающегося писателя древности, Оригена (185—253 г.г.); хотя, впрочем, произведение его по Венской коллекции отмечалось в единственной рукописи № 92, описанной Я. Дашя-

[1] Читан в собрании ученых членов КИАИ 22.VI.1925.

[2] Ипполит. Толкование Песни песней. Грузинский текст по рукописи X века; перевод с армянского, исследовал, перевел и издал Н. Марр [Тексты и Разыскания по армяно-грузинской филологии, III], Спб. 1901.

[3] Г. З[арбhаналян], *Մատենադարան հայկական թարգմանութեանց նախնեաց* (*դար դ—ժգ*), Венеция 1889, стр. 653.

[4] Я. Дашян, *Ցուցակ հայերէն ձեռագրաց մատենադարանին Մխիթարեանց ի Վիեննա*, Вена 1895, стр. 361—362.

ном, а по Венецианской коллекции, которою пользовался Г. Зарбhаналян, вовсе и не указывалось.

В период мировой войны в Эчмиадзин были доставлены коллекции армянских рукописей из Турецкой Армении, в некоторых из коих оказались различные, считающиеся в подлиннике утерянными, произведения Оригена. Они были просмотрены и изучены архим. (ныне еписк.) Гарегином hОвсепяном, который в специальной статье, посвященной литературным новинкам, счел нужным высказаться по вопросу об Оригене в армянской литературе следующим образом: „Предками [нашими] переведены были, помимо двух версий [Толкования] Песни песней (*երգերգոցի երկու ճառերից*), равно Толкований кн. Бытия, Левита, Иова, Иезекииля, Матфея и кафолических посланий, по крайней мере Толкования Послания Якова и первого [послания] Петра. Обнаружение полных переводов этих посланий еще более возвеличило-бы и озарило венец света наших предков; ибо не только утеряны их подлинники, но [они] не известны ни в одном из переводов [с греческого] на другие языки (*ոչ մի օտար թարգմանութիւնամբ*). А Ориген—самый великий ученый христианской церкви III века, обнаружение каждого из утерянных сочинений которого имело-бы для науки мировое значение. С этой именно целью мы подготовили труд под заглавием „*Մնացորդք բանից Որոգինեայ*“, дабы, во-первых, сделать наличные материалы доступными науке и, во-вторых, дать толчок к разысканию тех переводов, существование которых подтверждается в нашей письменности“ [5].

Я был занят мыслями об Оригене и собирался обратиться к о. Гарегину с просьбой сообщить мне имеющиеся у него сведения об армянском переводе Оригенова Толкования Песни песней Соломона, когда (летом 1923 г.) случайно, на улице в Тифлисе у знакомого, напал на одну рукопись, тогда-же мною приобретенную для Историко-Этнологического О-ва армян Грузии (№ 1), которая представляет собою сборник исключительно экзегетических произведений, посвященных Песне песней, как-то *Толкований* последней, принадлежащих Григорию Нарекскому (стр. 5г—61г), Вардану (стр. 63г—109г) и Оригену (стр. 113г—136г). В виду того, что, по дошедшим до меня сведениям, о. Гарегин был в отсутствии из Эчмиадзина, списаться с ним так и не пришлось. Равным образом, по той-же са-

[5] Архим. Гарегин, *Հետազրական նորութիւններ (Նախնական հաղորդագրութիւն)*,—„*Արարատ*“ 1917, февраль—март, стр. 198.

мой причине, не удалось мне видеться с ним в бытность мою в Эчмиадзине в мае 1924 г. И только недавно, через небезызвестного Венского мхитариста о. Нерсеса Акиняна, находящегося в научной командировке в Армении и заезжавшего в Тифлис, я имел возможность установить, что Толкование Песни песней как раз и отсутствует в собрании фрагментов Оригеновых творений у о. Гарегина.

Но тот-же о. Н. Акинян еще в сентябре 1924 г., при проезде через Тифлис в Армению, сообщил мне, что Венская коллекция манускриптов за последние годы обогатилась еще одною рукописью, содержащею в себе Оригеново Толкование Песни песней Соломона, хотя и не древнею, но, во всяком случае, несколько более раннею, чем значащаяся под № 92, которая датирована 1826 г.[6] Причем, повидимому, как раз эти две рукописи и имеют быть положены в основу соответствующей публикации, предпринятой о.о. Я. Дашяном и П. Самуэляном, о чем в свое время извещала Редакция „Handes Amsorya“: *Քննական հրատարակութիւն մատենագրութեան և թարգմանութեանց նախնեաց Հայոց... Պատրաստ են հրատարակութեան... Գ. 2. Որոգինի Մեկնութիւն Երգոց Երգոյն Սողոմոնի. բնագիր Հ. Յ. Տաշեան, գաղղ. թարգմ. Հ. Պ. Սամուէլեան*[7]. (*Критическое издание* [*памятников*] *литературы и древних переводов Армян...* Подготовлены к печати: ... Кн. 2. *Оригеново Толкование Песни песней Соломона;* текст о. Я. Дашяном, франц. перев. о. П. Самуэляном).

Желая, с своей стороны, притти на помощь названным ученым мхитаристам в деле использования ими при обнародовании критического текста Оригенова Толкования Песни песней Соломона по возможности всех наличных рукописей, содержащих в себе армянскую версию этого произведения, в апреле с. г. я обратился в Редакцию „Handes Amsorya“ с просьбой передать о. Я. Дашяну о наличии в Тифлисе аналогичной рукописи, в ответ на что получил письмо о. А. Воскяна (от 15. V), в котором, между прочим, говорилось: „*Երգերգոցի* [*Մեկնութեան*] *բնագիրը կրնայի՞ք Հ.* [*Ակինեան*] *Ներսէսին յանձնել, որ քննէ. այս է Հ. Տաշեանին փափագը*“ (Не могли-бы Вы текст [Толкования] Песни песней передать о. Нерсесу [Акиняну] для обследования? таково желание о. Дашяна). К сожале-

---

[6] Я. Дашян, ц. с., ц. м.

[7] *Այլևայլք*, — „*Հանդէս Ամսօրեայ*“ 1923 г. № 9—10 (сентябрь—октябрь), стлб. 480.

нию, однако, находившийся в то время в Тифлисе о. Н. Акинян, в виду неимения у него под руками списков с Венских рукописей Толкования Оригена, оказался лишенным всякой возможности предпринять что-либо в деле использования, для соответствующего издания Венской конгрегации, рукописи Историко-Этнологического О-ва армян Грузии № 1.

В виду всего вышеизложенного, а равно того обстоятельства, что, с одной стороны, Толкование Песни песней, принадлежащее Оригену, в подлиннике считается утерянным, по крайней мере до сих пор еще не обнаружено [8], и, с другой, публикации армянской версии этого творения пока еще нет налицо, я и решаюсь представить здесь краткое описание имеющегося у меня под руками списка.

Рукопись № 1 из коллекции Историко-Этнологического О-ва армян Грузии, содержащая в себе, как уже указывалось, *Толкования* Песни песней Григория Нарекского, Вардана и Оригена, не особенно древняя,—приблизительно XVIII века; размер ее 11×15 см. (текста), исполнена круглым почерком и в вульгарной транскрипции.

В ней творение Оригена носит заглавие: ***Մեկնութիւն Որոգինէսի արարեալ Յաղագս երգոց երգոյն Սաղօմոնի***; и, подобно Венской рукописи № 92, состоит из 8 частей,—сообразно с делением самой Песни песней Соломона на 8 глав. Они начинаются так (разночтения отмечаю по Венской рп. № 92, согласно описанию Я. Дашяна):

1. ***Գլուխ առաջին: Համբուրեսցէ զիս ի համբուրից բերանոյ իւրոյ*** (113r—).

2. ***Գլուխ երկրորդ: Ես ծաղիկ դաշտաց և շուշան հովտաց: Որք սերմանին ի տեղւոջ որում կոխեն եզն և էշն անձինք հեզոց: Իբրև շուշան ի մէջ փշոց՝ այնպէս է քոյր իմ ի մէջ դստերաց*** (117r—).

3. ***Գլուխ երրորդ: Յանկողնի իմում ի գիշերի խնդրեցի զոր սիրեաց անձն իմ՝ խնդրեցի զնա և ոչ գտի, կոչեցի զնա և ոչ ետ ինձ ձայն*** (120r—).

4. ***Գլուխ չորրորդ: Ահաւադիկ ես*** [1] ***մերձաւոր իմ, ահաւադիկ ես*** [2] ***գեղեցիկ իմ*** [3] (121 v—).

var. 1. *ես*] *կաս գեղեցիկ*; 2. *ես*] *կաս*; 3. *իմ* abs.

---

[8] См. Оригеново Толкование Песни песней Соломона в латинском переводе Иеронима в „Patrologia Graeca“ Migne'я, t XIII, стр. 36 сл. (гомилии, числом 2); кроме того, имеются сокр. в греческих фрагментах и частичном латинском переводе Руфина. Справкой в изд. Migne'я, в виду неимения такового в Тифлисе, я обязан любезности А. Н. Генко (в Ленинграде), которому выражаю за это благодарность.

5. *Գլուխ հինգերորդ: Իջցէ եղբօր որդին իմ ի պարտէզ իւր և կերիցէ զպտուղ[1] ծառոց* (124v –).

var. 1. *զպտուղս.*

6. *Գլուխ վեցերորդ: Պատասխանի տայ հարսն և ասէ՝. „Եղբօր որդին իմ էջ ի պարտէզ իւր ի դաշտս խնկոց[1] հովուել ի բուրաստանս և ժողովել զշուշանս[2]“* (127r –).

var. 1. *խնգոց;* 2. *շուշանս.*

7. *Գլուխ եօթներորդ: Ցդստերսն և ցթագուհին փեսայն[1] ասէ՝. „Զ՞ինչ տեսանէք յողողմացին[2], որ եկեալ է[3] իբրև զպարս[4] բանակաց. քանզի գեղեցկացան գնացք քո[5] դուստր Նաբայադայ[6]“* (130r—).

var. 1. + *զայս ինչ;* 2. *յողոմացիդ;* 3. [*եկեալ է*] *դիմեալ գայ;* 4. *զպարս*] *զպունդս* 5. + *կօշկօք;* 6. *ամինադաբայ.*

8. *Գլուխ ութերորդ: Ո՞վ տայցէ[1] քեզ՝ եղբօր որդի իմ դի[տ]ել[2] զստինս մօր իմոյ* (132v—).

var. 1. *տայր;* 2. *դիտել.*

В заключение, упомяну о недавно вышедшей в Вене работе о. А. Воскяна о древнейших переводах Песни песней на армянский язык, в которой автор, касаясь наличных в древнеармянской литературе Толкований Песни песней Ипполита († 236), Оригена († 254), Григория Нисского († 394), Григория Нарекского († 1003), Нерсеса Ламбронского († 1198), Вардана Восточного († 1269—1271), Гририя Тат'евского (XIV—XV в.в.), Хачатура Каринского († 1740), Якова Каринского и Авраама Константинопольского (XVIII в.)[9], между прочим, об Оригене говорит следующее: „Из моря толкований этого замечательного лица очень мало капель оросило армянскую землю. На армянском языке имеется одно толкование Песни песней, связанное с его именем, которое однако не тождественно ни с Иеронимовским, ни с Руфиновским переводами“ [10].

Л. Меликсет-Беков.

---

[9] А. Воскян, *Երգերգոցի առաջին և երկրորդ թարգմանութիւնը. Ուսումնասիրութիւն և բնագիր* [*„Ազգային Մատենադարան“* CVII], Вена 1924, стр. 39—42.

[10] Ibid., стр. 40.

ИЗВЕСТИЯ КАВКАЗСКОГО ИСТОРИКО-АРХЕОЛОГИЧЕСКОГО ИНСТИТУТА
BULLETIN DE L'INSTITUT CAUCASIEN D'HISTOIRE ET D'ARCHÉOLOGIE
ТОМ IV ТИФЛИС 1926 TIFLIS TOME IV

Талыши.

(Этнографические заметки).

Талыши или, как они сами себя называют, толыш населяют южную часть Ленкоранского уезда, известную под названием Талыша, а также прилегающие районы Персии (Гилян). Литература о талышах крайне бедна, и этот в высшей степени интересный народ остается до сих пор почти совершенно неизученным в этнографическом отношении. В виду этого я и позволяю себе опубликовать те, к сожалению, весьма скудные материалы, которые мне удалось собрать во время поездки в Талыш осенью 1916 г., пополнив их некоторыми новейшими статистическими и иными данными. В целях лучшего уяснения записанных мною обычаев и воззрений талышей я сопоставляю их с соответствующими фактами из быта других народов. Мною посещены следующие пункты Талыша: Ленкорань—Джиль—Осьякуджа—Дерьян—Гагеран—Сепарады. Кроме того, из Ленкорани ездил в Астару русскую и персидскую, а также через Кумбаши—Николаевку и Масалы в Нижн. и Верхн. Исы. Материалы собирались в Джиле, Осьякудже, Дерьяне и Гагеране.

О времени поселения талышей на территории Ленкоранского уезда нет сведений, и талыши считаются древними обитателями Талыша. В прошлом поселения талышей шли значительно дальше к северу и, надо полагать, непосредственно примыкали к району, населенному родственными им по языку татами, так что иранские по языку народы занимали все побережье Каспийского моря от границ Персии до границ Дагестана (р. Самур). В настоящее время талыши и таты отделены друг от друга широкой полосой азербайджанских турок. Турецкие этнические элементы в значительном количестве начинают оседать

на побережьи Каспия с XII века, со времени появления сельджуков. С тех пор граница распространения талышского населения стала постепенно оттесняться к югу. При ширван-шахах талышское население еще доходило до Кизил-ачаджа, и не так давно старики еще помнили, что талышским языком говорили гораздо севернее Ленкорани [1]. В настоящее время, как устанавливает Б. В. Миллер [2], северная граница талышского населения проходит по среднему течению р. Виляж-чай, причем в нижнем ее течении тюркское население перешло на правый берег реки, доходя до Кумбашинского мордова (болота-озера).

Помимо ограничения территориального распространения талышей, тюркские народные массы оказали огромное влияние на талышей в смысле их отуречения. Постоянно соприкасаясь с тюрками, талыши низменной части Талыша усваивают тюркский язык, как необходимое орудие междуплеменного общения, употребляя родной талышский язык лишь в домашнем обиходе. Горные районы Талыша, в меньшей степени испытывавшие на себе влияние тюрок, лучше сохранили родной язык и бытовые особенности.

Отуречением талышского населения низменной части Талыша объясняется, почему статистические данные о количестве талышей оказываются неточными и ненадежными. По данным Н. Зейдлица [3], относящимся к 1859—1864 годам, талышей в Ленкоранском уезде было 34.444 чел. об. п. По посемейным спискам 1886 года общее количество талышей в Ленкоранском уезде составляло 47.296 чел. Цифры эти можно считать более или менее правильными; отуречение талышей в то время не успело еще сделать особенно крупных успехов, и талыши, как народ вполне жизнеспособный, обнаруживают нормальный естественный прирост, примерно 1,5% в год. В дальнейших статистических материалах наблюдается странное явление: количество талышей убывает. По данным первой всеобщей переписи 1897 г. талышей (по признаку родного языка) в Ленкоранском уезде оказывается уже только 34.991 чел., в то время, как „татар“ в уезде насчитывается 84.725 чел. После 1886 г. талыши не выселялись и не вымирали. Ясно, что значительная часть талышей, по признаку язы-

---

[1] Риссе, О талышинцах, их образе жизни и языке,—„Записки К. О. Р. Г. О.“, III (1855), стр. 1—2.

[2] Б. Миллер, Предварительный отчет о поездке в Талыш летом 1925 г.,—„Известия О-ва обсл. и изуч. Азербайджана“, № 1, стр. 26—27.

[3] „Бакинская губерния“, Тфл. 1870.

ка, причислена к тюркам. Изданный в 1914 г. Бакинско-Дагестанским Управлением земледелия и госуд. имуществ „Очерк сельского и лесного хозяйства Ленкоранского уезда" определяет количество талышей в уезде в 77.066 душ обоего пола, тюрок-же всего 63.060 чел. Наконец, по данным сельскохозяйственной переписи Азербайджана 1921 г. талышей в селениях того-же уезда оказывается 66.206 чел. (34.382 м. и 31.824 ж.), тогда как азербайджанских тюрок насчитывается в уезде 78.380 чел. Имея в виду, что перепись 1921 г. проводилась в неблагоприятных условиях и страдает существенными недостатками (44 селения Ленкоранского уезда остались не описанными, некоторые талышские селения, напр. Борадигя, записаны как тюркские, и проч.), цифру талышского населения 66.206 следует считать ниже действительной [4]. В действительности талышей в Азербайджанском Талыше значительно больше. Б. В. Миллер полагает, что количество талышского населения в Советском Азербайджане составляет приблизительно 80.000 человек. Живут они в 350 селениях и отселках и в небольшом числе в г. Ленкорани. Эту цифру можно признать близкой к действительности.

09769

По природе и климатическим особенностям Талыш разделяется на три различные полосы: 1) прибрежную низменную довольно узкую полосу с очень влажным теплым, почти субтропическим климатом, 2) горно-лесную с более прохладным климатом и с иным характером почв и 3) горную безлесную полосу с умеренным климатом и небольшим количеством осадков. Талышское население этих разнородных районов несколько различается как в хозяйственном отношении, так и в отношении быта. На Талышской низменности почти исключительным занятием является культура риса (чалтыководство). В горно-лесной полосе наряду с чалтыководством население занимается посевом хлебных злаков—пшеницы, ячменя и проч. В горной безлесной полосе (Зуванд, Порнаим и пр.) талыши живут частью хлебопашеством, частью скотоводством, причем часть населения—аларцы и орандцы, в связи с скотоводством, ведет полукочевой образ жизни. Исследователь экономического быта населения Ленкоранского уезда Д. А. Кистенев дает такую характеристику различных групп талышей:

„Наиболее оседлым и культурным является население побережья, которое уже окончательно рассталось с родовым бытом и патриархаль-

[4] Ср. Б. Миллер, op. cit., стр. 27—28.

ГОСУДАРСТВ. ПУБЛИЧНАЯ ИСТОРИЧЕСКАЯ БИБЛИОТЕКА

ной семьей и перешло к более высокой организации личной семьи. Несмотря на бедность этих талышин. у них круг потребностей больше и шире не только, чем у татар, но даже и других групп этой народности: они и чище живут, и чище одеваются, и лучше едят, чем последние"... „За ними по своей культурности стоят зувандцы". „Отличительною чертою характера зувандца служит трудолюбие и та энергия, с которою он борется с тяжелыми окружающими его экономическими и сельскохозяйственными условиями; только благодаря этим качествам, он еще в состоянии вести и поддерживать свое хозяйство. Зувандец, можно сказать, работает круглый год и не знает отдыха; летом он занят в горах полевыми работами, а в начале осени спускается на низменность, преимущественно в Талыш, и целую осень, зиму и весну он или проводит в лесу, на заработках по заготовке плах и тростей, или занимается черводарством, или же работает в деревнях по очистке риса; только таким неустанным трудом он и поддерживает свое существование" [5].

В связи с различием окружающей природы и в зависимости от особенностей быта, характер и устройство жилищ у различных групп талышей различны. В горно-лесной полосе, где много леса, и на низменности дома деревянные, крытые камышем, соломой, иногда дранью. Пол у бедных земляной, у более зажиточных деревянный. Дома беднейшего населения раньше были, как напр. в сел. Гагеран, без окон, и свет проходил через открытую дверь. Теперь таких домов почти нет. Вместо печей — камины без выходного отверстия для дыма, почему при топке камина дым густыми клубами плавает под потолком и выходит наружу через раскрытую дверь. По этой причине двери в талышских домах высокие, обыкновенно доходящие до потолка. В горах Зуванда, где нет леса и в изобилии имеется камень, дома строятся из камня и, сообразно большей суровости климата, более солидно и основательно. Полукочевники аларцы и орандцы лето проводят в убогих шалашах „алачугах", зиму в более теплых, но не менее жалких постройках.

На Талышской низменности, где летом в домах развивается сырость, где свирепствует малярия, для летнего пребывания устраиваются особые помещения „лам"; это род деревянных вышек на четы-

[5] Д. Кистенев, Экономический быт госуд. крестьян Ленкоранского уезда, Бакинской губернии,—„Мат. для изучения эконом. быта гос. крестьян Закавказского края", т. VII, Тфл. 1887, стр. 550.

рех столбах; на высоте 4—5 метров устанавливается крытый помост, окруженный деревянными перилами. На эту вышку поднимаются по лестнице или по наклонно-поставленному бревну с сделанными на нем зарубками.

В настоящих талышских домах старинного типа никакой мебели не полагается. Пол покрывается цыновками, на которых талыши и обедают и проводят свободное время, сидя с поджатыми ногами; на них же и спят, разостлав поверх цыновки постель. Для освещения употребляются „чираги“ — глиняные светильники, в которые наливается нефть; в настоящее время в большинстве домов имеются лампы. Когда необходимо вынести свет во двор, напр. к скотине, пользуются иногда лучиной „лупа“, приготовляемой из древесины граба. Для отопления помещения служит камин, для печения хлеба печь „таню“, имеющая форму обычного в Закавказьи тонира (цилиндрической печи, нагреваемой снизу, причем тесто для печения прикрепляется к внутренним стенкам тонира).

Главную пищу талыша составляет вареный рис—плов (пло), приготовляемый с различными приправами и носящий, в зависимости от способа приготовления, различные названия: „яхны-пло“—плов с вареным мясом, „сио-пло“ (букв. *черный плов*)—плов с уткой и с прибавлением небольшого количества сумаха, отчего рис делается черным; „кӳа-пло“—плов с тыквою, „кишмиша-пло“—плов с кишмишем, „лага-пло“—плов с чечевицею, „шивит-пло“—плов с зеленью и мясом, „то-пло“—плов с курицей, маслом, и проч. Плов обычно заменяет хлеб („нюн“), который в прежнее время в низменном Талыше совершенно не употреблялся и встречал в населении предубеждение. Из молочных продуктов употребляются: молоко—„шит“, кислое молоко или мацони—„мос“, масло—„рюан“. Довольно видное место в питании талыша занимает также разного рода зелень.

Едят талыши три раза в день: утром, в полдень и вечером; причем утром и в полдень закусывают; вечером же, по окончании дневных работ, обедают. Спиртных напитков не пьют: из напитков употребительны: „айран-ду“, „абдух“ (вода с разведенным кислым молоком), „шарбат“ (подсахаренная вода), „шалим-тырш“—напиток из репы, иногда из виноградного сока.

Костюм талыша отличается от костюма азербайджанского тюрка. Мужская одежда: рубашка (шай), кальсоны (хӧма-шавло), шаровары (шавло), сверху архалук (ахлых) и длинная чоха (чохӧ); на голове

сначала род тюбетейки—ахчин, сверху шапка (колӧ) барашковая или матерчатая. На ногах чулки (гуавѐ) и кожаные лапти (шим) или башмаки (мѐрда-машиӧ). Женская одежда: рубаха (шай), шаровары (шавло), род архалука (пагары); голова повязывается платком „пилянды", поверх которого надевается большой шелковый платок „кялагай" или „са-пилянды". При выходе из дома женщины в прежнее время обязательно облекались с головы до ног в ситцевую чадру; кроме того, на лицо надевался иногда „рубанд" (*закрывающий лицо*)—большой белый платок с двумя отверстиями для глаз; часть рубанда, прикрывающая нижнюю половину лица, часто устраивалась наподобие сетки из шелковых ниток. Рубанд застегивается на затылке пуговицами. Для верховой езды имеются у некоторых женщин широкие шаровары „чахур", застегивающиеся внизу на пуговицы и завязывающиеся под подошвой тесемкой. Обычай закрывания лица женщинами в домашней жизни не соблюдался уже до революции, и только при выходе из дома надевалась чадра, а некоторыми и рубанд. В настоящее время и чадра, и рубанд многими оставлены.

И в домашней обстановке, и в одежде, и во всем образе жизни талыши отличаются большой простотой и нетребовательностью. Что касается склада семейной жизни и положения женщины в семье, то в этом отношении талыши стоят выше своих соседей—азербайджанских тюрок. „Склад жизни их чисто семейный",—говорит Д. А. Кистенев.—„Семья их не носит патриархального типа, а более индивидуальна; поэтому и личность талыша более свободна и самостоятельна; она не подавлена так родовым началом, как у татар; точно также и женщина в семье у них имеет более значения, и положение ее выше, чем в семье последних. Обособление семьи и проведение семейного начала в общественно-поземельных отношениях и составляет характеристическую черту их быта" [6].

Талыши—миролюбивый народ, не знающий воинственного пыла и грабительских наклонностей кочующих в соседстве с ними шахсеванов. Однако, в случае надобности, талыш проявляет выдающуюся храбрость и отвагу. В. Легкобытов давно уже дал в этом отношении талышам правильную характеристику: „Они вовсе не воинственного духа, хотя и храбры, отличные наездники и весьма хорошо стреляют из ружей. Жители гор однакоже более воинственны, не-

[6] Д. Кистенев, op. cit., стр. 350.

жели те, которые поселены на равнине“ [7]. В других отношениях характеристика Легкобытова несправедлива; он считает их склонными ко лжи и обманам, корыстолюбивыми, жадными до наживы и чрезвычайно упорными в кровной мести. Все это не так: ни особой мстительности, ни корыстолюбия среди талышей не наблюдается. Они, наоборот, радушны, гостеприимны, мягки и вежливы.

Живя в условиях довольно примитивного хозяйственного быта, вдали от путей, по которым проникают культурные завоевания, талыши до установления советской власти в Азербайджане находились в положении заброшенной и забытой народности. Ни одной школы ни в одном из талышских селений не было, почему грамотность среди талышей была редким явлением. По данным всеобщей переписи 1897 года, из 18.705 мужч. грамотных было 403 или 2,1%, из 16.286 женщин грамотных 18 или 0,1%, из общего-же числа 34.991 душ обоего пола грамотных было 421, что́ составляет 1,2%. Сельское население оставалось почти поголовно неграмотным. По данным сельскохозяйственной переписи 1917 г., из 13.482 мужч. талышей грамотных в сельских районах оказалось 80 чел. или 0,6%; из 11.993 сельских женщин талышинок грамотных оказалось лишь 2, что́ почти равно нулю.

По религии талыши — мусульмане, в большинстве шииты; только жители самой южной части Талыша (б. Астаринский магал), приблизительно в 25 селениях сунниты.

Из области народных религиозных воззрений талышей более заметно сохранилось до настоящего времени почитание деревьев и рощ. Священными деревьями чаще всего бывают дуб и бук. Особенным почитанием окружается священный дуб в Машхане, куда приходят на поклонение даже из отдаленных мест. Окружающая дуб местность также считается священною и неприкосновенною. Другой священный дуб имеется недалеко от Ленкоранских минеральных вод, близ селений Рази и Пиады, на вершине Вахмаку. Рубить ветви священного дуба, конечно, нельзя. Рассказывают, что как-то землемеру понадобилось повесить на этом дубе флаг. Талыш-рабочий полез на дерево, срубил ветку, упал и убился на смерть. Священное место с священным дубом называется „Оджah“, как называется у талышей всякое священное место. Из других священных деревьев на-

[7] См. „Обозрение Российских владений за Кавказом“, ч. III, стр. 209.

зовем уже отмеченные в работе акад. Н. Я. Марра священный бук на высоте Уля Шавеш, священную рощу из азатовых деревьев (Zelkowa grenata Sp.) близ с. Веравула [8] и др. Как и у других народов, у персов, курдов, тюрок и др., священные деревья обвешиваются разноцветными тряпочками—приношениями больных, жаждущими с клочками своей одежды оставить здесь и свои недуги. Такими тряпочками часто бывают увешены и ветви деревьев и кустарников около минеральных источников. Я наблюдал такую картину, напр., у небольшого холодного серного источника на правом берегу р. Улюм-чай, близ сел. Амбараны. Не могу сказать, относятся-ли эти тряпочки к самому кустарнику, на котором они навешены, или к находящемуся около него минеральному источнику.

Повидимому, пережитком культа скал и камней следует считать такое явление, как почитание следа пророка Али — „Али-риз". На правом берегу р. Улюм-чай, в Рвинской лесной даче, недалеко от того места, где находилось селение Улюм, у проезжей тропинки на небольшой скале имеется несколько углублений; одно из них, похожее на отпечаток ноги человека, длиною примерно в 60 см., считается следом ноги пророка Али, — „Али-риз". Немного поодаль имеется в скале несколько круглых углублений; это следы копыт лошади Али. Тут-же два следа какого-то другого святого, очевидно гигантского роста, так как ступни его имеют около 1 м. в длину. У камня с ступней Али благочестивыми почитателями навалена куча мелких камешков, а на них множество всевозможного цвета тряпочек. Каждый проходящий считает долгом положить у „Али-риз" камешек, а больные кладут клочки своей одежды; мне мой проводник посоветовал положить монету.

Рассказы о чудесных оттисках ноги богов, пророков, героев и их коней, как известно, широко распространены у всех народов: так, в Индии, Индокитае, на Цейлоне и пр. показывают следы Будды, древние греки рассказывали о следах Геркулеса, многие христианские народы показывают оттиски стопы Христа и богородицы. В различных местностях Закавказья имеется также не мало таких чудесных следов. Около сел. Куткашен Нухинского уезда показывают следы копыт лошади, а также ног и рук распространителя ислама, вероятно, Бабарутена [9]. В различных местах Грузии показывают отпечатки следов

[8] Н. Марр, Талыши, Пгр. 1922, стр. 6.
[9] СМК IX, отд. II, стр. 140.

деви [10], богородицы [11] и пр. Сваны указывают по дороге из Цагер-и в Лентех-и отпечаток ступни Христа [12]. Осетины имели ступню Хетага [13] и следы копыт лошади Сосруко [14], армяне—следы копыт лошади Сурб-Саркиса [15], тюрки Дербента—следы копыт лошади пророка Али [16], и пр. и пр.

Амулеты и талисманы. Амулеты и талисманы до настоящего времени имеют еще довольно широкое распространение среди талышей. Во время поездки в 1916 г. я был поражен обилием всякого рода талисманов, оберегов и пр. на детях, животных и предметах. На кольях заборов висели черепа лошадей и рогатого скота, в качестве оберега против дурного глаза. На детях (обычно на мальчиках, ибо девочками меньше дорожат) были навешены и нашиты амулеты всех сортов и разного назначения; обычно это — молитвы, зашитые в тряпочки, редко в кожу, в форме треугольников или четыреугольников. Одни молитвы („дуво" или „дово") защищают от дурного глаза („чаша-ма", от „чаш"—*глаз*, „ма"— *буса, камень*), другие от страха, третьи от болезни и т. д. Такие молитвы пришивают к правому плечу, вешают на шею, пришивают к детской шапочке („сипи-див-ма"— *буса против сипи-дива*), или кладут ребенку в шапку („садожо дово"). На люльках, в качестве оберегов, вешают раковины, бусы, железные колечки и пр. Родильнице на шею вешают такие амулеты, как кость алажена—„алажени-чиг'", и т. п. На орудия труда, оружие и пр. также вешаются амулеты, чтобы предохранить эти предметы от сглаза. На глиняном кувшине для сбивания масла я встретил связку бус из пасты, камешек, железное колечко. Эти чудесные вещицы должны были охранять кувшин от дурного глаза и обеспечивать быстрое сбивание масла и его обилие. Охотники вешают амулеты на ружье, чтобы его никто не сглазил и оно метко стреляло. Есть несколько сортов амулетов для ружья: „бахты-дуво" служит для счастья и удачи на охоте, „чашнафаси-дуво"—против сглаза ружья; „чила-дуво"

---

[10] П. Уварова, Кавказ, I, стр. 111; Дубровин, История войны и владычества русских на Кавказе, т. I, ч. 2, стр. 244.

[11] СМК XXVI, отд. II, стр. 248—249.

[12] К. Подозерский, По ущелью Хеледулы,—„Землеведение", 1897, кн. III—IV, стр. 132.

[13] Дж. Шанаев, Осетинские народные сказания,—„Сборник сведений о кавказских горцах", III, стр. 32—33.

[14] В. Миллер, Осетинские этюды, I, стр. 8—9.

[15] СМК XIII, отд. I, стр. 142.

[16] „Известия К. О. Р. Г. О.", т. I, изд. 2-е, стр. 22.

(от „чил“ —*сорок*) предохраняет ружье от вредного влияния на тот случай, если убитую из ружья дичь дадут родильнице до истечения 40 дней после родов,—без этого дуво ружье в таком случае перестает попадать в дичь.

Родильные обычаи. Бездетность, особенно отсутствие детей мужского пола, большое огорчение для талыша. До установления советской власти в таких случаях талыш нередко брал вторую жену. Чтобы испросить детей, бездетные супруги в прежнее время давали иногда обет в течение всей жизни доставлять для устраивавшихся во время праздника моххарема (маггарама) общественных пиршеств сахар, мясо, рис и др. продукты.

Роды происходят в жилом помещении, на полу. Помогают при родах деревенские повитухи, применяющие для облегчения родов как механические приемы, так и магические средства. При трудных родах чаще всего прибегают к помощи магии и молитв. В таких случаях все входящие к роженице женщины расстегивают на себе все застежки, завязки, пуговицы. Сундуки, ящики, коробки и все вообще имеющиеся в доме закрытые предметы открывают и держат открытыми до окончания родов. Это—магический прием, практикующийся чуть-ли не во всем мире. К нему прибегают грузины Имерии [17] и Ках[ет]ии [18], карачаевцы, русские [19], украинцы [20], евреи [21], сербы [22], качинцы [23], гиляки [24] и многие др. народы.

Прибегают и к следующему средству, также знакомому др. народам. Подводят к дверям дома лошадь, и роженица должна покормить ее с полы своего платья. Этот прием облегчения трудных родов практикуется персами [25], армянами [26], абхазами [27], удинами [28], сербами [29].

---

[17] СМК XVIII, отд. III, стр. 305.

[18] Г. Чурсин, Народные обычаи и верования Кахетии, стр. 48.

[19] СМК VI, отд. II, стр. 161; XVI, отд. II, стр. 4—5; Виноградов, —в „Живой Старине“ 1915 г., в. IV, стр. 361 и др.

[20] Марусов,—в „Харьк. Сб.“, в. VII, 1903, стр. 432.

[21] Чубинский, „Тр. эти.-ст. эксп. в Зап.-русск. край“, VII, стр. 43.

[22] Миличевич, Живот срба сельака, Београд 1894, стр. 192.

[23] Кон, Беременность, роды и уход за ребенком у качинок,—„Русск. Антр. Журн.“, 1900, № 4, стр. 59.

[24] Пилсудский,—в „Живой Старине“ 1910 г., в. I—II, стр. 26.

[25] Kitabi Kulsum Nameh ou le livre de dames de la Perse, Paris 1881, p. 79.

[26] Лалаян, [illegible],—„И. Э.“ XIV, стр. 137.

[27] Иоакимов, Абхазцы,—„Кавказ“ 1874 г., № 47.

[28] СМК XIV, отд. I, стр. 260; вместо лошади кормят осла.

[29] Миличевич, Живот срба сельака, стр. 193.

Если роженица впадает в обморочное состояние, стреляют из ружей, чтобы привести ее в сознание.

Как и у других народов, у талышей имеется представление о злом, кровожадном существе, нападающем на рожениц и новорожденных детей. Существо это известно под названием „алажен“ и представляется талышу в виде черной женщины с большими глазами и огромными грудями, которые она закидывает за плечи. Алажен проникает в комнату, где лежит роженица, пугает ее своим видом, иногда бьет. Кроме того, алажен убивает новорожденных. Чтобы прогнать алажен, под подушку роженице кладут кинжал, ружье, нож, вообще какой-нибудь железный предмет, так как алажен очень боится железа.

Алажен любит кататься на лошади. От ее бешеной езды лошадь худеет. Алажен заплетает гриву лошади в узлы, которые никто не в состоянии распутать, но спустя некоторое время они распутываются сами. Летом алажен часто купается в реке.

Существует много рассказов о том, как ловили алажен и заставляли ее служить себе. В сел. Мамадюб алажен часто ездила по ночам на одной лошади. Шею лошади (алажен садится лошади на шею) намазали смолою и алажен прилипла и была поймана [30]. Стоит только воткнуть в платье алажен иголку, и алажен станет послушной рабой, никуда не уйдет, а вынуть из платья иголку, как стальную вещь, не может. Это—поверье, встречающееся у многих народов относительно разного рода духов. Тюрки Шемахинского уезда таким образом обращают в рабство и лешего и „ал“ [31], удины сел. Варташен так пленяли джинов [32], айсоры ловили духов дешабахтан [33], армяне Ахалкалакского уезда [34], Нагорного Карабаха [35] и др. районов, воткнув иглу, обращают в рабство чорта, анатолийские турки ловят таким способом ал или ал-карасы [36], и т. д. и т. д.

„Алажен“ буквально значит *красная женщина* („ал“—*красный, алый*, „жен“—*женщина*). И по своему имени, и по харак-

---

[30] Этот способ ловли злых духов известен мн. народам. Тюрки Шемах. у. таким способом ловят леших (СМК XVII, отд. II, стр. 208); армяне Ахалк. у. ловят чертей (Лалаян, *Ջաւախք*,—„*Ա. Հ.*“ I, стр. 326).

[31] СМК XVII, отд. II, стр. 208 (леший); „Кавказ“ 1873 г., № 139 („ал“).

[32] СМК XIV, отд. I, стр. 261.

[33] СМК IV, отд. I, стр. 316.

[34] Лалаян, *Ջաւախք*, стр. 326.

[35] Его-же, *Վարանդա*, стр. 222.

[36] В. Гордлевский, Из османской демонологии,—„Этнографическое Обозрение“ 1914, № 1—2, стр. 4.

теру—это то самое существо, которое занимает видное место в поверьях персов, курдов, анатолийских турок, турок Азербайджана и С. Кавказа, армян, грузин и мн. др. народов под названиями „ал", „hал", „али", „ал-карасы", „албасты", „алмас", „алпаб" и т. п. У персов „ал" имеет вид стройной, красивой девушки с волосами красного цвета (откуда и ее название „ал", означающее *алый, красный цвет*). „Ал" нападает на рожениц и разрывает их сердце [37]. У удин Варташена на рожениц нападает „hал"; чтобы прогнать ее, под подушку кладут кинжал, шампур, чеснок и пр. [38]. У курдов Азербайджана на роженицу нападает hал-анасы; она вырывает у роженицы сердце и легкие и моет в речке (зап. в 1924 г.). У курдов Армении эти-же существа называются „алк" [39]; под этим-же именем „алк'" или „алк'и" они известны у армян. По представлению тюрок Шемахинского уезда, „ал" — женское существо с кошачьей мордой и рыжими волосами; она похищает у родильниц печень и бросает в воду, а новорожденных отравляет, кормя своим ядовитым молоком [40]; в др. районах Азербайджана губительница родильниц и новорожденных детей носит название „ал-анаси" [41]. У грузин Ках[ет]ии „али"—прелестная девочка с золотистыми волосами; она проникает в дом и одним ударом может убить родильницу и ребенка [42]. Такой-же вид и нрав имеет „али" и по представлению грузин-горцев—мт'иулов и грузин К'арт'лии. У анатолийских турок „ал" или „ал-карасы"—старая женщина, с длинными спутанными волосами, нападающая на рожениц и женихов. У рожениц она вырывает легкое, отчего женщина умирает [43]. У горских народов Дагестана это-же пагубное для родильниц существо носит название „алпаб" (*красная женщина*); она крохотного роста, с красными волосами, спускающимися до пят. Она проникает в родильницу, вырывает у нее легкие, печень и селезенку и бросает в воду [44]. По киргизским воззрениям, на родильниц нападает и

---

[37] Kitabi Kulsum Nameh ou le livre de dames de la Perse, p.p. 76—78.

[38] СМК XIV, отд. I, стр. 245, 260, 261.

[39] С. Егиазаров, Краткий этнографический очерк курдов Эриванской губ., —„Записки К. О. Р. Г. О.", кн. XIII, в. II, стр. 59.

[40] М. Джегангир, Восточный фельетон,—„Кавказ" 1873 г., № 139.

[41] СМК IX, отд. II, стр. 110.

[42] Г. Чурсин, Народные обычаи и верования Кахетии, стр. 50; ср. Саванели,—в „Зак. Вестн." 1854 г., № 43.

[43] В. Гордлевский, op. cit., стр. 22—24.

[44] СМК XIII, отд. II, стр. 145; см. также Потанин, Очерки Сев.-Зап. Монголии, IV, стр. 747 (о кюринах).

губит их, вырывая легкие и погружая их в воду, женское существо— „албасты“ или „албосты“ [45]. У кавказских горских евреев в совершенно такой-же роли выступает женского вида существо „дедей-ол“ [46], т. е. *мать ол*, очевидно, та-же самая „ал“. Имеющиеся у некоторых др. народов (чеченов, ногаев, казанских татар и др.) представления об албасты или алмас, несмотря на одно и то-же название злого существа, придают ему иные функции (леший и пр.), не имеющие отношения к родильницам. Несомненно, первоначально ал, hал, алмас, алмасты, албасты, алпаб, алажен и пр. представляли существо, убивающее родильниц и новорожденных детей и, как правильно заметил уже К. П. Патканов, „вероятно, первоначально были олицетворением родильной горячки“ [47]. Отсюда и красный цвет их волос, и самое их имя, также указывающее на красный, алый цвет.

Талыши рассказывают много различных приключений с алажен. Приведу рассказ, записанный мною в сел. Дерьян. Однажды один гагеранец (талыш из с. Гагеран) убил в лесу оленя. Так как было поздно, охотник вынужден был заночевать в лесу. Развел костер, отрезал кусок оленьей ляжки, зажарил кебаб. Только приготовился есть, видит—выходит из оврага алажен и идет к нему. Алажен села. Охотник отрезал кусок мяса, стал есть; алажен сделала то-же. Охотник отрезал у оленя кусок сала; алажен проделала то-же. Гагеранец намазал себе салом ногу,—алажен то-же. Охотник зажег спичку и стал поджигать свою ногу; алажен сделала то-же, шерсть на ноге у ней вспыхнула, она закричала от боли и убежала. Спустя некоторое время появилась целая толпа алаженов. Гагеранец со страха взобрался на дерево. Алажены подошли к костру, сжарили часть оленя и съели, а остальное сожгли и ушли, не заметив охотника. Скоро после того охотник заболел и умер. Место, где это случилось, находится недалеко от сел. Дерьян и известно под названием „Госютà чол“, т.-е. *Котловина сожженного оленя* („го“—*бык, олень*, „чол“—*котловина*).

Некоторые алажены имеют мужей. Муж алажен „кулейбаны“—большое лохматое существо с огромным носом. Имя Кулейбана вошло в европейскую литературу в форме Калибана.

---

[45] Мироniев, Демонолог. рассказы киргизов,—„Записки Р. Г. О. по отд. этн.“, т. X, в. III, стр. 10—15 (1888); Поярков, Из области киргизских верований, —„Этн. Обозр.“ 1891, № 4, стр. 41, 42.

[46] Анисимов, Кавк. евреи-горцы, стр. 43.

[47] К. Патканов, Материалы для армянского языка, в. II, Спб. 1884, стр. 4.

Кроме алажен, губительным для новорожденных существом является „шашà“. Это — небольшое женского вида существо, величиною меньше кошки, черного цвета. Шаша нападает на ребенка на 6-й день после родов. Она приходит к ребенку, садится около рта и душит. Чтобы оградить ребенка от шаша, на 6-й день после родов в комнату, где находится ребенок с матерью, собираются женщины и всю ночь караулят ребенка, не спят, поддерживают всю ночь свет и закрывают ребенка в колыбели рыболовною сетью. На тот случай, если-бы, паче чаяния, женщины заснули, необходимо в комнате у порога положить хлеб с маслом; тогда шаша, войдя в комнату, поест хлеба с маслом и не тронет ребенка. Следует заметить, что у многих народов первые дни жизни, вполне справедливо, считаются особенно опасными для ребенка. Так как причиною опасности считаются злые духи, устанавливается ночная охрана ребенка. Карачаевцы считают опасными первые семь дней, почему каждый вечер в комнате родильницы собираются девушки и проводят время в играх, оберегая ребенка от нападения обура. Наиболее опасной считается седьмая ночь, так называемая „стым кече“ или „бастырыкланган“ — *кошмарная ночь*. У имеров охрана матери и ребенка производится 15 дней, причем каждую ночь устраивается ღამის-თევა *ночное бдение, ночная стража*: собираются в дом родильницы; веселятся, танцуют, устраивают игры [48]. У гурийцев ღამის-თევა устраивается уже только один раз — через неделю или две после родов [49]. Сербы устраивают подобные-же увеселения около постели родильницы в 3-ю и 7-ю ночь, причем следят, чтобы никто не заснул [50]. Греки о. Родоса охраняют родильницу 40 дней [51]. Негры восточной части Центральной Африки считают особенно опасными первые семь дней [52], и т. д. и т. д. Сеть для защиты ребенка от злых духов употреблялась в прежнее время повсеместно в Грузии: в К'арт'лии, Месхии [53], Имерии [54], Гурии [55].

В деле ограждения родильницы и ребенка у талышей, как и у др. народов, видную роль играют также амулеты и талисманы. На

---

[48] „Кавказ“ 1851 г., № 11.

[49] СМК XXII, отд. II, стр. 155.

[50] Миличевич, Живот срба сельака, стр. 198 — 199; Вук Караджич, Српски Рјечник, Вена 1818, стр. 15.

[51] Schmidt, Das Volksleben der Neugriechen, I, S. 118.

[52] Краулей, Мистическая Роза, стр. 10.

[53] А. Хаханов, Месхи,—„Этн. Обозр.“, кн. X, стр. 10.

[54] СМК XVIII, отд. II, стр. 306.

[55] Накашидзе,—в газ. „Кавказ“ 1848 г., № 27; СМК XXII, отд. II, стр. 246.

роженицу навешиваются амулеты как в виде молитв „дуво“, так и в виде разного рода предметов, бус, пуговиц, косточек и пр. Между прочим, иногда на шею роженицы, по совету знахарок, вешают кости, выдаваемые за кости алажена, „алажени чиг'“ (кость из щиколотки алажена). Доставленный мне экземпляр „алажени чиг'“ оказался человеческим позвонком. Молитвы „дуво“ вешают на детей для ограждения от злых духов, болезни и пр. У кого мрут дети, чтобы сохранить жизнь новорожденному, берут у муллы или другого специалиста по этой части особую молитву „дуво“.

Народное врачевание. Вековая привычка лечиться у доморощенных лекарей и прибегать к суеверным средствам, а также недостаточность надлежащей медицинской помощи в деревне служат причиною того, что талыши и в настоящее время чаще всего лечатся у знахарей, навешивают на себя молитвы-талисманы („дуво“) или прибегают к магическим обрядам. Всякое внезапное, неожиданное заболевание объясняется сглазом. Лечат его так. Делают из теста 7 шариков („чашма гюлюль“) и кладут их у огня. Если один-два из них от действия жара лопнут, больной сейчас-же выздоровеет, так как лопнули причинившие ему болезнь глаза. Эти хлебные шарики нужно затем разбросать на семи дорогах. Прием, применяемый против дурного глаза и др. народами. Болезнь, выражающаяся коликами в боку, называется „санджю“ и лечится тем, что в больное место пускается из лука стрела. Делается это так. Больному дают держать перед собою деревянную чашку — т'абахи. Лекарь с деревянным луком и стрелою становится снаружи дома у дверей, а внутри комнаты у двери становится другой человек. Лекарь из-за двери спрашивает: „Санджю, санджю, откуда ты?“ Стоящий внутри отвечает: „Я с горы Санджю“. Вопрос и ответ повторяются три раза. Затем лекарь входит в комнату и пускает стрелу в т'абахи. Болезнь после этого должна пройти. Стрела и лук делаются специально для данного случая, обыкновенно из ивового дерева.

В описанном приеме лечения „пострела“ сказывается вера в магическую силу стрелы: стрела прогоняет дьяволов, прогоняет болезнь. Прием этот возник, вероятно, где-нибудь у кочевников Азии, откуда попал в средневековые персидские лечебники; этот магический прием оказался затем и в грузинских лечебниках — „карабадинах“, обычно переводившихся с персидского. В одном таком „карабадине“ приводится следующая молитва против опухоли сосцов: „Анас зеда, банас

зела! сказано относительно стрел... Сделаю лук из шиповника и приготовлю стрелу. Когда будешь произносить эту молитву против опухоли, нужно выпускать стрелу“ [56]. Колики в боку грузины встарину лечили совершенно так же, как и талыши. В 1903 г. мною отмечен этот старинный прием в Ках[ет]ии: к больному боку прикладывали большую деревянную чашку (т'абахи) и пускали в нее из лука стрелу. Лук делался из ветки кизила, стрела из камыша, а ее наконечник из ветки инжира. Таким-же магическим приемом лечили „колотье“ и азербайджанские тюрки в Нухинском уезде: в приложенную к больному месту деревянную посуду три раза пускали стрелу из лука [57].

Кроме магических приемов лечения, применяются и лечебные средства растительного, животного и минерального происхождения, а также различного рода приемы, действительно полезные в соответствующих случаях. При боли живота пьют настой мяты на воде. При колотье к больному месту прикладывают намоченную в воде теплую золу. Для уничтожения паршей натираются бурьяном. Если разгоряченный человек выпьет холодной воды, она, по выражению талышей, останавливается внутри; в таком случае к животу прикладывают бутылку с горячей водой; это проделывают в течение семи дней кряду. По словам д-ра Ильина, при хроническом ревматизме и ломоте больного завертывали в шкуры, свеже снятые с собаки, шакала или осла, а при геморое больного сажали в разрезанную пополам свинью [58]. Как известно, в свеже содранные шкуры завертывали больных и у др. кавказских народов: абхазов, черкесов, карачаевцев и пр. От чесотки, по наблюдению того-же д-ра Ильина, многие вовсе не лечились, „в том убеждении, что она предохраняет от гемороя“. Мне-же передавали, что один лекарь лечил чесотку таким образом: в чашку с водою опускал серебряные деньги, затем, намочив в этой воде руку, тер больное место, и болезнь якобы проходила. В настоящее время при чесоточных заболеваниях чаще всего купаются в минеральных источниках. Наружные раны, порезы и пр. талышские медики лечат, как уверяют, с большим успехом, что в свое время отметил и д-р Ильин.

Свадебные обычаи. До установления советской власти талыши

---

[56] СМК XXXI, отд. I, стр. 179, 180.

[57] СМК IX, отд. II, стр. 146, 147.

[58] Д. Ильин, Медико-топографическое описание Ленкоранского уезда,—„Кавказ“ 1866 г., № 64.

вступали в брак: мужчины большею частью в возрасте 15—20 лет, девушки 12—16 лет. Иногда, чтобы иметь в доме работницу, женили 5—6 летнего мальчика на девочке 14—15 лет. Многоженство в массе населения составляло довольно редкое явление. Вторую жену брали, если у первой не было сыновей или когда нужна была в доме работница. Зажиточные брали иногда вторую жену из тщеславия, чтобы показать свое богатство, дающее возможность заплатить кебинные деньги и за вторую жену.

Похищение невест до недавнего времени было довольно частым явлением. К похищению, как и у других народов, прибегали главным образом, чтобы не платить за невесту кебина. Размер кебина в довоенное время составлял 50—100 туманов [59] деньгами и, сверх того, некоторые домашние вещи: ковер (халича), самовар, медная посуда и пр.

Невесту для молодого человека обыкновенно выбирают его родители. Наметив подходящую девушку, родители молодого человека посылают двух ловких женщин позондировать почву—выведать, можно -ли рассчитывать на успех сватовства. Женщины отправляются в дом невесты как-бы в гости и стараются, как-бы между прочим, узнать от матери девушки или чаще от жены брата матери, отдадут-ли намеченную девушку за такого-то. Мать невесты иногда сразу дает понять, отдадут или нет, чаще-же ссылается на необходимость обсудить дело с отцом невесты. Предложение обсуждается родителями девушки в строгой тайне от посторонних, и о решении дают знать родителям жениха через какую-либо женщину, посылаемую с соответствующим поручением. То обстоятельство, что предварительные переговоры о браке ведутся женщинами и что о согласии на выдачу девушки справляются прежде всего у ее матери или у жены брата матери (т. е. у жены дяди невесты по матери), представляет отголосок некогда существовавшего у талышей матриархата.

При согласии родителей девушки на брак, отец жениха, спустя несколько дней, посылает известить отца невесты о том, что завтра или послезавтра он со столькими-то почетными мужчинами придет в гости. Одновременно отец жениха посылает в дом родителей невесты провизию—мясо, рис, масло, цыплят и пр. Пришедшие с провизией женщины остаются в доме невесты и занимаются приготовлением ку-

[59] Туман—3 рубля.

шаний. Когда отец жениха с почетными мужчинами явится в дом невесты, туда собираются родственники и соседи невесты и поздравляют обоих отцов словами: „Худу мымбарак быка", т.-е. *С обновкой!* Устраиваемое здесь угощение называется „сипириша поло" *плов для белобородых* или *плов для стариков* („сипи"—*белый*, „риши"—*борода*). Если гости живут далеко, остаются ночевать; если близко, после угощения расходятся по домам.

Если в промежуток между „сипириша поло" и свадьбой придется праздник Курбан Байрам, отец жениха, по обычаю, посылает родителям невесты барана, материю, краску хейна (хна).

Спустя некоторое время после „сипириша поло" в доме родителей невесты устраивается новое угощение „шини" (у тюрок „ширин") —*сладости*. Отец жениха должен прислать для „шини" необходимое количество провизии: мяса, масла, риса и пр. В приготовлении кушаний принимают участие женщины со стороны как невесты, так и жениха. На „шини" приглашаются только мужчины. Женщины-же в это время собираются в комнате невесты и веселятся отдельно.

После угощения гости расходятся; остаются только близкие родственники той и другой стороны и мулла. Когда родители жениха условятся о размере кебина, вызывают невесту в соседнюю комнату, и мулла спрашивает, согласна-ли она выйти замуж за такого-то. Ответ „согласна" должны слышать присутствующие при этом свидетели. Затем мулла спрашивает невесту, кто будет ее представителем или доверенным при заключении брака. Невеста называет отца или брата, а при отсутствии их—кого-либо из родственников. Такой-же доверенный назначается и со стороны жениха. Возвратившись в общую комнату, мулла составляет кебинный акт и читает установленную молитву. Кебинный договор подписывают мулла и доверенные жениха и невесты. Брак заключен, и с этого момента жених не должен показываться на глаза тестю (теще можно) и не может ходить в дом невесты.

Спустя некоторое время отец невесты приглашает жениха с известным числом товарищей в гости, на „конаг'лых" (от „конаг'"—*приятель, гость*). После „конаг'лыха" жених получает право видеться с тестем, но с невестой видеться не может.

После устройства „конаг'лыха", если тестю понадобится помощь в какой-либо работе (мужской или женской—безразлично), он посылает к жениху, чтобы тот явился в такой-то день и привел столько-то человек для работы. Участники „помочи" получают угощение, кото-

рое устраивается за счет зятя. Этот род „помочи“ носит название „зомоà-коя“ — *помощь зятя.*

Когда отец жениха приготовит необходимые для уплаты кебина деньги и вещи, назначается день взятия невесты. Предварительно отец жениха посылает невесте материю для свадебного платья с провизией для женской вечеринки. Эта вечеринка носит название „алатò-бурòн“ — *кройка платья.* К невесте собираются родственницы и соседки, причем самая бойкая и расторопная выбирается распорядительницей. Она берет материю, надрезывает ее немного ножницами и оставляет. Все тотчас-же произносят поздравление: „Хулу мымбарак быка“, т.-е. *С обновкой!* Затем начинается угощение. Это, так сказать, обрядовая *кройка платья.*

Действительная кройка и шитье свадебного платья происходит через 5—6 дней. С этою целью у невесты собираются девушки, иногда и замужние, ее родственницы и соседки. Жених присылает для угощения продукты—рис, масло, мясо и пр. Со стороны жениха присутствует особо выбираемая женщина „дайна“. По окончании угощения на голову невесты накладывают краску „хейна“ (хна). Эта пирушка в доме невесты устраивается накануне *взятия невесты* и носит название „hырдабò“.

В этот-же день у жениха устраивается пирушка для мужчин, его товарищей и друзей, причем накладывают хейну на руки, ноги и голову жениха. Пирушка в доме жениха называется „вая“.

На другой день совершается торжественный перевоз невесты в дом жениха. Толпа молодежи из родственников и приятелей жениха, с музыкой и джигитовкой, а в прежнее время и с ружейной пальбой, отправляется утром за невестой. Подъехав к дому невесты, толпа останавливается и ожидает выхода невесты. Тем временем невесту снаряжают в путь, причем на нее надевают чуть-ли не все ее платья (3—4). Когда невеста, готовая к отъезду, появляется на пороге, ближайший родственник жениха—дядя или брат—троекратно опоясывает ее кушаком, причем два раза только обводит ее талию кушаком, а в третий раз завязывает; затем три раза надевает ей на голову свою папаху (два раза прикасается папахой к голове и снимает, а в третий раз оставляет папаху на голове). Во время этой церемонии он произносит на азербайджано-тюркском наречии: „Нанам, баджим, кыз гялин, кадды кааматы дюзь гялин!“, т.-е. *Мать, сестра, девица невеста; без пороков невеста.* Затем говорит по-та-

лышки: „От тебя хочу, чтобы ты имела семь сыновей и одну дочь!“ При этом его обсыпают сзади мукою, которую, впрочем, сейчас-же вытирают. В это время из дома выходит мать невесты и, обращаясь к представителю жениха, говорит: „Деньги за мое молоко мне дай!“ Тот дает ей, смотря по состоянию, 3—5, иногда 10—15 рублей.

Затем, покрыв голову невесты красным платком, сажают ее на лошадь и везут в дом жениха, с стрельбою, джигитовкою, песнями. Заметим, что красным покрывалом закрывают невесту у многих народов: армян, курдов, персов и др.

Когда процессия подъедет к дому, кто-либо из домашних жениха режет перед порогом дома барана. Голову барана бросают в одну сторону, туловище в другую, и невеста входит в дом между туловищем и головою барана.—Очистительный обряд, практикующийся, как известно, в Персии, при встречах высокопоставленных лиц для ограждения от всяких чар и обеспечения благополучия.

Как только невеста переступит порог дома, домашние жениха обсыпают ей голову деньгами, рисом и пр.; это—обычай, широко распространенный у многих народов и имеющий целью обеспечение богатства и обилия благ земных. В то-же время невесте подносят чашку с медом; невеста обмакивает в мед руку и прикладывает ее к дверной притолоке. Чашку с медом ставят затем на голову невесте. Мед этот потом должны съесть семь мальчиков. Эти семеро мальчиков, вероятно, должны обеспечить молодой рождение семи сыновей. Поднесение невесте, при входе в дом жениха, меда, сахара и др. сладостей, с магическою целью обеспечить сладость супружеской жизни, в обычае у очень многих народов: грузин, армян, абхазов, горских евреев и других.

Невесту вводят в комнату. Здесь ее встречает мать жениха или, если ее нет, самая почетная женщина в семье. Она приветствует невесту и объявляет, что дарит ей корову или буйволицу и говорит: „Дом твой, садись!“ Невеста становится в углу комнаты и все время стоит там, закрытая красным платком. К невесте приставляются двое женщин „дайны“, одна из ее родственниц, другая со стороны жениха.

После привода невесты в доме жениха устраивается пир, продолжающийся до вечера. Вечером все расходятся; остаются только „дайны“ жениха и невесты. „Дайна“ невесты берет за руку невесту, „дайна“ жениха берет жениха, подводят их друг к другу и затем удаляются.

Враги и недоброжелатели могут испортить жениха – написать такую молитву („дово"), которая лишит его мужской силы. Чтобы противодействовать такого рода чарам, близкие жениха пишут другую молитву. Если этого кажется мало, купают жениха в холодной воде или заставляют его влезть на ивовое дерево.

Утром дайны обыкновенно осматривают простыню. После первой брачной ночи красное покрывало („са дуаг'") снимается с невесты, и она ходит, закрывая платком рот и нос. Показаться с открытым лицом считается неуважением к родителям жениха. Совершенно открыто молодая женщина начинает показываться домашним лишь спустя год-два после свадьбы. В присутствии-же посторонних она обычно закрывала рот и нос лет десять после свадьбы.

В северной части Талыша в день привоза невесты в дом жениха происходит, между прочим, одаривание жениха. Во время угощения помощник распорядителя пира (обыкновенно цирюльник) обносит мужчин сладостями, а они дарят жениха деньгами, причем распорядитель каждый раз возглашает во всеуслышание: „Такой-то дал столько-то!" В ответ все высказывают добрые пожелания жертвователю. На хорошей свадьбе в довоенное время таким образом собирали до 500 и даже до 1000 рублей. Обычай „одаривания" жениха, как известно, широко распространен у мн. народов. Совершенно так же, как у талышей, присутствующие на свадебной пирушке (у армян „канч", т.-е. *зов*, у тюрок „шабаш" и т. п.) дарят жениху или известную сумму денег, или предметы хозяйственного обзаведения,—у курдов, армян, тюрок, грузинских племен, турецких народов С. Кавказа и пр. И всюду собирающий подарки громогласно объявляет, кто что подарил.

Спустя три дня после свадьбы „дайна" жениха ведет невесту к роднику или речке принести в первый раз воду. В этот день родители невесты готовят кушанья и посылают их в дом зятя. Первое отправление новобрачной за водой, являясь актом вступления молодой в исполнение хозяйственных обязанностей, у всех народов обставляется известной обрядностью. Обрядовое „шествие за водой" в обычае у тюркских народов Кавказа, у всех племен восточной и западной Грузии, у горцев Дагестана, чеченов, ингушей, абхазов, русских и мн. других.

Похоронные обычаи. В похоронных обычаях талышей уцелело очень немногое, что можно считать чисто народным, сохранившимся от времен далекой старины. Мусульманство успело искоренить почти

все, чуждое исламу. При наступлении предсмертной агонии расстилают на полу цыновку, поверх нее кладут тюфяк, а в изголовье—мутаку (род цилиндрической подушки), и на эту постель кладут умирающего, головой к югу, к Мекке. Затем связывают большие пальцы ног умирающего ниткой, выдернутой из савана (слюнить ее нельзя), глаза медленно закрывают ватой или просто руками, с таким расчетом, чтобы в момент смерти глаза были совершенно закрыты веками. По наступлении смерти умершего тотчас-же прикрывают черным платком и в то-же время посылают за муллой. Обмывание покойника производится обыкновенно безвозмездно родственниками или соседями. По народному воззрению, каждый человек в своей жизни должен обмыть хоть одного покойника, за то, что после смерти будут обмывать его. Кто обмывал покойника, должен после похорон выкупаться в реке или в бане. На том месте, где обмывали покойника, в течение получаса или часа горит два светильника—чирага, один у изголовья, другой в ногах. Обычай зажигать огонь на том месте, где лежал покойник, существует и у других народов; одни делают это, чтобы прогнать из дома смерть, другие—чтобы осветить путь душе умершего в загробный мир. Обычай этот наблюдается у курдов Азербайджана, у армян, грузин, абхазов и мн. др. народов.

После обмывания покойника заворачивают в саван, который завязывается в трех местах выдернутыми из него-же нитками. Состоятельные талыши в прежнее время привозили для себя из Персии саваны, покрытые священными надписями.

На кладбище покойника несут на носилках („саладжà“), составленных из длинных жердей. Могилы имеют направление с востока на запад. Покойник кладется головой к западу, на правом боку, следовательно, с лицом, обращенным к югу. Опущенного в могилу покойника закладывают сначала короткими досками, укладываемыми поперек могилы, затем засыпают землею.

После похорон участники возвращаются в дом умершего, где подается легкая закуска. По обычаю, все родственники и знакомые обязаны навестить семью умершего, причем должны принести с собою или кушанья для поминок, или небольшую сумму денег в помощь семье умершего для устройства поминок. В последнее время натуральная помощь заменяется денежной. Обычай оказания помощи семье умершего для устройства поминок до настоящего времени соблюдается у многих кавказских народов: у грузин К'арт'лии и Ках[ет]ии, гурийцев,

имеров, хевсур, пшавов, сванов, мегрелов, а также у абхазов, черкесов, чеченов, ингушей, карачаевцев, балкар и др.

Тот, кто обмывал покойника, получает его платье.—Обычай, как известно, существовавший и у некоторых др. народов, напр., абхазов и др. Если-же платье более или менее ценное, его отдавали муллам, чтобы они усердно читали по умершем коран.—Обычай еще более распространенный. Духовенство всюду заявляет свои претензии на имущество умерших; у армян священник забирал все вещи покойника. Богатые талыши до революции имели обыкновение ставить на могиле умершего палатку, в которой муллы три дня кряду читали коран, облегчая, надо полагать, загробные скитания покойника. Коран кладут также и в доме умершего, и в течение трех дней все приходящие в дом прочитывают по одной главе, по порядку.

Поминки устраиваются в 3-й, 7-й и 40-й день после смерти. Годовые поминки устраиваются ежегодно довольно долгое время.

На могилах, по общемусульманскому обычаю, ставят у изголовья вертикально небольшие камни; иногда, вместо простых камней, имеются надгробные памятники с надписями. Кое-где можно наблюдать и более оригинальные надгробия. В $1^1/_2$ километрах от сел. Дерьян, в местности Кабурсун, на вершине холма я встретил старое кладбище, на котором, кроме обычных надгробий, имелось 5 могил с деревянными постройками на них, наподобие двускатных крыш или небольших деревянных сарайчиков, около 2 м. длины, $1^3/_4$ м. ширины и $1^1/_4$ м. высоты. Надгробия в виде деревянных домиков имеются также на кладбище сел. В. Иссы.

Встречаются иногда на талышских могилах и каменные изваяния баранов, так часто встречающиеся в Азербайджанском Курдистане на старых курдских могилах, а также в Армении и Грузии. Фотографический снимок таких каменных баранов из Талыша помещен, между прочим, в журн. „Естествознание и География“ за 1903 г. № 10, в статье „На самом юге Кавказа“. По поводу этих изваяний автор говорит: „На этих местах успокоения прежде всего бросаются в глаза изваянные из камня бараны. На каждом боку его искусно высечены различные воинские доспехи и предметы домашнего обихода. Чаще всего встречаются самострел или лук, щит, меч (изогнутый и прямой), кинжал, также копья, дротики; из домашней утвари—подносы, кувшины, обувь“ [60]. Такого-же рода каменные фигуры баранов, с подоб-

[60] А з, На самом юге Кавказа,—„Е. и Г.“ 1903 г. № 10, стр. 11.

ными-же изображениями, я видел на могилах старинных курдских кладбищ Азербайджанского Курдистана во время поездки летом 1924 г. Высеченные изображения предметов домашнего обихода встречаются также на надгробных плитах на старых талышских кладбищах. Обычай изображать на надгробных памятниках предметы хозяйственного обихода, оружие, лошадь и пр., как известно, широко распространен у многих кавказских народов.

Заслуживает быть отмеченным, что на многих старинных талышских кладбищах имеются насаждения кавказской пальмы или самшита.

Любопытно, между прочим, отметить, что каменные изваяния баранов на старых могилах в Талыше служат иногда для гадания. Так, близ сел. Турбабын, у дороги, идущей из Турбабына в сел. Дыгя, на старом кладбище имеется подобного рода надгробие в виде высеченного из камня барана. Всякий проходящий берет маленький камешек и бросает на спину барана. Если камень останется на спине, дело, по которому идет путник или которое он задумал, будет иметь удачу; если-же камень упадет, удачи не будет. Вследствие такого поверья, около каменного барана набросана целая куча камней.

Кстати, отмечу и другое место в Талыше, где практикуется гадание таким-же способом—бросанием камней. Место это—узкий проход между двумя камнями на тропинке за сел. Монадыгя, по пути в Зуванд. Проход этот называется Али-чопан. Здесь в скале, на высоте около 2 метров, имеется небольшое углубление, в которое проходящие бросают камни. Если камень попадет в углубление, будет удача.

Эти приемы гадания по существу одинаковы с тем, который был в ходу у жителей г. Тифлиса, гадавших о будущем по тому, пристанет-ли камешек к гладкой двери церкви св. Давида, или нет.

*
* *

В заключение, приведу записанные мною легенды—одну, объясняющую происхождение курганов, в значительном количестве встречающихся в северной части низменного Талыша, и другую, характеризующую отношение талышей к нечестной наживе.

Оставленные прежними обитателями Талыша курганы, в представлении талышей, связываются с легендарными богатырями или великанами „сипи-дивами“, т.-е. *белыми дивами*. „Сипи-дивов“ было семь братьев; все они были огромного роста и необычайной силы; при еде могли глотать разом по целому барану. „Сипи-дивы“ грабили и разоряли соседей—угоняли их скот, отнимали иму-

щество и красивых женщин. Чтобы закрепить свое господство над остальным населением страны, „сипи-дивы“ стали возводить крепости — одну на вершине горы близ сел. Балабур, недалеко от Ленкорани (Балабыры-кала), другую около Арк'евана. Остатки крепости Балабыры-кала сохранились до настоящего времени; уцелели кирпичи на вершине горы. Прекрасно понимая, что после устройства крепостей от „сипи-дивов“ совершенно житья не будет, народ решил помешать постройке. Собравшись во множестве, вооруженный народ напал на „сипи-дивов“. „Сипи-дивы“ призвали на помощь своих подвластных великанов-богатырей. Эти, подвластные сипи-дивам, богатыри носили в то время землю для постройки. Получив весть о народном возмущении против „сипи-дивов“, с требованием спешить на помощь, вассалы-богатыри побросали свои ноши земли, каждый на том месте, где застало его известие. Из брошенных ими нош земли и образовались сохранившиеся доныне курганы. Часть „сипи-дивов“ была истреблена восставшим народом, часть разбежалась по лесам, откуда потом еще долго производила набеги на мирное население.

Приобретенное нечестным путем, по мнению талышей, в прок не идет. Один ардебильский чарводар купил в Ленкорани мешок рису и повез в Ардебиль продавать. Вечером встречают его в лесу два человека и просят продать рис. Чарводар согласился. Покупатели повели его с навьюченной лошадью в лес. На поляне чарводар видит большое собрание мужчин и женщин, и среди них много знакомых: веселились, пели, танцовали. Предложили угощение. Когда чарводар очнулся, был день, и около него никого не было, кроме двух человек, которые купили его рис. Лошадь стояла тут-же, но без вьюка. Чарводар говорит: „Что-же вы рис взяли, а денег не платите!“ — „Не беспокойся“, отвечают. Один из покупателей написал что-то углем на бумажке, дает и говорит: „Денег у нас нет; возьми эту бумагу, пойди в Ленкорань на бойню, там среди множества собак увидишь черную с белой шеей; она будет смотреть на запад. Покажи ей бумагу, и она разочтется“. Поехал. Действительно, среди массы собак у городской бойни видит черную с белой шеей. Показывает ей бумагу. „Пойдем“, говорит собака. Ведет его в город,—и, никем не видимая, кроме чарводара, обходит лавки, в каждой поднимает уголок ковра, где лежит выручка, отбирает некоторую сумму и передает чарводару, тоже никем невидимому. У него набрался уже полный подол денег. Думает, если те двое, что купили рис, увидят, сколько он взял денег

за один мешок, отберут. Собака успокаивает: „Не бойся, этих денег никто у тебя не отберет. Я—здешний мёйтасыб". Мёйтасыб—сборщик десятины.

Все, что торговец приобретет обманным способом (обсчитает покупателя; скажет, что сам купил дороже, чем на самом деле; и т. п.), отбирается у него мёйтасыбом. На каждом базаре, по мнению талышей, имеется такой невидимый блюститель честности — мёйтасыб. Поэтому, спрашивая цену вещи, иногда говорят торговцу: „Смотри, говори правду, а то мёйтасыб услышит!" [61].

Г. Ф. Чурсин.

---

[61] **Литература о талышах.**

В конце работы акад. Н. Я. Марра „Талыши [Труды Комиссии по изучению племенного состава населения России, 4], Пгр. 1922, стр. 24, приложен список литературы о Талыше, составленный Б. В. Миллером и заключающий 18 названий. Считаю небесполезным пополнить этот список теми книгами и статьями, которые не вошли в него, или появились в печати после издания помянутой работы Н. Я Марра.

1) В. Легкобытов, Обозрение Российских владений за Кавказом, ч. III, Спб. 1836. Стр. 175—252 („Талышинское ханство").

2) Д. Кистенев, Экономический быт госуд. крестьян Ленкоранского уезда Бак. губ.,—в „Мат. для изуч. экон. быта гос. крестьян Закавк. края", т. VII, Тфл. 1884.

3) Н. Зейдлиц, Бакинская губерния. Список населенных мест. Тфл. 1870.

4) Аз, На самом юге Кавказа,—„Естеств. и Геогр.", 1903 г. №№ 9 и 10.

5) Очерк сельского и лесного хозяйства Ленкоранск. уезда Бакинск. губ., Баку 1914.

6) Д. Ильин, Медико-топографическое описание Ленкоранск. уезда,—„Кавказ" 1866 г. №№ 61, 63, 64 и 65.

7) Т. Байрам-Алибеков, Талышинские легенды и поверья,—„СМК" XXVI (1899), отд. II, стр. 1—10.

8) К. К. Несколько слов о пчеловодстве в горах Талыша,—„Кавказ" 1894 г. № 232.

9) Н. Я. Марр, Талыши [„Труды Комисс. по изуч. ил. сост. нас. России" 4]. Пгр. 1922. 24 стр.

10) Б. В. Миллер, Предварительный отчет о поездке в Талыш летом 1925 г.,—„Изв. О-ва обсл. и изуч. Азербайджана", № 1. Баку 1926. Стр. 24—35.

ИЗВЕСТИЯ КАВКАЗСКОГО ИСТОРИКО-АРХЕОЛОГИЧЕСКОГО ИНСТИТУТА
BULLETIN DE L'INSTITUT CAUCASIEN D'HISTOIRE ET D'ARCHÉOLOGIE
ТОМ IV ТИФЛИС 1926 TIFLIS TOME IV

К вопросу о Феодоре Абукуре в древнегрузинской литературе [1].

В своей статье, посвященной вопросу о Феодоре Абукуре, епископе Харранском, у мусульманских писателей IX—X в., И. Ю. Крачковский, отметив то обстоятельство, что „для полной оценки значения литературных трудов Абу-К.уры необходимо исследование переводов их на грузинский и славянский языки", между прочим, говорит: „По одним описаниям грузинских рукописей мы узнаем, что он (Абу-К.ура) пользовался среди грузин несомненно бо́льшей популярностью, чем в греческой литературе, не говоря уже про родную арабскую. Если принять во внимание его связь с Арменией, следы которой сохранились в рассказе Михаила Сирийца, и иметь в виду полную возможность непосредственных переводов с арабского на грузинский, то легко сказать с большой долей вероятия, что такое исследование было бы полезно для полного освещения и оригиналов произведений Абу-К.уры" [2]. При этом И. Ю-ч находит, что „исследование грузинских и славянских памятников заставит пересмотреть в некоторых отношениях вопрос о его роли в христианско-арабской литературе" [3].

[1] Настоящая статья является, собственно, частичным отчетом по работе, порученной мне акад. Н. Я. Марром еще в 1916 г. в связи с появлением в печати отмеченной в следующем примечании работы акад. И. Ю. Крачковского. В предварительном виде статья, намечавшаяся к печати еще в I т. Известий КИАИ (об этом см. Отчет о деятельности Кавказского Историко-Археологического Института за 1918 год, Пгр. 1919, стр. 3 = Отчет о деятельности Российской Академии Наук за 1918 год, Пгр. 1919, стр. 203), доложена в заседании Кавк. Отд. Моск. Археолог. О-ва 15 июня 1919 г. (см. протокол № 99, в „Известиях" Отделения, в. VI, Тфл. 1921, стр. 46); после того она постепенно восполнялась ссылками на новейшую литературу, местами-же переработана в смысле согласования ее с результатами этой литературы.

[2] И. Крачковский, Феодор Абу-К.ура у мусульманских писателей IX—X века,—ХВ, IV, 1915, стр. 308.

[3] Ibid., стр. 309.

Настоящая статья, вызванная только что цитированными замечаниями акад. И. Ю. Крачковского, посвящена обсуждению двух пунктов из цикла вопросов об Абукуре в древнегрузинской литературе: одного — насчет грузинских версий противоармянских трактатов этого Абукуры, и другого — насчет так называемой „Книги Абукуры“ в названной литературе.

Кстати, само имя Феодора „Абукура“ (по-араб. Abû-Qurra, по-греч. Ἀβουκαρᾶ) по-грузински встречается в формах აბუკურა Абукура || აბიკურა Абикура, или ავუკურა Авукура || ავვუკურა Аввукура, или, наконец, ავუკარ Авукар || ავვუკარ Аввукар [4], а по-армянски — **Եպիկուրա** Епикура [5].

I.

Эпоха, в которую жил Феодор Абукура, епископ Харранский, это —один из интереснейших моментов из истории армянского халкедонитства. Момент этот довольно определенно отмечен в писаниях некоторых древнеармянских историков (Вардана, Мхит'ара Айриванского), нераз отмеченных исследователями [6]. Из соответствующих летописаний мы узнаем относительно пребывания Абукуры в Армении в начале IX в. и о попытках его обратить в „нечестивое халкедонитство“ кн. Ашота; попытки эти, однако, так и остались попытками, не увенчавши-

---

[4] Под видом „Авукар“-а упоминается Абукура, между прочим, у арх. Владимира, Систематическое описание рукописей Московской Синодальной (Патриаршей) библиотеки, ч. I, Москва 1894, стр. 852. Против этого восстает И. Ю. Крачковский (ц. с., стр. 301, прим. 1), находя в употреблении подобной формы имени не что иное, как плод „руссифицирования“, несмотря даже на то, что, по заявлению его-же (ibid., стр. 301), исследователи древне-церковной письменности знали Абукуру еще с XVII века под грецизированным именем Авукары. Ныне изучение древнегрузинских текстов произведений Абукуры приводит нас к тому положению что форма имени „Авукар“, resp. „Аввукар“, была обычна также в грузинской литературе и, следовательно, о наличности „руссифицирования“ в приводимой арх. Владимиром форме „Авукар“ не может быть и речи.

[5] Об Абукуре в армянской литературе см.: Н. Марр, Арк'аун, монгольское название христиан в связи с вопросом об армянах-халкедонитах [отд. отт. из т. XII ВВ], Спб. 1905, стр. 8—11, 15; Ерванд Тер-Минасянц, *Հայոց եկեղեցւոյ յարաբերութիւնները Ասորւոց եկեղեցիների հետ*, Эчмиадзин 1908, стр. 233—234; Малахия Орманян, *Ազգապատում* etc., Константинополь 1912—13, § 658; L. Mariès, Epikoura=Aboukara,—„Revue des Etudes arméniennes, I, Paris 1921, p.p. 439—441; *Ներսէս Ակինեան, Թէոդորոս Ապիկուռա և Նանա Ասորի Հայաստանի մէջ և Նանայի Յովնանու մեկնութեան հայերէն թարգմանութիւնը*,—„*Հանդէս Ամսօրեայ*“ 1922, стр. 193 et pass.= *Ներսէս Ակինեան, Մատենագրական հետազօտութիւններ*, т. I [„*Ազգային Մատենադարան*“ XCIV], Вена 1922, стр. 115 et pass.

[6] См. литературу, указанную в предыдущем примечании.

мися успехом, благодаря тому, что на выручку Ашота явился видный представитель сирийской яковитской церкви, архидиакон Нана (Нонн), который, вступив в полемику с Абукурою, победил последнего. Указав на то, что в древнегрузинской письменности сохранено, как памятник безусловно халкедонитского направления, так называемое „Прение Абукуры с армянином", Н. Я. Марр находит, что „в памятнике [этом] имеем тенденциозное изображение, повидимому, того религиозного прения, которое должно было иметь место у князя Ашота", причем, „судя по этому халкедонитскому источнику, армянин побежден", в то время, как, „по свидетельству антихалкедонита Вардана, Абукуру побеждает диакон Нана и затем изгоняет его Ашот" [7].

Указываемый акад. Н. Я. Марром памятник, наличный в древнегрузинской литературе, озаглавлен, собственно говоря, не так, как он цитуется выше, а — ყოვლად ნეტარისა თეოდორეს სიტყჳს-გება სომეხთა მიმართ *Прение преблаженного* [8] *Феодора с армянами*, и предлежит в рукописях б. Общества распространения грамотности среди грузин (ныне вошедших в фонд Музея древностей при Тифл. Госуниверситете) № 312 — 1541 г. (стр. 67г—68г) [9] и № 248—2-й половины XIX века (стр. 179—182) [10].

Другой трактат аналогичного-же направления имеет следующее пространное надписание:

ეპისტოლე მჭონებელი წმიდისა და უბიწოჲსა სარწმუნოებისაჲ, წარცემული ნეტარისა თომაჲს (var. თუმაჲს) მიერ იერუსალიმელ პატრიარქისა, სასომხეთოჲსა მწვალებელთა მიმართ, არაბულად ვიდრემე თეოდორეს მიერ, აბუკურად სახელდებულისა, ხარანელთა ეპისკო-

Послание, содержащее святую и непорочную веру,—отправленное блаженным Фомой, патриархом иерусалимским, к еретикам Армении, написанное по-арабски Феодором, по прозванию Абукурою, епископом Харранским, и переведенное на греческий [язык], мною,

---

[7] Н. Марр, ц. с., стр. 9; его-же, Исторический очерк грузинской церкви с древнейших времен,—„Церковные Ведомости" 1907 г. № 3, прил., журн. II отд., стр. 129.

[8] ნეტარი—*блаженный*, უნეტარესი—*блаженнейший*; следовательно, *ყოვლად* ნეტარი—*преблаженный* (ср. წმიდა—*святой*, უწმიდესი—святейший, *ყოვლად* წმიდა—*пресвятой*).

[9] Памятник этот, очевидно, по этой именно рп. бывш. № 51, ныне № 312, строчным церковным письмом, и был известен Н. Я. Марру (Арк'аун, стр. 10, прим. 2). Рукопись имеет (на полях стр. 67г) приписку следующего содержания: დიდსა წინამძღუარსა შინა ესე ნესტორიანთა-თჳს და აქა სომეხთა-თჳს.

[10] Рп. военным письмом.

პოზისა, აღწერილი და ჩემ, უნდოჲს მიხაელ ხუცისა და სამოციქულოჲსა იერუსალიმისა საყდრისა სჳნკელლოსისა მიერ ბერძულად თარგმანებული, რომელსა შინა განცხადებულად ჩანს, ვითარმედ მხოლოდ ხალკიდონს ოდენ შეკრებულისა კრებისაჲ ჭეშმარიტ არს ქრისტეს ღმრთისა ჩუენისა ძლით განსაზღვრებულისა სარწმუნოებისა სიტყუაჲ [11].

убогим Михаилом, пресвитером и синкеллом иерусалимского апостольского престола [12], —из какового [послания] ясно видно, что только [постановление] созванного в Халкедоне собора есть истинное выражение вероопределения, данного Христом, богом нашим [13].

Этот текст предлежит в рукописях б. О-ва грамотности № 1463 XII—XIII в.в. (стлб. $252r_2-254v_2$), б. Тифлисского Церковного Музея № 65—1210 г. (стр. 207—220), № 205—XIII в. (стр. 303—316), и № 64—1751 г. (стлб. $100v_1-106v_1$), и др. [14].

Из означенных двух трактатов прототип второго это —восходящая к арабскому подлиннику посредственная греческая редакция, послу-

---

[11] Ср. К о р н. К е к е л и д з е, ქართული ლიტერატურის ისტორია. I ტომი. ძველი მწერლობა, Тфл. 1923, стр. 540.

[12] მიხაელ ხუცისა და სამოციქულოჲსა ეᲘრუსალიმისა საყდრისა სჳნკელლოსისა Н. Я. М а р р о м (Армяно-грузинские материалы для истории Душеполезной Повести о Варлааме и Иосафе,—ЗВО, XI, 1899, стр. 54, прим. пред. стр.) переводится—„Михаилом, священником и синкеллом иерусалимской церкви Апостолов". Между тем, в данном случае речь идет о синкелле не „иерусалимской *церкви Апостолов*", а—„иерусалимского *апостольского престола*", ибо груз. სამოციქულოჲსა იერუსალიმისა საყდრისა есть точный эквивалент греч. τοῦ ἀποστολικοῦ θρόνου τῶν Ἱεροσολύμων (ср. Μιχαὴλ πρεσβυτέρου καὶ συγκέλλου τοῦ ἀποστολικοῦ θρόνου τῶν Ἱεροσολύμων), ср. M i g n e, PG XCVII, col. 1503 et pass.; K. K r u m b a c h e r, Geschichte der byzantinischen Litteratur etc., 2-e Aufl., München 1897, S. 586.

[13] Памятник этот, с приурочением его к 934 г. (?) и с присвоением надписания его Арсению переводчику (Икалтойскому?), отмечен также у Ф. Д. Ж о р д а н и я (ქრონიკები, I, Тфл. 1893, стр. 88—89, ср. стр. 311), согласно некоторым рукописям из коллекций б. Тифл. Церк. Музея и монастырей Гелатского и Мартвильского. Впрочем, заглавие трактата воспроизведено у него не полностью, а с опуском всей второй части, в зависимости от чего соответственно краток и русский перевод такового заглавия, предлагаемый Н. Я. М а р р о м (Армяно-грузинские материалы для истории Душеполезной Повести о Варлааме и Иосафе, ц. изд., стр. 53—54, прим.); ср. русский перевод этого-же заглавия, также неточный, у Ф. Ж о р д а н и я (Описание рукописей Тифлисского Церковного Музея etc., кн. I, Тфл. 1903, стр. 60—61, 234).

[14] Точными сведениями о соответствующих списках Гелатской и Мартвильской коллекций мы, к сожалению, не располагаем, за исключением указаний Г. Ц е р е т е л и (Полное собрание надписей Гелатского монастыря,—„Древности Восточные", т. I, 1893, стр. 274) и К. К е к е л и д з е (ц. с.) на одну гелатскую рукопись, которая по пока еще ненапечатанному каталогу К. К е к е л и д з е значится под № 23, стр. 224—232 (об этом пока см. К. К е к е л и д з е, ц. с., ц. м., прим. 2).

жившая оригиналом для грузинской версии [15]. Ни переводчик, ни время перевода не указываются ни в одной из обследованных нами рукописей Тифлисских древлехранилищ, т.-е. собраний бывших Церковного Музея и О-ва распространения грамотности среди грузин, образующих ныне собою основной фонд Музея древностей при Тифлисском Госуниверситете [16]. *Прение-же с армянами* находим в сборниках догматико-полемического содержания, которые называются обычно სიტყვს-გება მართლმადიდებელთა აღსარებისა *Прения об исповедании православных*, и которые носят следы безусловно *греческого* происхождения [17], почему и его можно возвести к греческому прототипу. Считаем также нужным отметить, что Корн. Кекелидзе склоняется усвоить перевод полемических трактатов Абукуры Арсению Икалтойскому [18], возводя, другими словами, грузинские версии сих трактатов также к греческому прототипу.

II.

В связи с вопросом о грузинских версиях трактатов Абукуры, некоторый интерес может представить также вопрос о так называемой „Книге Абукуры" в древнегрузинской литературе.

Дело в том, что в „Житии свв. Иоанна и Евфимия Святогорцев" имеется одно указание, согласно которому св. Евфимию присвоя-

---

[15] Переводчиком второго трактата, т.-е. „Послания Фомы Иерусалимского к еретикам Армении", с арабского на греческий язык является деятель IX века Михаил Синкелл, известный в византийской литературе (ср. K. Krumbacher, op. cit., S. S. 71, 166 et pass., 193, 204, 559, 586 et pass., 715; S. Vaihhé, St. Michel le Syncelle et les deux frères Grapti St. Théodore et St. Théophone,—«Revue de l'Orient chrétien», VI (1910), p.p. 313—332, 610—642),—которого Ф. Жордания (ქრონიკები, I, 219—220), напрасно считает грузином-монахом Крестного монастыря в Иерусалиме, относя его при этом (ц. с., стр. 311—312) к XI веку.

[16] Кстати, отметим, что существующие в древнегрузинской литературе многочисленные по счету переводные произведения с надписанием имени Абукуры рассеяны по многим рукописям, как-то в № 985 Грузинского О-ва Истории и Этнографии, №№ 158, 248, 312, 1463 б. О-ва распространения грамотности, №№ 61, 65, 205, 691, 727, 735, 848 б. Тифлисского Церковного Музея, и мн. др. Ср. также Корн. Кекелидзе, ქართული ლიტერატურის ისტორია, I, стр. 298—299.

Греческие версии произведений Абукуры, как-то догматико-полемических трактатов против несториан, монофизитов, теопасхитов, яковитов, тритеистов, сарацин и иудеев, напечатаны у Migne, PG XCVII, col. 1468—1609.

[17] Напр. рпп. б. О-ва распространения грамотности среди грузин №№ 312 и 248, краткое описание коих дано нами в другой работе (Л. Меликсет-Беков, Грузинский извод сказания о посте „араджавор", ХВ, V, 1916, стр. 82).

[18] Корн. Кекелидзе, Грузинская версия арабского Жития св. Иоанна Дамаскина, ХВ, III, 1914, стр. 139—141; Корн. Кекелидзе, ქართული ლიტერატურის ისტორია, I, стр. 186—187, 298—299.

ется перевод с грузинского языка на греческий какой-то „Книги Абукуры". Он, — говорит про этого Евфимия (сконч. 1028) автор Жития, Георгий Святогорец, —

ბალაჰვარი და **აბუკურაჲ** და სხუანიცა (var. სხუანნი) რაოდენნიმე წერილნი ქართულისა-გან თარგმნა ბერძულად [19].

Перевел с грузинского на греческий язык [Книги] Балавара и *Абукуры* и несколько других писаний [20].

Это указание как-будто гармонирует с тем, господствовавшим в древнегрузинской литературе и нашедшим определенное отражение в исторической записи рп. Азиатского Музея, по старой нумерации, Georg. № 41 (без даты), убеждением, что Евфимий, будучи вообще отличным знатоком греческого, грузинского и других языков, „перевел много книг с греческого на грузинский и *с грузинского на греческий язык*" [21].

Наравне с этим сведением, мы имеем в эпистолярном памятнике — „Послании св. Евфимия Великого" одно место, которое является как-бы противопоказанием сведению Георгия Святогорца и которое исследователи относят к тому-же вопросу о Книге Абукуры.

„Послание св. Евфимия Великого" сохранилось в двух версиях: одной — под видом „Письма к великому монаху Георгию" (?), и другой под видом „Рассуждения с Феодором, иереем из лавры святого Саввы [Освященного]". Обе они сохранились в манускриптах б. Церковного Музея в Тифлисе: первая (А)—в рп. № 737—XIV в. [22], и

[19] См. ათონის ივერიის მონასტრის 1074 წ. ხელთნაწერი ალაპებით [под ред. А. С. Хаханова и М. Джанашвили], Тфл. 1901, стр. 4; у М. Сабинина (საქართველოს სამოთხე, Спб. 1882, стр. 403)—„შალალვარი (sic) და აბიკურა და სხუანი რაოდენნიმე წერილნი ქართულისაგან ჰსთარგმნა ბერძულად".

[20] Ср. ათონის ივერიის მონასტრის 1074 წ. ხელთნაწერი etc., стр. XIII; также—А. Цагарели, Сведения о памятниках грузинской письменности, в. I, Спб. 1886, стр. 53—54; кстати, заметим, что перевод соответствующего эксцерпта, как и всей начальной (вступительной) части агиографического памятника, отсутствует в русском издании „Жития Святогорцев", данном М. Сабининым (Полное жизнеописание святых грузинской церкви, ч. II, Спб. 1872, стр. 127—160).

[21] Н. Марр, Армяно-грузинские материалы для истории Душеполезной Повести о Варлааме и Иосафе, ц. изд., стр. 53, прим.

[22] Ф. Жордания, Описание рукописей Тифлисского Церковного Музея etc., кн. II, Тфл. 1902, стр. 198—202 (об интересующем нас тексте стр. 201). Эту рукопись, строчным церковным письмом, как теперь устанавливается, и имел под руками Д. З. Бакрадзе (ისტორია საქართველოსი, Тфл. 1889, стр. 134—135, прим., стр. 258—261), который первым в ученой литературе обратил внимание на вопрос об Абукуре в древнегрузинской письменности.

издана Ф. Жордания [23], вторая-же (B)—в рп. № 381—1-й половины XIX в. [24], и издана М. Сабининым [25].

В этом документе, о существовании которого не в одной, а в двух версиях Н. Я. Марр в свое время, повидимому, не подозревал [26], мы сталкиваемся с объяснением Евфимия по вопросу о том, что̀ следует понимать под отреченными книгами. „Книги, которые церковь (В кафолическая церковь) отвергает (*букв.* не признает),—говорит он,—суть все [те], кои написаны еретиками“ [27]. А к этой категории книг, между прочим, относится (в числе многих других)—

По версии А:

წიგნი, რომელსა **აბუკოროვა** ჰქვიან, წვალებაჲ ცხადი ვჰგონებ, თუ რაჲ სწერია, გარნა უცხოთა რათმე საქმეთა მეტყუ̆ლ არს, და ეკლესიაჲ საბერძნეთისა არა შეიწყნარებს [28].

Книга, которая называется *Абукорова*,—по-моему, явная ересь; ее, как повествующую о некоторых необычайных делах, отвергает (*букв.* не признает) церковь Греческая“.

По версии B:

წიგნი **აბოკროფა** [, რომელი] უცხოთა რათამე საქმეთა მეტყუ̆ლებს

Книга *Абокрофа* [, которая] повествует о некоторых необычай-

[23] Ф. Жордания, ქრონიკები, II, Тфл. 1897. стр. 83—88 (Заглавие документа по рп.: წიგნი, რომელი მოწერა დიდმან ეფთვიმე დიდსა ბერსა გიორგის შიუე (sic) ქართუელსა ამათ პირთა-თვის, стр. 293).

[24] Ф. Жордания, Описание рукописей Тифлисского Церковного Музея etc., I, стр. 367—272 (об интересующем нас тексте стр. 371).

[25] М. Сабинин, საქართველოს სამოთხე, стр. 432—436 (Заглавие документа по рп.: თქმული წმიდისა მამისა ჩუენისა ეფთვიმი მთაწმინდელისა, რომელი იყო ნათესავით ქართუელი, რომელმან მრავალნი წიგნნი საღმრთონი თარგმნნა ბერძულისა-გან ენისა ქართუელთა ენასა ზედა, რამეთუ გამოიტყოდა იგი მადლითა სულისა წმინდისათა, და ესე მცირედი კითხუა-მიგებაი მიჰსცა თეოდორე ხუცესსა საბაწმინდელსა, რამეთუ იყო იგიცა მღუდელი კეთილი ქართუელივე, стлб. 491в).

[26] Говоря, со слов Д. З. Бакрадзе (ц. с., стр. 134—135), о „Послании Евфимия к монаху Георгию“, Н. Я. Марр (Армяно-грузинские материалы для истории Душеполезной Повести о Варлааме и Иосафе, ц. изд., стр. 53, прим.) от себя далее прибавляет: „Нам известно это Послание Евфимия в печатном издании М. Сабинина (საქართველოს სამოთხე, Спб. 1882, р.р. 432—436)“. Между тем, в печатном издании последнего (ibid.) известно не „Послание Евфимия к монаху Георгию“, а —„Рассуждение св. Евфимия с Феодором, иереем из лавры святого Саввы“, другими словами говоря, не первая, а вторая версия присваиваемого Евфимию Великому эпистолярного документа.

[27] См. Ф. Жордания, ქრონიკები, II, стр. 83 = М. Сабинин, საქართველოს სამოთხე, стр. 432.

[28] Ф. Жордания, ц. с., ц. м. (Рп. № 737, стр. 294в).

და ეკკლესია საბერძნეთისა არა შეიწყნარებს [29].

ных делах и которую отвергает (*букв.* не признает) церковь Греческая [30].

В понимании этого наименования не существует определенного мнения. Д. З. Бакрадзе идентифицировал „Абукуру“ и „Абукорову“ [31], не останавливаясь далее на самом вопросе: в его время не было известно такого произведения. Что-же касается „Абокрофы“, то, по мнению М. Сабинина, она „есть та книга священного писания, которую церковь отвергает (*букв.* не принимает) и которая не причислена ею к категории канонических книг“ [32], другими словами говоря, „Абокрофа“ есть то же, что̀ „апокриф“. Находя, что такое искажение „апокрифа“ в „Абокрофу“ хотя и возможно, Н. Я. Марр, тем не менее, высказывает предположение, что в данном случае, очевидно, налицо „видовое, специальное название одной из апокрифических книг, и скорее это — искажение Абукары“; при этом продолжает: „но и относительно Абукары-Абокрофы в печати неизвестно ничего, и едва-ли об этой книге идет речь в Житии Евфимия“ [33].

Касаясь сведения Георгия Святогорца о Балаваре и Абукуре, Корн. Кекелидзе считает его вызывающим сомнение (ცნობა ბალაჰვარისა და აბუკურას შესახებ ჩვენ მაინც საეჭვოდ მიგვაჩნია) [34]; „ничего решительного не можем сказать об *Абукуре*, — продолжает он-же далее, — ибо мы не знаем, что̀ разумеется под именем Абукуры, во всяком случае не произведения епископа Харранского Абукуры, которые перевел на грузинский язык Арсений Вачэс-дзе, после Евфимия“ [35].

Что под „Абукоровою“ — „Абокрофою“, одною из разновидностей апокрифических книг, нельзя вообще видеть „Книгу Абукуры“, упоминаемую в Житии Афонитов, в этом едва-ли может быть сомнение уже по одному тому, что такая апокрифическая и, вместе с тем, отреченная книга не могла быть в руках Евфимия в качестве *объекта пе-*

---

[29] М. Сабинин, ц. с., ц. м. (Рп. № 381, стлб. 492а).

[30] Ср. Н. Марр, Армяно-грузинские материалы для истории Душеполезной Повести о Варлааме и Иосафе, ц. изд., стр. 53, прим.;—ср. Корн. Кекелидзе, Литургические грузинские памятники etc., Тфл. 1908, стр. 151.

[31] Д. Бакрадзе, ц. с., стр. 135, прим., и 261.

[32] М. Сабинин, ц. с., стр. 433, прим. 1.

[33] Н. Марр, ц. с., ц. м.

[34] Корн. Кекелидзе, ქართული ლიტერატურის ისტორია, I, стр. 186.

[35] Ibid., стр. 187, ср. 289—299.

ревода с грузинского на греческий язык. С другой-же стороны, причислять „Абукуру“ к категории отреченных книг нет решительно никакой необходимости, ибо Книга эта, как содержавшая в себе, повидимому, определенное отражение обрисованной в заманчивом свете миссионерской деятельности известного оплота халкедонитства, епископа Харранского Феодора, по прозванию „Абукуры“, хотя-бы в целях просто апологетических, отнюдь не могла быть признана внеканонической. Следовательно, если в „Послании Евфимия Великого“ говорится о какой-то Книге „Абукорова“ или „Абокрофа“, то под таковою Книгою надлежит разуметь не Книгу Абукуры, как это, пожалуй, можно было-бы допустить с первого взгляда, а, наоборот, какую-то апокрифическую книгу, однако Книгу, содержащую в себе такие апокрифы, которые так или иначе разнятся от апокрифов типа „Обращение Антиохии“, „Жизнь Адама“, „Детство Христа“, „Жизнь апостолов“ и пр., иначе, при упоминании в означенном Послании апокрифов последнего типа, не было-бы никакой нужды выделять особо Книгу „Абукорова“ или „Абокрофа“.

Как бы то ни было, окончательное разрешение вопроса может последовать только лишь после тщательного изучения всех показаний древних авторов о том, как они понимали „Абукуру“ и „Абукорову“ — „Абокрофу“. С этой целью до поры до времени могли-бы быть привлечены те указания, которые заключаются в наличных описаниях древнегрузинских рукописей, или-же случайно обнаружены нами при наших занятиях над манускриптами.

Так, в изданном А. А. Цагарели „Списке памятников Грузинской письменности“, который „составлен 26 сентября 1810 г.“, между прочими рукописями, под № 155 отмечена:

აპოკრიფა, ბერძულიდამ ქართულად თარგმნილი; ესე წერილი ძვირად არის, ბევრი არ არის [36].

Апокрофа, переведенная с греческого языка на грузинский; писание это попадается редко, [ибо оно] не [во] многих [экземплярах].

Рукопись б. Тифл. Церк. Музея № 311, переписанная 17/II 1842 г. и заключающая в себе Житие Андрея Юродивого, сопровождается примечанием:

---

[36] А. Цагарели, Сведения о памятниках грузинской письменности, т. I, в. 3, Спб. 1894, стр. 260.

ამა წიგნსა ეწოდების ბერძულად **აპოკოროფა**[37].

Книга эта называется по-гречески *Апокорофа*[38].

И это примечание дало Корн. Кекелидзе основание думать, что „*Книга Апокорофа* это—Житие Андрея Юродивого“ (წიგნი აპოკოროფა—ანდრია სალოსის ცხოვრება)[39].

Но такое заключение преждевременно, ибо цитованному примечанию противоречит рукопись б. О-ва распр. грамотности № 3727, состоящая из 3-х различных по содержанию и времени написания (XVIII—XIX в.в.) частей, одна из коих, представляющая собою апокриф „Жизнь Адама“, сопровождается надписанием такого содержания:

ამ წიგნსა ეწოდების ბერძულად **აპუკოროფაჲ**, რომელ არს სამოძღუროთა კითხუაჲ და არა ყოვლისა ერისა საანჯმნო ყოფაჲ უცებთა და უმეცართა, არამედ მეცნიერთა ვითარცა ჰსჯულის კანონი (рп., стр. 5).

Книга эта называется по-гречески *Апукорофа,* которая есть наставническое чтение, и [предназначена] она не для распространения среди неучей и невежд, но—для ученых, подобно Номоканону.

Значит, выходит, что „Апукорофа“ рп. б. О-ва распр. грам. № 3727, покрывающая собою „Жизнь Адама“, отнюдь не может быть идентифицирована ни с „Апокрофою“ рп. б. Церк. Музея № 311, покрывающею собою „Житие Андрея Юродивого“, ни с „Абукоровою“—„Абокрофою“ из Послания Евфимия Великого, не имеющею ничего общего как с „Жизнью Адама“, так, повидимому, и с „Житием Андрея Юродивого“. Потому-то ясно, что какой-бы *апокриф* (ἀπόκρυφος) мы не понимали под „Абукорова“ || „Абокрофа“—„Апокрофа || „Апокорофа“—„Апукорофа“, ни одна из них не может быть идентифицирована с „Книгою *Абукуры*“ из Жития Святогорцев.

Но имеет-ли „Книга *Абукуры*“ прямое или косвенное отношение к какому-нибудь из произведений или собранию произведений Феодора *Абукуры*, епископа Харранского, вопрос этот пока остается открытым.

Л. Меликсет-Беков.

---

[37] Ср. Корн. Кекелидзе, ქართული ლიტერატურის ისტორია, I, стр. 469.
[38] Ф. Жордания, Описание рукописей etc., I, стр. 308.
[39] Корн. Кекелидзе, ц. с., ц. м.

ИЗВЕСТИЯ КАВКАЗСКОГО ИСТОРИКО-АРХЕОЛОГИЧЕСКОГО ИНСТИТУТА
BULLETIN DE L'INSTITUT CAUCASIEN D'HISTOIRE ET D'ARCHÉOLOGIE
ТОМ IV ТИФЛИС 1926 TIFLIS TOME IV

Автограф Иоанна (Ованеса) Ванакана Таушского, армянского писателя монгольской эпохи.

Историк первой эпохи нашествий монголов на Албанию, Грузию и Армению, один из многочисленных учеников Ванакана, Кириак (Киракос) Ганзакский, дает исчерпывающие сведения о жизни и научной деятельности своего учителя, называя его самым выдающимся среди учеников Мхит'ара Гоша.

Ванакан в истории древнеармянской литературы занимает исключительное место. Все современники отзываются о нем с похвалою не столько за его литературные труды, сколько за его научно-педагогическую деятельность. Он является основателем целой школы писателей северной Армении или, если можно было-бы так выразиться, Албано-Армении. В период вторжения монголов в пределы Албании, Ванакан со своими учениками находился в пещере к югу от крепости Тауш, где предавался чтению книг и занимался со своими учениками [1]. Кириак передает подробности пленения монголами Ванакана: „Монголы, обыскав пленных, взяли все, что, по их мнению, им было нужно. Все, что было в пещере, церковную утварь, сосуды, кресты серебряные и *два евангелия* в серебряных окладах, все это они оставили

[1] Тауш или, вульгарно, Тавуш, ныне известный под названиями: у армян „Берд" (что́ означает *крепость*), а у тюрок „Т'овуз-кала", находится в пределах С. С. Р. Армении, в Шамшадинском районе Делижанского уезда, приблизительно в 15 вер. от ст. Тоуз з. ж. д. (по тифлис-бакинской магистрали). Селение „Берд" расположено на левом берегу р. Т'овуз-чай. Напротив селения, на правом берегу той-же реки, возвышается скалистый холм, заканчивающийся небольшим ровным плато, которое, собственно, и является историческою крепостью. Вершина холма с В. и С.-В. стороны окружена двойною стеною. Супротив крепости виднеется скала с знаменитою пещерою Ванакана, которая ныне известна под названием „Ахут" (*Ախուտ*).

вардапету, но через несколько времени *отняли их у нас*“ [2]. По словам историка, впоследствии Ванакан был выкуплен из плена армянами крепости Гаг за 60 даhеканов, но об отнятых у Ванакана рукописях у Кириака больше ничего не говорится. Ныне, после регистрации рукописей г. Вана, представляется возможным не только проверить вышеуказанное сообщение Кириака, но и проследить дальнейшую судьбу этих манускриптов.

Когда зимою 1915—1916 г.г., по командировке от Академии Наук, под общим руководством акад. Н. Я. Марра, я работал на Кавказском фронте по регистрации и собиранию памятников культуры [3], мне в старой части гор. Вана, в церкви во имя Вардана, попалась брошенная во время бегства армянского населения пергаментная рукопись, как потом оказалось, одна из тех двух книг, которые монголы отняли у Ванакана [4]. В конце этой рукописи помещена запись, написанная Ванаканом в Тифлисе собственноручно в 687 г. армянского летосчисления (1238 г.). Запись гласит следующее (см. табл. I):

Ես Վանականս գրեցի իմով| ձեռամբս ի Տփխիս քաղա|քի ի դրան սուրբ Քառասնիցս|, զի գերեալ էր աւետարանս ի Տա|ւրշոյ ի Մուղան ի Թաթարէն և| յետ երից ամաց ասա բերեալ անվն|աս վաճառեցին ի ՈՁԷ թուիս՝ Զոր փառաւոր աւագէրէց Սա|րգիս հասարակ

Я, Ванакан, написал сие собственноручно в городе Тифлисе, под сенью церкви сорока мучеников, ибо сие евангелие пленено было из Тавуша в Мугань татарами, и через три года, в целости доставив сюда (в Тифлис), продали, в 687 г. нашей эры. Славный

По словам Кириака (Киракоса) Гандзакского, близ пещеры находилось сел. „Волорут“ (*Ոլորուտ*). Действительно, недалеко от названной пещеры доселе еще видны следы бывшего села, называемого ныне *Հին բերդ Древняя крепость*. Среди развалин этого села, под одним из деревьев, находится так называемая „могила вардапета“ (*վարդապետի գերեզման*). Местные жители считают ее надгробием на месте упокоения Иоанна (Ованеса) Ванакана. Однако, это не соответствует действительности, ибо Ванакан, судя по данным Кириака, должен быть похоронен на кладбище монастыря Хоранашат.

[2] *Պատմութիւն Հայոց արարեալ Կիրակոսի Վարդապետի Գանձակեցւոյ*, Москва 1858, стр. 142 -148 (*„Վասն գերութեան Վարդապետին Վանականայ և որոց ընդ նմա“*); К. Патканов, История монголов по армянским источникам, в. II, Спб. 1874, стр. 22—30 („Плен вардапета Ванакана и его товарищей“).

[3] ИАН 1916 г. № 10, стр. 83—87, 817—822.

[4] Рукопись эта с коллекциями древнеармянских рукописей Ванского района мною доставлена в Эчмиадзинскую библиотеку.

պատուական քահանայիւք և աստուածասէր ժողով|րդական տանուտէրաւք բազո|ւմ ծախաւք և աշխատութեամբ գնե|ալ ետուն ի մեզ։ Որոց տացէ Քրիստոս փո|խադարձ զսուրբ արքայութիւն և զդր|ախտն արձակել ի կապանաց մեղ| աց և հանել ի խաւարէ ի լոյս անմատ|ոյց։ Աստէն պահելով շինութեան և| ի խաղաղութեան։ Բարեխաւսութեամբ սուրբ աւետարանիս և ամենայն| սրբոց իւրոց։ Ամէն [5]։

протоиерей Саргис, со всеми уважаемыми священниками и боголюбивыми приходскими старостами, истратив много денег и положив много труда, [вы]купили его и вернули нам. В воздаяние да даст Христос святое царствие и рай; освободит их от уз грехов и изымет из тьмы в свет неприступный. В сей-же жизни сохранит в благополучии и в мире. Предстательством святого евангелия и всех святых. Аминь.

Помимо того, что запись, как автограф одного из выдающихся писателей монгольской эпохи, является интересным палеографическим памятником, она, вместе с тем, как подлинный исторический документ, еще раз подтверждает достоверность сообщений Кириака Гандзакского об осаде монголами Таушской крепости и пленении Ванакана. Как я указывал, запись сохранилась в одном из тех двух евангелий, о которых Кириак говорит, что их монголы отняли у Ванакана. Оказывается, у монголов эту рукопись купили в Тифлисе в 687 (1238) г. прихожане одной из старинных армянских церквей города—*Քառասնից*, ныне *Հրեշտակապետաց*, что̀ недалеко от Майдана, и вернули Ванакану, который, после своего выкупа из плена, находился в Тифлисе [6].

Самое важное в записи то, что она в точности устанавливает год осады Тауша, чего нет у Кириака. Ясно, что монголы взяли Тауш в 1235—1236 г., т.-е. на три года раньше выкупа евангелия (1238 г.).

Пользуясь случаем, должен сказать, что все сведения Кириака об осаде Тауша, о пещере Ванакана и пленении его, о Хоранашате и т. д. вполне подходят к данному району, богатому археологическими

---

[5] Запись эта впервые воспроизведена монахом Варагского монастыря, известным собирателем памятников арм. словесности Г. Срвандзтянцем в соч. *Թորոս աղբար*, Константинополь 1885, стр. 275. См. также Алишан, *Հայապատում*, Венеция 1901, стр. 463; А. Воскян, *Յովհաննէս վանական և իւր դպրոցը* [„*Ազգային Մատենադարան*“ XCIV], Вена 1922, стр. 15.

[6] См. Л. Меликсет-Беков, О междоусобице в Тифлисе в 1197 г. etc., Изв. КИАИ, т. III. Тфл. 1925, стр. 52.

памятниками соответствующей эпохи, в чем я лично убедился при моем посещении такового в 1903 г. с целью описания исторических памятников, а равно проверки и собирания древнеармянских эпиграфических материалов.

Это обстоятельство лишний раз доказывает добросовестность сообщений современника событий, историка Кириака Гандзакского.

С. В. Тер-Аветисян.

ИЗВЕСТИЯ КАВКАЗСКОГО ИСТОРИКО-АРХЕОЛОГИЧЕСКОГО ИНСТИТУТА
BULLETIN DE L'INSTITUT CAUCASIEN D'HISTOIRE ET D'ARCHÉOLOGIE
ТОМ IV ТИФЛИС 1926 TIFLIS TOME IV

Крестьянские жилища Высокой Армении [1].

В своей статье о карабахском карадаме [2] я указывал на важное значение изучения строительных особенностей крестьянских жилищ для выяснения вопроса о происхождении многих характерных черт армянского церковного зодчества, а также для раскрытия этнических наслоений в составе населения той или иной области Армении. Основательность этой мысли подтверждается новыми материалами, которые мне удалось собрать летом 1925 г. относительно крестьянских построек горно-степных равнин Эрзинджана, Эрзерума и Басена. Этот район входит в пределы той исторической области, которую армяне называли *Բարձր Հայք Высокая Армения*, и отличается отсутствием леса и резко выраженными колебаниями температур как суточных — дня и ночи, так и годовых — лета и зимы. В настоящее время все армянское население этих равнин или, как характерно называют их армяне, „полей" (դաշտ) рассеялось: часть его еще задолго до появления русской власти на Кавказе отходила на З., за Антитавр, на малоазийское плоскогорье и сливалась с издавна поселившимися здесь своими соплеменниками, другая почти на всем протяжении XIX века то широкими потоками, то отдельными струйками разновременно переливала в пределы т. н. „Русской" Армении. Как известно, во время мировой войны все армянское население т. н. „Турецкой" Армении было выдворено в Месопотамию, вследствие чего соответствующий район оказался лишенным коренных жителей. Изучение этнографических особенностей эрзинджанских, эрзерумских и басенских армян в настоящее время воз-

[1] Читан в собрании ученых членов КИАИ 7. XII. 1925.
[2] См. Изв. КИАИ, т. III, стр. 97—108.

можно вести только на материалах, сохраняющихся у переселенцев из т. н. Высокой Армении, нашедших убежище преимущественно в „Русской“ Армении после первой русско-турецкой войны, в 1829 г. Это—район местообитания тех армян, которые, после заключения Адрианопольского мира, следуя за войсками ген. Паскевича, сплошными поселениями заняли б. Александропольский, Ахалк'алак'ский и Ахалцихский уезды и возвели здесь новые жилища, сохраняя рабскую верность своим вековым традициям. Впрочем, есть основание думать, что на местах нового своего оседания эти переселенцы нашли родственные строительные типы. Несмотря на почти столетнее соприкосновение с русской культурой, не только во многих деревнях, но даже и в городских поселениях, в Ленинакане (б. Александрополе-Гюмри), Ахалк'алак'-и и Ахалцихе сохранилось немало таких старых домов, подвергшихся в редких только случаях, главным образом, вследствие семейных переделов, архитектурному перекраиванию. Мне пришлось обследовать до двух десятков таких сооружений, и я был тут, как и в Карабахе, поражен постоянным точным повторением издревле усвоенных структурных форм и технических приемов, явлением, естественно объяснимым общим консерватизмом местного хозяйственного уклада Личные наблюдения были пополнены подробными опросами не только лиц, близко знающих район нового поселения армян Высокой Армении, но и уроженцев Эрзинджанской, Эрзерумской и Басенских равнин. Ценные данные были сообщены как местными сельскими учителями, так и беженцами, успевшими совершенно недавно, во время мировой войны, перейти за линию русских войск и тем избегнувшими общей участи выдворения в Месопотамию. Таким путем выяснилось широкое распространение типа крестьянского жилища как на восток, в районе Ленинакана, Ахалк'алак'-и Джавах[ет]ского и Ахалциха, так и на запад, в направлении Анатолийского полуострова, за Байбурт, Шапин-Караисар и Сивас. Интересно, что этот тип усвоен также и не армянским, тюркским населением сих местностей, и хотя многие части этого типа носят тюрко-арабские названия, однако несомненно, что основные черты его восходят к глубокой древности, во всяком случае, ко времени до тюрко-сельджукского переселения и вытекают не из тех общественных навыков, с которыми вторглись в Армению тюрко-сельджуки, степняки, прошедшие военную школу под ближайшим воздействием арабов, а непосредственно логически из чисто-местных хозяйственных предпосылок, уходящих в глубокую древ-

ность: все части жилья приспособлены к оседлому земледельческому быту с рабочим скотоводством, с изоляцией очага.

Спустился-ли этот тип с „Армянского Нагорья“ в М. Азию, или, что̀ кажется более вероятным, поднялся из М. Азии, из области древних хеттских и фригийских поселений, в Армению—вопрос этот без дополнительных изысканий пока бесспорно и твердо не может быть решен. Пока прочно устанавливается тот факт, что „высоко-армянский“ тип резко отличается от типа „северовосточно-армянского“, от карадама лесистого Карабаха, находившегося на пути передвижения народов через Каспийские ворота из южно-русских степей и С. Кавказа на Юго-Кавказ и обратно.

Прежде всего, бросается в глаза бо́льшая сложность жилья; между тем, как в Карабахе карадам стоит обособленно от помещения для скота, тут жилое помещение всегда тесно сплетается с хлевом в один комплекс, причем как-бы стушевывается грань, отделяющая одну часть от другой: человек зимою перемещается поближе к скоту, чтоб воспользоваться теплотою его дыхания и свежего навоза. Едва-ли можно сомневаться, что это тесное сочетание жилья человеческого и для скота продиктовано условиями окружающей природы, почти совершенно лишенной лесной растительности и побуждающей искать, помимо дров и кизяка, другие естественные источники тепла.

С другой стороны, существенные различия отмечаются и в самой конструкции отдельных частей жилищ в двух противолежащих областях Армении—в западной и в наиболее отодвинутой на восток.

Комплекс „высоко-армянского“ жилища складывается из трех отделений: 1) специально-хозяйственного, жилого—„туна“ (*տուն*), т.-е. *дома*, 2) хлева для скота с отделением для человеческого жилья—„гома“ (*գոմ*), или „ахора“ (*ախոռ*) и, наконец, 3) внешней оды (*դրսի օդա*), для приема гостей: последняя часть не так давно вошла в состав древнего сложного здания и резко выделяется своими тенденциями к новизне: окнами, проделанными не в крыше, а в наружной стене, выходящей во двор. Все три отделения встречаются лишь в зажиточных хозяйствах; обычно имеются налицо лишь два первых—тун и гом,—беднота-же довольствуется одним гомом. Все здание стоит выше земли и возводится на прочном фундаменте довольно грубо, из рваного камня на глине, изредка на извести. Стены, толщиною от $^{3}/_{4}$ до $^{7}/_{8}$ м., редко штукатурятся извне; лишь передняя стена, в которой оставляется единственная дверь, ведущая во внутренние помещения,

выкладывается с бо́льшей тщательностью, часто из тесаного камня, с правильным расположением плит разных цветов, с орнаментированным карнизом и дверной каймой. Перед домом никогда не бывает навеса: все здание производит впечатление глухого, неправильного ящика.

Через наружную дверь, достаточно широкую и высокую (в нее может пройти оседланная лошадь), перекрытую сводом, под которым каменная плита украшается надписью с именем хозяина или строителя, а часто еще и каким-либо орнаментом, вступаешь в довольно обширные сени, в „бак“ (*բակ*) или „шак'“ (*շվաք, тени, сени*), или, как называют реже, „сырах“ (*սրահ*), или „чардах“ (*չարդախ*). Эта передняя выполняет довольно сложную роль: в нее выходят двери из всех отделений дома, из туна, гома и сда; здесь летом располагаются спать некоторые из членов семьи, не отправляющиеся в горы на летние пастбища, или-же не ночующие на нивах, вместе с рабочим скотом, поближе к полевым работам; здесь временно складываются мешки со свеже смолотым зерном, мелкие хозяйственные орудия и т. п.; и здесь-же, меж ног проходящих, снуют куры...

„Тун“ *дом* представляет самостоятельное целое. Это строго квадратная комната, со сторонами длиною в 5—7 м. Дверь из сеней помещается чаще всего посредине одной из сторон. В стенах оставляются ниши—„патрhан“-ы (*պատրհան, պատուհան*) для хранения всякого домашнего скарба; в одну из них специально складывается постель и потому она называется „местом для постели“ (*ծալքատեղ*). Сравнительно недавнего происхождения снабжение некоторых из этих ниш дверцами, придающими им вид стенного шкапа: тогда они носят название „толаб“ (*տոլաբ*).

В „тун“ свет проникает сверху, из оставленного в потолке отверстия—„ердик'“-а (*երդիք*);—боковых окон нет. Потолок и является самой характерной частью „туна“. Чтоб разгрузить стены от его тяжести, к каждой стене вплотную, заходя частью в самую стену, на каменных базах—„сынк'ар“-ах (*սընքար*) приставляется по паре четырехугольных, хорошо обтесаных столбов, по одному на расстоянии $1-1^1/_2$ м. от каждого угла. Толщина этих столбов—„сун“-ов (*սուն*, род. пад. *սան*) не переходит за 25—30 см. В бедных домах они представляют просто очищенные от коры стволы деревьев, установленные тонким концом вверх. На столбах посажены капители в виде опрокинутой вниз коротким основанием узкой трапеции. Эти восемь ложных колонн поддерживают прогоны, положенные на стенах

и известные повсеместно под арм. именем „аорма“ или „аормн“ (*առորմա, առորմի* [в Шапин-Караисаре искажено в *հառոմի*]), что буквально означает *пристенник.*

Самый потолок подымается несколькими ярусами вверх, суживаясь к центру, как-бы образуя купол. Это перекрытие получается не укладкой бревен параллельно к сторонам квадрата, как это мы имеем в карабахском карадаме, а пересечением углов. Углы прогонного квадрата пересекаются короткими четырехугольными бревнами — „конд“-ами (*կոնդ*), концы которых приходятся почти над столбами (колоннами), водруженными по одной и другой стороне комнатных углов. Весь угол заполняется такими-же правильно обтесанными, четырехугольными, всеукорачивающимися бревнами; такими-же бревнами заделываются промежутки над прогонами между концами получившихся треугольников. Этим способом квадрат стен и прогонов переходит в восьмиугольник. На этом первом ярусе укладывается второй, то-же восьмиугольник, но меньшего размера, образуемый иным порядком укладки: четырехугольные бревна—„конды“ укладываются параллельно прогонам, концами на треугольниках первого яруса, и заполняются „кондами“ все образующиеся здесь трапеции, а промежутки между передними концами трапеций над треугольниками первого яруса то-же заделываются „кондами“. За вторым ярусом идет третий: в больших домах — восьмиугольник, в малых—квадрат. Тут уже бревна сперва укладываются ближе к центру, параллельно к передним краям треугольников первого яруса, и заполняются трапеции за ними, а потом заделываются промежутки между концами этих новых трапеций над передними бревнами трапеций второго яруса. Вместо восьмиугольника получается квадрат, если концы новых трапеций касаются друг друга. Четвертый и дальнейшие ярусы суживаются квадратами, ложащимися друг на друга концами на середине сторон нижнего яруса. Наконец, в самом верху последний квадрат оставляется открытым для „ердик'а“-окна. Все, образующиеся при таком перекладывании друг на друга квадратов, треугольники заполняются правильно обтесанными бревнами, вплотную прилегающими друг к другу. Для предупреждения от падения вниз кого-либо из поднявшихся на крышу, „ердик'“ снабжается перекрещивающимися посередине двумя железными прутьями (*խաչ* или *խաչերկաթ*, или *երկաթի ճաղեր*), концы которых всаживаются в середину сторон квадрата. Снаружи все эти ярусы покрываются камышом, соломой, сеном или саманом, и затем уже водонепроницаемой

глиной. Получается форма слабо приподнятого усеченного конуса на квадрате, своего рода купола, который называется арабским именем — „хуба", „г'убба" (*խուբա, գուբբա, գումպե*). Снутри все бревна отструганы аккуратно и обыкновенно покрываются растительной краской, так что кажутся полированными. На всем протяжении Высокой Армении подобный плафон известен под названием „г'арнавуч" (*գառնաւուչ* или *գառնաւուչ, գառնագուչի*). Слово это некоторые объясняют турецкими корнями *գառնաթ крыло* и *գուչ птица*, уподобляя такой потолок раскрытым крыльям птицы. В Буланыхе и Алашкерте и в некоторых деревнях района Ленинакана близкое к этому типу перекрытие носит чисто армянское название — hазарашен (*հազարշէն*) *тысячестрой*, т.-е. сложенный из тысячи кусков, хотя сама конструкция комнаты несколько и отлична; в других местах, напр. в Шапин-Караисаре, она называется „сог'омац'ац'к" (*սողոմածածկ*), что̀ некоторые объясняют как сокращение слова *սողոմոնածածկ соломоновское покрытие*, или, как во II уч. Ленинаканского уезда, в Кизилкоче, — „дастац'ац'к" (*դաստածածկ*).

„Г'арнавуч" — дома̀ всегда соединены с прицелами, которые делают их особенно интересными для выяснения происхождения некоторых частей церковной архитектуры. В одной из стен, обыкновенно против двери, оставляется широкий, почти в $^3/_4$ стены, просвет, по бокам которого равные простенки до углов имеют едва $1—1^1/_2$ м. Он перекрыт аркой, не доходящей на $^1/_2—^3/_4$ м. до начала потолка (прогона). Это — вход в соседнее отделение, где помещается „т'ондир" (*թոնդիր*), т.-е. цилиндр из обожженной глины, врытый в землю, диаметром около $^3/_4$ м., для выпечки хлеба и приготовления пищи; отсюда он называется „т'ындроджах" (*թընդրոջախ*) или „т'ындратун" (*թընդրատուն*) *дом с т'ондиром*. Аркой служит каменный свод или сводообразный деревянный щит, прикрывающий толстые бревна, переброшенные от одного простенка до другого над входным отверстием и поддерживающие верхнюю часть стены. Назначение этой арки мешать дыму проникать в тун из т'ындратуна. Вообще принимаются все меры к тому, чтоб тун не подвергался загрязнению, копоти; стены его оштукатурены тщательней других частей здания; самая арка нередко раскрашивается и украшается орнаментом — розеткой о восьми лепестках, называемой „вард" (*վարդ*) *роза*. Иногда по обеим сторонам розетки — „вард" появляется по птице (голуби), клюющей ее [3].

[3] Ср. изображение на тиаре Тиграна Великого на монетах.

У т'ындратуна пол на $^1/_4$ м. выше пола туна для удобного вкапывания т'ондира в землю и устройства поддувальника—„снвац'к'" (*սնվածք*), в Лори—снду (*սնդու*), который выходит отверстием в тун, под каменной ступенью „т'мбик" (*թմբիկ*), ведущей в т'ындратун. Потому этот последний нередко называется „верхним домом" (*վերի տուն*), в отличие от туна—„нижнего дома" (*ցածի տուն*).

Самый т'ындратун в основных чертах напоминает церковную абсиду и имеет форму четырехугольную или чаще полукруглую, в зависимости от устройства дымового выхода в крыше. Четырехугольная форма придается ему тогда, когда потолок выкладывается из дерева правильной квадратной укладкой, т.-е. укладкой сначала двух бревен параллельно длинным стенам, затем на них новых двух бревен параллельно коротким стенам, в третьем ярусе опять двух бревен параллельно длинным стенам и т. д. постепенно суживающимися квадратами до ердик'а, верхнего отверстия, предназначенного не столько для получения света, сколько для выхода дыма. Если-же потолок, во избежание пожара, выкладывается из камня, т'ындратун принимает форму полукруга, диаметром прилегающего к самому туну, чтоб выше стен легко перейти к кругу и суживающимися кольцеобразными рядами закончить наверху узким круглым выходом. Этот конический колпак обыкновенно выше ердик'а туна. Снаружи как деревянное, так и каменное перекрытие одеваются, как и тун, земляным чехлом. Издалека эта часть крестьянского дома-туна с т'ындратуном имеет два конусообразных возвышения, из которых одно, подымающееся над полукруглым т'ындратуном, выше.

В стенах т'ындратуна симметрично оставляются маленькие нишки—„ачк'унк'" (*աչքունք*) *глазочки* для складывания всякой посуды и всего того, что необходимо иметь под рукой при варке пищи. Т'ындратун является одновременно и кухней, и столовой: тут, вокруг печки, на полу, „у края т'ондира" (*թընդրափ*) обычно устраивается обедать семья, причем некоторые садятся на самой ступеньке, на т'мбике (*թմբիկ*). Этим объясняется и то обстоятельство, что кладовая (или кладовые), маленькая четырехугольная комната—„к'илар" (*քիլար*)[4] выходит своей узкой дверью в т'ындратун. В очень редких случаях дверь эта открывается прямо в тун, а в бак—переднюю, в сени или в гом она никогда не проделывается. Кладовая находится

[4] Турецкое слово.

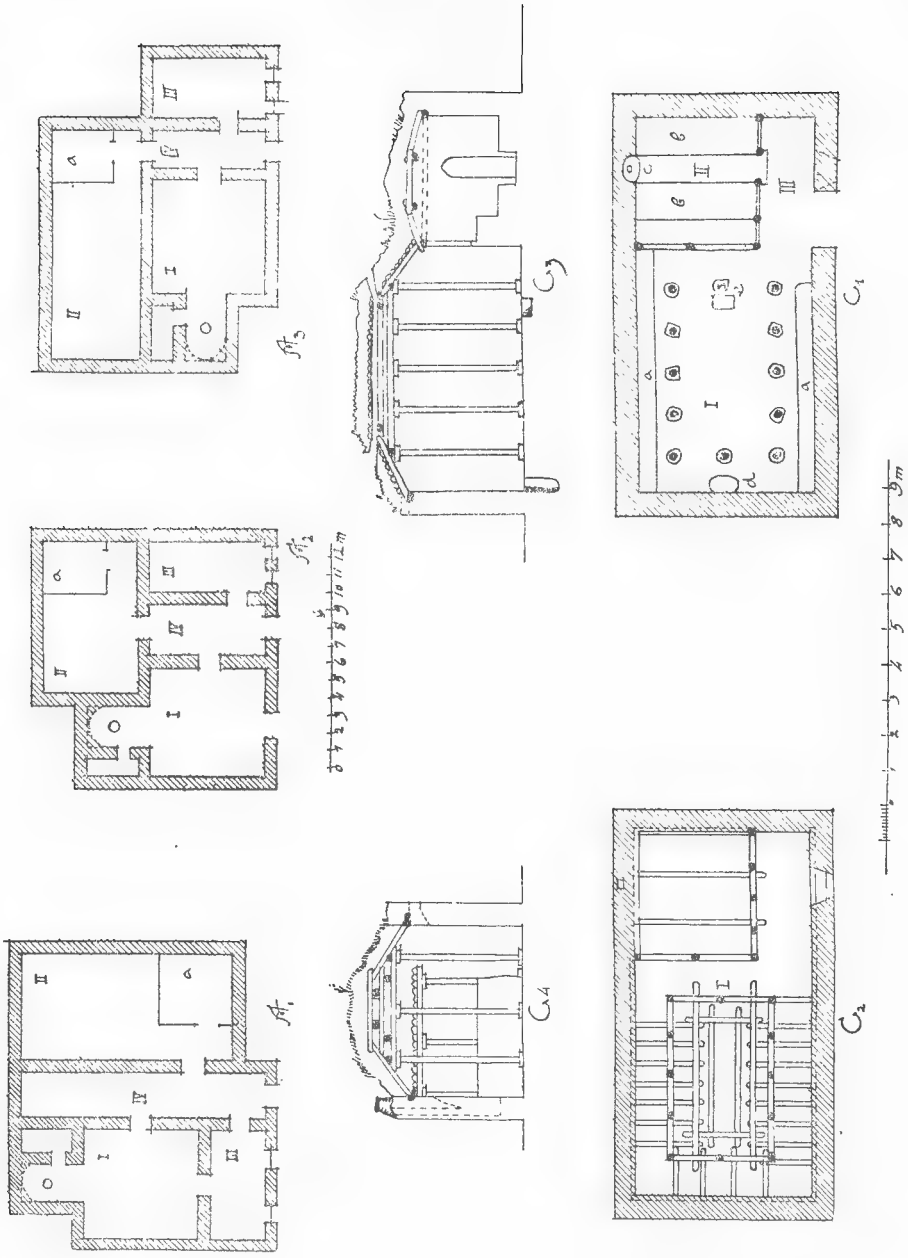

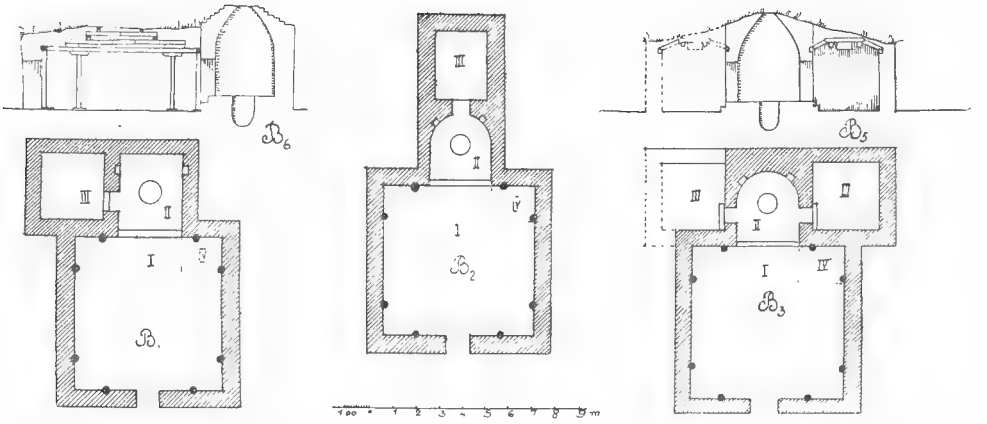

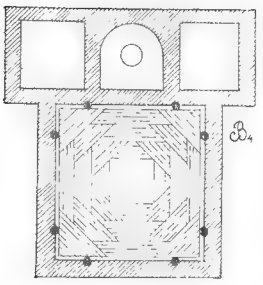

Крестьянские жилища Высокой Армении.

Обяснительные указания к чертежам на стр. 62 и 63.

Фиг. А (стр. 62). Варианты различной распланировки всего комплекса помещений: I—«тун» (*տուն*) дом, II—«гом» (*գոմ*) хлев; a—«гоми-одá» (*գոմի օդա*). III—«дрси одá» (*դրսի օդա*) внешн. одá *. IV—«бак» (*բակ*) или «швак'» (*շվաք*) сени.

Фиг. В. (стр. 63). «Тун» (*տուն*) дом: B_1, B_2 и B_3—варианты распланировки туна; B_4—плафон; B_5— поперечный разрез B_3 через II и III; B_6—продольный разрез B_1 или B_3. I—«цац'и тун» (*ցածի տուն*) нижний дом. II—«т'ындратун» (*Թընդրատուն*) или «вери тун» (*վերի տուն*) верхний дом. III—«к'илар» (*քիլար*) кладовая. IV—«сак'ю» (*սաքի*) нара.

Фиг. С. (стр. 62). «Гом» (*գոմ*) хлев: C_1—план; C_2—плафон; C_3—продольный разрез; C_4—поперечный разрез через I. I—«гом» (*գոմ*) хлев. II—«гоми одá» (*գոմի օդա*) хлевное помещение. III—передняя оды: a—«мсур» (*մսուր*) ясли, кормушка для скота; b—«садр» (*սադր*) нары; c—«бухара» (*բուխարա*) камин; d—«джрhор» (*ջրհոր*) колодезь; e—«т'ырк'ноц» (*Թըրքնոց*) навозник.

[* Арм. тур. „одá“, по раз'яснению акад. Н. Я. Марра (XB, VI, стр. 238, прим. 2), „реально не имеет ничего общего“ с гурийским „òда“. *Ред.*].

под ответственностью и прямым надзором „хозяйки дома", которая и спит в туне, между тем, как остальные члены могут спать и в гоми-одà, в хлеве. На ночь оставаться спать в туне хозяйка разрешает из служащих, не членов семьи, лишь лицам, пользующимся ее исключительным доверием [5]. В зажиточных семействах кладовых бывает две—по одной по той и другой стороне т'ындратуна. Редко она устраивается непосредственно за т'ындратуном, обыкновенно рядом, примыкая одной стеной к т'ындратуну, а другой к туну.

В туне, в одном углу, примыкающем к т'ындратуну, можно видеть иногда сак'ю (*սաքիւ*), небольшое каменное возвышение, нечто в роде широких нар, на котором сидя работают женщины или отдыхает и спит семья. Однако, этим именем называется и специальная пристройка с несколько возвышенным полом, которая увеличивает жилую площадь помещения. При этом одна стена туна почти целиком удаляется: ее заменяют, для поддержания крыши, толстые балки, переброшенные от одной соседней стены к другой, и подпертые, для прочности, крепкими деревянными столбами: прогоны укладываются непосредственно на эти балки. Боковые стены продолжаются на $1^1/_2$ —2 м. и замыкаются глухой стеной, параллельной к удаленной стороне квадрата туна. Полученная таким образом четырехугольная ниша является как-бы расширением туна и получает свет через отверстие в потолке туна. Это отделение служит спальным отделением, в большинстве случаев, для новобрачных.

Перехожу к описанию гома—*хлева*. Он возводится менее аккуратно, чем тун, кроме части, предназначенной для „внутренней оды" (*ներսի օդա*), для человеческого жилья и потому лучше отделываемой. Это—четырехугольное здание различной ширины и длины, в зависимости от количества помещаемого скота. Вся площадь разбивается на два неравных отделения: большее—для скота, меньшее—одà—для жилья. В обоих отделениях своя конструкция потолка, но в обоих случаях она существенно отличается от техники плафона в туне. В отделении для скота, в хлеве в тесном смысле слова, прежде всего параллельно длинным стенам, на расстоянии менее метра от них, устанавливаются симметрично на каменных базах высокие столбы с промежутками, достаточными для помещения одного крупного домашнего

---

[5] Ср. греч. θάλαμος *комната хозяйки, спальня хозяйки,* Н. Я. Марр, Первый средиземноморский дом и его яфетические названия, -ИАН 1924 г., стр. 229.

животного. На каждом ряде этих столбов, подымающихся выше линии стен примерно на 50—60 см., в желобчатых углублениях укладывается параллельно стенам по длинному бревну—„малараси“ (*մալարասի*)[6], а на концах этих бревен сверху, параллельно коротким стенам,—по более короткому поперечному бревну—„кармнджак“ (*կարմնջակ*) *мостик*, на расстоянии 1—1$^1/_2$ м. от стены и от оды. Чтобы предохранить кармнджак от сгибания под тяжестью массивной крыши, он подпирается вспомогательным столбом, устанавливаемым посредине. Четырехугольнику бревен придается устойчивость посредством косых брусьев—„мардак“-ов (*մարդակ*)[7], которые лежат одним концом на прогонах—„арорма“ (*առորմա*) поверх стен, другим на бревнах. На кармнджаки перекидывается вторая пара малараси, параллельно нижней паре, но несколько ближе друг к другу; на них, параллельно нижним кармнджакам, с отступлением во-внутрь, укладывается новая пара кармнджаков, на которых перекидывается, опять с отступлением во-внутрь, последняя, третья пара длинных малараси. Все промежутки заделываются поперечными узкими брусьями—„мардаками“ (*մարդակ*), а сверху все покрывается глиной таким-же способом, как и тун. Для света, в крыше, между концами последней пары малараси над кармнджаками, оставляются по бокам два отверстия, тоже называемые „ердик'“-ами. Подобное перекрытие носит характерное название *колыбельного* (*օրոցքածածկ*), хотя и напоминает скорее перевернутую лодку.

В хлеве вдоль длинных стен устраиваются каменные узкие возвышения для яслей—*մսրկաններ*. Каждое отделение между столбами, предназначенное для одного животного, называется „п'ак“ (*փակ*). Пол устилается тесаным камнем и содержится в идеальной чистоте. В конце среднего прохода, обыкновенно ближе к выходной двери, устраивается углубление, обкладываемое камнями, для сбора навоза (*թըրքնոց*); тут-же, у края его, устанавливается камень или кусок бревна—„ишук“ (*իշուկ*) *ослик*, подставка для корзины, в которой выносится навоз из хлева.

На другом конце прохода иногда вырывается колодец, откуда достают воду, чтоб обмывать животных и поить их. Если-же нет возможности получить таким способом воду, а родники находятся да-

---

[6] Тур. слово, от „мал“ (*մալ*) *скот*.

[7] Тур. слово.

леко от деревни, в короткой боковой стене хлева оставляется отверстие, снабжаемое решеткой, на которой снаружи собирается снег. От теплого дыхания животных снег начинает быстро таять, и вода стекает прямо в каменный бассейн, помещаемый непосредственно под отверстием.

Жилое отделение в гоме—одà—отгораживается от собственно хлева рядом столбов, поддерживающих толстое бревно, которое перекинуто от одной длинной стены к другой, параллельно короткой стене. Обыкновенно их бывает три или четыре. Основанием для них служит довольно толстая каменная стена-перегородка, поднимающаяся на $1^1/_4$—$1^1/_2$ м. от земли. Четырехугольник оды подразделяется на две части, по крайней мере, двумя столбами, подпирающими бревно, идущее от упомянутого выше бревна-перегородки к короткой боковой стене. Узкая часть шириной в $1—1^1/_2$ м. у самого входа служит как-бы второй передней; в более широкой помещается сама одà, представляющая две широкие (не уже 1 м.) каменные нары, пристроенные к боковой короткой стене и к стене-перегородке с узким проходом между ними (не более метра). Пол этого прохода на одну ступень выше пола передней и хлева. Проход ведет к сидящему глубоко в противоположной (длинной) стене на высоте нар камину с дымовой трубой в стене, к „бухари“ (*բուխարի*). На украшение камина и стен оды хозяин обращает большое внимание. Штукатурка нередко покрывается краской или разрисовывается цветными узорами, в роде карниза; края и верх камина украшаются орнаментами, часто из дерева. Нары или „садры“ (*սադր*) устилаются коврами и тонкими тюфяками. Здесь спит зимою вся семья, располагаясь не только на нарах, но и на стене-перегородке, которая поэтому называется „верхним садром“ (*վերի սադր*). Едва-ли камин составлял в древности принадлежность оды; по всей вероятности, он является сравнительно поздним нововведением, если судить по буланыхским ахорам (хлевам), где одà имеет чаще всего форму простого „сак'ю“ (*սաքիւ*), одного сплошного широкого каменного возвышения, отделенного от помещения для скота невысокою стеною, со своей самостоятельной крышей.

Крыша оды имеет слабый скат по обе стороны, по направлению нар. На бревно, отделяющее корридор (вторую переднюю) от оды, кладутся поперек, на равном расстоянии от концов, две балки, доходящие до длинной стены над камином, и все три пролета аккуратно покрываются поперечными кондами—короткими балками или толстыми

досками, причем средний пролет — горизонтально, а боковые — со скатами к боковой короткой стене и к бревну-перегородке между одой и хлевом. Получается широко раскрытое желобчатое перекрытие, называемое *церковным* (*ժամածածկ*). Свет в оду проходит из отверстия под потолком в перецней, против камина.

Несомненно, совершенно нового происхождения третье помещение в домах зажиточных армян — *внешняя ода* (*դրսի օդա*), обычная европейская комната с остекленными окнами в боковой стене, выходящими во двор и снабженными двустворчатыми рамами, и с потолком плоским или церковного типа. О старых привычках хозяев говорят тут широкие деревянные нары, снабженные всеми принадлежностями сак'ю (*սաքիւ*): ковром, тюфяком, подушками и т. п. С устройством внешней оды значение внутренней, „гоми-оды", падает: гости принимаются уже здесь, старший в доме отдыхает здесь, сидя, заложив под себя ноги и облокотившись на подушки [8].

Знакомясь с крестьянскими жилищами Высокой Армении, нельзя не заметить наличия двух в настоящее время сосуществующих типов сооружений, конструктивно резко отличающихся друг от друга — гома и туна. Первый имеет вытянутый план и расчлененное на три доли подпорными столбами внутреннее помещение; второй, в плане квадратный, перекрыт „куполом". При значительной неполноте собранных пока материалов я в настоящем предварительном обзоре не решаюсь поднять существенного вопроса — об отнесении этих типов, по их происхождению, к различным или к одной и той-же этнической категории. Но обходя здесь эту этнологическую тему, не могу не указать на целый ряд сопоставлений, возникших у меня при обследовании крестьянских жилищ Высокой Армении, с точки зрения их архитектурных форм. Прежде всего, бросается в глаза сходство гома с базиликой, — сходство, заставляющее обратиться к памятникам монументального зодчества Армении. В этой последней, как известно, базилика является типом широко распространенным, прочно утвердившимся в местном храмовом зодчестве, особенно в эпохи до-арабскую

[8] И сюда зимою выносится „т'аг'ар (*թաղար*), т.-е. глиняная широкая миска с разгоревшимися углями, помещаемая под низеньким столиком и покрываемая широким одеялом. Часто все это приспособление целиком тоже называется т'аг'аром. Под одеялом ложатся спать, а днем садятся кругом, покрыв им себе ноги. В Высокой Армении нет обыкновения покрывать таким столиком и одеялом т'ондир, т.-е. нет „к'урси" (*քուրսի*).

и ранне-средневековую. Не следует-ли искать причину отмеченного явления в близости этого архитектурного типа к туземным зодческим навыкам и вкусам? Как бы то ни было, нельзя при этом не учесть распространения типа „высокоармянского“ крестьянского жилища на Ю. и З. до Байбурта и за Шапин-Караисар, в Малую Азию, где он, по всей вероятности, является местным переживанием. Самый вопрос о происхождении базилики еще не может считаться вполне разрешенным. Здесь, во всяком случае, должно напомнить о существовании мнения, ставящего базилику в тесную связь именно с малоазийскими постройками. Широко в свое время распространившееся на Ближнем Востоке и длительное бытование базилики, получившей на эллинистической почве особое развитие и преобразованной в храм, едва-ли мыслимо без подготовленной жизненной среды, вырабатывавшей в отдельных районах разнообразные местные виды и разновидности, причем именно в Армении мы встречаем в местных базиликах христианского времени свойственную им сравнительную узость боковых нефов[9], имеющую параллель в планировке гома. Здесь-же можно наметить сопоставление, в качестве сравнительного материала, гоми-оды с имевшимися в афинских и римских базиликах отделениями для почетных, официальных лиц. Обращаясь к „купольному“ туну, нельзя не отметить, что не случайно сходство приема перехода от квадрата к восьмиугольнику перекрытия путем перерезывания углов, наличного в купольных на тромпах армянских христианских храмах и практикующегося в тунах использования карнавучей: в каменном сооружении арка, по существу конструктивного замысла, несет ту-же работу, которая в туне возложена на балку. Далее, обращает внимание и сходство т'ындратуна совместно с боковым к'иларом-кладовой (или к'иларами) с восточной частью храмов, где посредине имеется апсида, а по сторонам—ризница и жертвенник; сходство иногда простирается и на детали: „глазочки“ (*աչքուն*), двери в кладовую, вход со сводом и т. п. Но в древнеармянских церквах встречаются нередко прямоугольные в плане апсиды [10], наличие которых, одновременно с полукруглыми, выдвигает вопрос о том, не находятся-ли они в связи с аналогичными частями жилых местных построек, где соответствующие

---

[9] Ср. Jos. Strzygowski, Die Baukunst der Armenier und Europa, I Band, Wien 1918, S. 377 (статья Glück'a).

[10] Т. Тораманян, *Պատմական Հայ ճարտարապետութիւն*. II. *Տեկորի տաճարը*, Тфл. 1911, стр. 15 (рис. 6), 77.

формы состоят во взаимоотношении с перекрытием деревянным или каменным. Ставя этот вопрос перед историками древнеармянской архитектуры, я должен здесь-же напомнить, что пристальная проработка соответствующего материала не может миновать пересмотра мнения Иос. Стржиговского, считающего апсиду мотивом, привнесенным в Армению из эллинизма[11]. Конечно, при работе над этим вопросом необходимо произвести, параллельно с исследованием памятников материальной культуры, и лингвистический анализ соответствующих терминов—ἄψις, խորան и др.

Приведенные факты показывают, какие существенные данные могут быть почерпнуты историком древнеармянской архитектуры из материалов, собранных при изучении армянского крестьянского жилища, сохранившего до наших дней, при крайнем консерватизме строительных конструкций повсюду в Армении, переживания древней традиции, восходящей, в более или менее чистом виде, ко временам, быть может, и до-христианской эпохи. Для более уточненных выводов наука не располагает еще теми сведениями, которые могут быть добыты исключительно раскопками. В последнее время, при обсуждении вопроса об источниках зодчества Армении, отдавалось предпочтение то типу квадрата, перекрытого куполом, выведенным при помощи системы перерезывания углов (Стржиговский), то базиличному типу (Т. Тораманян); но оба эти утверждения, страдая каждое известной односторонностью, не могут быть названы иначе, как гипотетическими. И мне думается, что только накопление фактов, археологических и этнографических, собираемых параллельно, даст возможность окончательно выяснить подлинную роль в истории образования форм древнеармянского зодчества как базиличных, так и купольных конструкций.

Систематическое изучение крестьянских жилищ других провинций Армении обнаружит явления, подтверждающие еще более, чем жилища Высокой Армении, ближайшую связь храмовых традиций с чисто местными народными архитектурными навыками. Тут имеется замечательное разнообразие в разрешении строительных проблем, отразившееся и в церковных постройках. Характерны типы буланыхские, ванские, шатахские, мег'ринские, казахско-лорийские. Сопоставление их с типами крестьянских построек соседних и отдаленных районов уже вне пределов географической Армении поможет как разобраться в вопросе

---

[11] Op. cit., l. cit., I, 396 („Ein durch den Hellinismus vermitteltes Motiv ist“).

о движении этнических волн и культурных течений, так и выяснить процесс скрещения внешних влияний с чисто местными переживаниями. В дальнейших очерках я рассчитываю перейти к описанию и этих типов. Интересно, что в пределах Шатаха, южнее Ванского озера, за Таврским хребтом, встречается именно тот тип подземного жилья, куда спускаются по лестнице с земляной крыши, совершенно незаметной снаружи, — тип, который восходит в своем прототипе к жилищу, описанному еще Ксенофонтом *.

Ст. Лисициан.

[* Редакции особенно приятно отметить тот интерес к изучению крестьянских жилищ, который за последнее время наблюдается в тифлисских научных кругах. Так, помимо предпринятых С. Д. Лисицианом, в плане КИАИ, работ по изучению крестьянских жилищ Армении и данных, добытых при рекогносцировочных поездках некоторых членов Института по Грузии (о чем см. Изв. КИАИ, т. III, стр. 110), обследованием таковых жилищ, хотя пока только лишь ограничительно на территории Грузии, заняты: Академия Художеств Грузии, в лице проф. Г. Н. Чубинашвили и Н. П. Северова, печатающих, насколько нам известно, публикацию обмеров некоторых „дарбазов“ Внутр. К'арт'лии (сел. Эрт'ац'минда и пр.), и Музей Грузии, в лице ассист. Г. Читая, опубликовавшего недавно работу на груз. яз. под заглавием „Крестьянский дом в К'ваблианском ущелье (дарбазевидный тип), с тремя таблицами“ (в მემატიანე—органе Груз. О-ва Ист. и Этногр., I, Тфл. 1926, стр. 37—56, и отдельно; [там-же, на стр. 155—156, резюме на англ. яз.; ср. резюме на русск. яз. в изд.: „Второй Краеведческий С'езд Черноморского побережья и Западного Кавказа 25/IX—5/X 1925 года, гор. Батум. Постановления и Резолюции“, Батум 1925, стр. 36—37]), да, кроме того, обрабатывающего материалы по обследованию крестьянских жилищ именно „дарбазевидного“ типа различных районов В. Грузии вообще. Тем более приятно все это отметить после того, как интерес к армянским крестьянским жилищам проник и на страницы общей прессы (ср. описания крестьянских жилищ Абаранского района в корреспонденции Мариэтты Шагинян: Армянская деревня. 2. Подножие Алагеза,—в „Известиях“ ЦИК СССР и ВЦИК Советов Р. К. К. и К. Депутатов, от 17/VII 1926 г. № 162, стр. 3). *Ред.*].

ИЗВЕСТИЯ КАВКАЗСКОГО ИСТОРИКО-АРХЕОЛОГИЧЕСКОГО ИНСТИТУТА
BULLETIN DE L'INSTITUT CAUCASIEN D'HISTOIRE ET D'ARCHÉOLOGIE
ТОМ IV ТИФЛИС 1926 TIFLIS TOME IV

Курганы Хасан-Калы [1].

Прежде чем перейти непосредственно к изложению сообщения о курганах Хасан-Калы, позволю себе предпослать несколько замечаний для общего введения в положение дела.

Срытие, без ведома и надзора научно-археологических организаций, *первого кургана* под железнодорожную насыпь и происшедшее во время работ расхищение инвентаря и разрушение перекрытий и стен погребальной камеры этого кургана имели место в прифронтовой полосе накануне революции. Попытка планомерной раскопки *второго кургана*, предпринятая летом 1917 г., была осуществлена в трудных и стеснительных условиях, причем в конце концов работы были прерваны под давлением развертывавшихся на фронте событий.

Исчезнувшая впоследствии *золотая гривна* из первого кургана была, в свое время, сфотографирована. Единственный негатив, находившийся у меня, как оказалось, не был как следует проработан и, местами, отдельные части изображения подверглись порче с утратою рисунка деталей [2]. Только благодаря артистической и тщательной новой обработке художнику Ф. Г. Кюне (Тифлис) удалось получить с сохранившейся бо́льшей и существеннейшей части снимка тот четкий от-

[1] Представлен на Собрании ученых членов КИАИ 20. VIII. 1926 г.

[2] Как видно на воспроизведении (см. табл. II), особенно сильно пострадала вся левая (от зрителя) доля гривны, где от бо́льшей части шейки и ее продолжения сохранился только силуэт, разорванный сетью морщинок негативной пленки и пятнами полусошедших деталей львиной гривы; слепые серые пятна между и около рогов левой-же головки—того-же происхождения. За счет происшедшей порчи негатива должно отнести и те белесоватые пятна в тенях, которые на первый взгляд производят впечатление заглушенных рефлексов (особенно в нижних частях головок). Воспроизведение дается без малейшей ретуши.

печаток, который издается на табл. II. Первая попытка опубликования этой гривны, благодаря непреоборенным в то время трудностям, оказалась совершенно неудачной (при моей статье на армянском языке, о чем см. ниже).

План и разрез уцелевших частей кладки первого кургана был выполнен архитектором А. Я. Белобородовым [3], а *чертежи* к раскопкам второго кургана исполнил техник Азмайшвили. И тот и другой производили обмеры в саженях и сотках. В таком виде работа Белобородова и два чертежа Азмайшвили были мною обнародованы в 1922 г. (в отмеченной статье на арм. яз.). Так как листы обоих моих сотрудников были представлены с простановкою цифр, а не с показанием масштаба, то, для изготовления приложенных к настоящей работе клише, пришлось, считаясь с циркуляром о переходе на метрическую систему, прибегнуть к съемке калек и вставке цифр размеров в метрах. Прорисовку калек и рассчеты по переводу обмеров в метры выполнил архитектор-художник КИАИ М. Г. Калашников. Им-же была снята графическая калька с акварельного изображения *керамики* из первого кургана (см. рис. 2), т. к. дать цветную таблицу по техническим условиям не представлялось возможным. Акварель, с которой снята калька, была в свое время писана с натуры М. Навашиной. Оригиналы керамики были переданы в Кавказский Музей (ныне Музей Грузии).

Весь вышеуказанный *иллюстративный материал в подлинниках* передан мною в Кабинет Искусств КИАИ, куда поступило также еще несколько рабочих чертежей Азмайшвили, не введенных мною в настоящее издание, в виду их второстепенного, по сравнению с печатаемыми, значения. Один из них, именно дающий общий вид кургана сбоку, имеется в отмеченной статье на арм. яз. (стр. 100, нижний рисунок).

Условия революционного времени не позволили мне в ближайшее время, после работ в Хасан-Кале, в той или иной форме *обнародовать собранные данные*. Только 13/II 1920 г. на заседании Кавк. Отд. Моск. Археолог. О-ва мною читано было сообщение, в форме предварительного отчетного доклада [4], а еще позже, в 1922 г.,

---

[3] Названное лицо находилось в то время в Хасан-Кале проездом, являясь участником экспедиции Н. Л. Окунева (ср. ИАН, 1917 г., стр. 1435 и сл.).

[4] Изв. КОМАО, вып. VI, Тфл. 1921, стр. 56; прот. № 106. § III.

мне удалось напечатать в армянском журнале „Нор-Ашхарh“ общую информацию [5], на которую я выше ссылался, в связи с вопросом об иллюстративном аппарате.

Мне остается еще отметить, что, несмотря на неоднократные попытки получить новые сведения о состоянии второго кургана Хасан-Калы, я таковых собрать не мог, и, так как невозможно предвидеть когда, а тем более кому суждено довести до конца начатые мною раскопки или хотя-бы продвинуть дело обследования этого памятника, я решил обнародовать бывший у меня на руках материал и тем самым, насколько возможно при отрывочности и неполноте наличных данных, помочь будущему исследователю, перед которым развертывается заманчивая перспектива открыть новые страницы истории страны, содержащие факты влияния эллинистической культуры в верховьях Аракса в центре Басенской долины, служившей узлом многих дорог в древности.

1. Сведения о первом кургане Хасан-Калы и о судьбе инвентаря, обнаруженного в его склепе.

В начале 1917 года в Тифлисе распространился слух о том, будто в Хасан-Кале, во время производства земляных работ по постройке Эрзерумской железной дороги, найдены древние золотые предметы исключительного научного значения. Этот слух вскоре подтвердился; подполковник Антонини, согласно приказу тогдашнего наместника на Кавказе, доставил в Тифлис золотую замечательную гривну [6] из коллекции, обнаруженной во время разрытия одного из курганов Хасан-Калы [7]. Говорили, что упомянутая выше гривна была тогда-же передана покойному ныне ген. Янушкевичу для поднесения

---

[5] С. Тер-Аветисян, *Հասան-գալայի կուրգաններըը*,—„Նոր-Աշխարհ“ (Тифлис), 1922, № 1, август, стр. 99—108.

[6] Тогда она была показана Е. С. Такайшвили, который, по словам подполк. Антонини, определил гривну, как предмет восточного происхождения, и отнес его к VII в. до Р. Х. к кругу памятников либо Ассирии, либо Ванского царства.

[7] Два очень больших насыпных, стоящих рядом, кургана находились на Ю.-В. стороне крепости, у самой шоссейной дороги и невдалеке от обширного мусульманского кладбища. На эти курганы, явившиеся потом об'ектом раскопок, мною было обращено внимание еще в мае 1916 г., во время второй поездки на фронт (общие сведения см.: „Предварительный отчет по II командировке С. В. Тер-Аветисяна в занятые русскими войсками части Турецкой Армении“,—ИАН, 1916 г., стр. 1484—1487).

наместнику на Кавказе [8]. Позже в местных газетах писалось о том, что гривна это послана в Эрмитаж.

Когда прошли слухи о находке в Хасан-Кале и о привозе гривны в Тифлис, я, как научно заинтересованное лицо по службе в Кавказском Музее, обратился к тогдашнему директору этого Музея А. Н. Казнакову с целью получения данных о судьбе других предметов, обнаруженных, как передавали, в этом-же кургане. Мне было только сообщено, что им, А. Н. Казнаковым, приняты через наместника меры.

Что-же касается судьбы гривны, то она, по имевшимся у меня сведениям, Эрмитажем своевременно получена не была. Так, на запрос подполк. Антонини, обеспокоенного неполучением извещений о прибытии гривны в Эрмитаж, тогдашний его старший хранитель, и. д. Директора Я. И. Смирнов, тогда-же ответил: „Дирекция Эрмитажа, в ответ на отношение за № 3113, от 2 мая 1917 г., полученное 6 июня, спешит благодарить вас за присылку фотографии золотой гривны,... принадлежащей, по мнению старшего хранителя отделения древностей, к III—II веку до Р. Х. и являющейся произведением не восточного, а греческого, эллинистического искусства. В Музей Эрмитажа ни самой гривны, ни каких-либо, относящихся к ней, бумаг доселе не поступало, и тем более благодарны мы вам за сообщение о столь ценном предмете древнего искусства, имеющем обогатить наше первое в мире собрание вещей этого рода. Согласно сообщенным вами указаниям, Дирекция Эрмитажа немедленно приступила к наведению справок о судьбе находки, сделанной вверенной вам частью, и в Тифлисе и в Крыму".

Как видно, в связи с упомянутым запросом стоит и след. телеграмма, от 9/VI (ст. стиля) 1917 г., тогдашнему Директору Кавказского Музея: „Дирекция Эрмитажа просит сообщить известно-ли Музею шейное кольцо найденное январе Гасан-Кале предназначавшееся в марте наместником Эрмитажу". Насколько мне известно, дальнейшие розыски Эрмитажа не увенчались успехом и гривна исчезла. В наших руках остался только негатив, полученный от Антонини, с какового и исполнена табл. II.

Весной 1917 г. наметилась новая моя командировка от Акаде-

---

[8] Передаю со слов бывш. командира VII Кавказского Армейского военно-дорожного отряда подполк. Антонини в Хасан-Кале.

мии Наук в области Турции, занятые русскими войсками, а от Кавк. Отд. Моск. Археолог. О-ва на меня тогда-же возложена была задача исследовать курганы Хасан-Калы. Перед отъездом из Тифлиса я имел случай повидаться с инж. М. И. Карелиным, работавшим на постройке Эрзерумской жел. дороги, который, между прочим, сообщил, что у него имелось золотое кольцо из разрытого кургана Хасан-Калы, каковое он намерен был передать в Кавказский Музей [9]. Тогда-же помощник комиссара Турецкой Армении д-р Я. Х. Завриев просил меня ознакомиться на месте, в Хасан-Кале, с делом расхищения найденных там археологических предметов, на случай принятия возможных мер к обнаружению остальных вещей, разошедшихся по рукам.

Так обстояло дело, когда 22/VI 1917 г. я прибыл в Хасан-Калу, где первые два дня собирал у разных лиц нужные сведения и производил общий осмотр курганов. Было установлено, что разрытие кургана было произведено VII Кавказским железнодорожным отрядом. Так как возглавлявший работы прапорщик Ноздрев оказался командированным в Сарыкамыш, то, через штаб названного отряда [10], из-под Эрзерума был вызван другой участник производившихся в Хасан-Кале земляных работ прапорщик И. Е. Ткачев, сообщивший мне следующее:

„Раскопка кургана, от самого начала работ и до конца их, велась под моим наблюдением, и я хорошо помню подробности. Основная железнодорожная линия была проведена еще в ноябре 1916 г. Одной из дальнейших работ было устройство треугольной насыпи, расширявшей полотно для поворота паровозов.

„Для образования насыпи этого треугольника было решено землю брать с близлежащего кургана, вследствие чего и было приступлено к его срытию. Последнее производилось со стороны полотна жел. дороги, причем срез был ступенчатый. Ступеньки, от 70 до 100 см каждая, спускались от вершины кургана до его основания, захватывая бок кургана, от края и до края, во всю ширину по прямой линии. Землю сыпали в вагонетки и увозили на треугольник. Ежедневно работало 70 человек в течение двух месяцев.

„Курган был насыпной; состоял он из чередующихся земляных и

---

[9] Кольцо в Музей передано не было.

[10] Как выяснилось на месте, в штабе этом имелась целая переписка по сему делу.

каменных прослоек. Слой камня начинался на 70 см. выше грунта. В самом начале работ было обнаружено наличие былого туннеля в промежутке между земляным и каменным слоями. Ширина туннеля была около 20—25 см., а высота достигала до 1 м. Саперы снимали землю, обрезывая курган сверху вниз и, в то-же время, подрываясь к его центру, приблизительно метров на десять по направлению, намеченному туннелем. Последний кончался в средней части кургана. Дальше шла каменная стена из чисто вытесанных плит светло-серого цвета. Стена эта оказалась одной из сторон склепа [11]; кладка была без твореной связи—сухая, выполненная исключительно из хорошо тесаных каменных плит, величиной примерно в 0,5 м. Стена, к которой подошли саперы, была разобрана, в результате чего вскрылась погребальная камера склепа, который и изнутри был выложен такими-же плитами. На дне склепа-камеры была устроена могила. Она имела форму ящика около 2 м. в длину и $1^1/_2$ м. в ширину, и была сложена из каменных плит. Дно ящика состояло из двух, наложенных один на другой, рядов каменных плит. Крышка-же могилы состояла из трех прослоек. Бока представляли слой в один ряд камней. В могиле оказался костяк, направление которого не помнят, т. к. саперы раньше осмотра могилы разрыли и разбросали ее.

„В могиле были найдены: 1) гривна золотая; 2) золотое кольцо; 3) полушарие из белого хрупкого металла, диаметром около 9 см.; 4) два золотых круга, диаметром в 5 см., с вытисненными на них изображениями льва; 5) один браслет, о котором знает Цакадзе [ср. ниже—сводный список № 2]; 6) около 7 полированных кувшинчиков из красной глины; 7) красная краска в кусках".

„Плиты верхней части склепа были проданы саперами подрядчику на постройку железнодорожного депо. Таковых плит было снято до 250 штук, низ-же стен, фундаменты и настилка пола мало были тронуты".

Вышеприведенные показания Ткачева мною проверены были на месте, и оказались соответствующими действительности. Найденное в могиле „полушарие" из белого хрупкого металла, по моему мнению, представляло собою часть серебряной чаши, пострадавшей от долгого пребывания под землей. Кроме уже перечисленных Ткачевым пред-

[11] В ук. статье в журн. „Нор-Ашхарh", стр. 101, размеры склепа были показаны ошибочно 3 × $3^1/_2$ арш.; следует исправить, согласно чертежу. 1 с. 87 соток × 2 с. 48 соток. Ср. размеры на рис. 1 настоящей статьи (стр. 78).

метов, по словам всех очевидцев раскопок, над склепом лежала какая-то „колесница". Одно колесо последней первоначально уцелело, но потом было выброшено, и все мои поиски хотя-бы частей колесницы оказались безрезультатными.

Для проверки показаний Ткачева я, между прочим, несколько раз обращался и в штаб VII железнодорожного отряда. В связи с моими расспросами, и. д. командира отряда капитан Рябухин передавал, что у командира Кавказской отдельной железнодорожной бригады ген. Савицкого хранится перстень, переданный ему Антонини; на перстне имеются пять камней красного цвета. Является-ли этот перстень особою вещью или его должно отожествить с № 2 списка Ткачева — установить точно мне не удалось.

От железнодорожного техника Азмайшвили я узнал, что у железнодорожного инженера Синицына имеется из курганной раскопки золотая брошь с изображением на ней человеческой головы. Как выяснилось при расследовании дела, при личном содействии комиссара Хасан-Калинского округа Сперанского, брошь, действительно, одно время была у Синицына, но впоследствии она была передана рядовому VII железнодорожного отряда Гарштейну. Последний, по моему настоянию, был опрошен [12], но он дал сбивчивые и не вызывавшие доверия показания, сводившиеся, в конце концов, к уверениям, что брошь он от Синицына получил, но потом потерял. Гарштейн, по моей просьбе, даже нарисовал эту брошь, но рисунок этот тоже не оказался надежным. Дальнейшие розыски не увенчались успехом.

Потеряв надежду на приобретение и описание разошедшихся по рукам предметов из первого Хасан-Калинского клада, я решил докопать этот курган, рассчитывая обнаружить остатки камеры и собрать обломки глиняной посуды, найденной, как передавали, при земляных работах. 10/VII я приступил к дополнительной раскопке I кургана. Во время этой моей работы важные руководящие указания и вводящие в ход дела сведения о срытии этого кургана давал мне младший унтер-офицер 2-й роты VII железнодорожного отряда Стефинов, под непосредственным командованием которого названная рота, в свое время, разнесла этот курган. При этом Стефинов, не скрывая ни-

---

[12] Показания снимал капитан Рябухин, приславший их мне позже отношением, от 14/VIII 1917 г., за № 6087.

чего, передал также все подробности расхищения инвентаря склепа; в искренности его показаний, подтверждавших сообщения Ткачева, я не мог сомневаться.

Первый Хасан-Калинский курган находился в 80 шагах к З. от второго большого кургана. Диаметр его (промер был сделан по направлению с В. на З.) равнялся 53 м., а высота, как передавали, была около 8 м. Курган был правильной формы. Во время раскопок

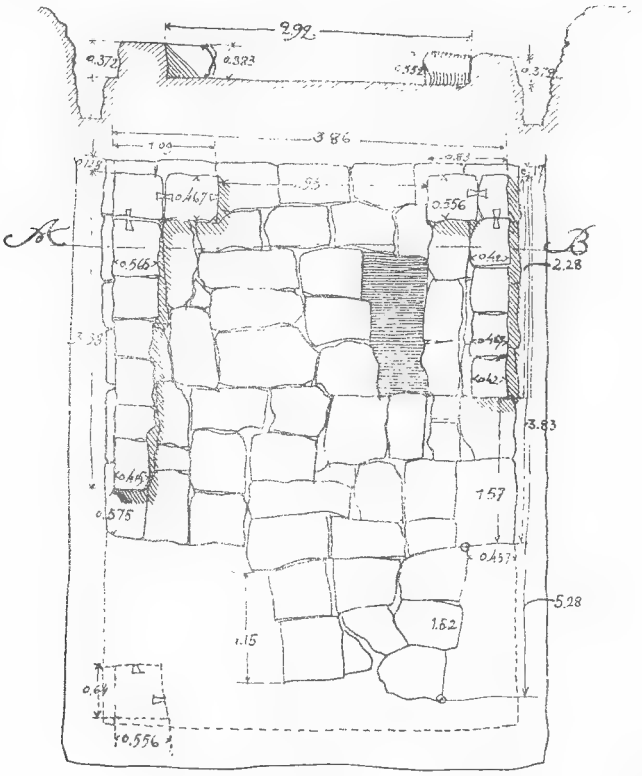

Рис. 1. План и разрез остатков склепа I-го кургана близ Хасан-Калы.

землю начали брать с С. склона и, продвигаясь к Ю., снесли почти весь холм, оставив лишь небольшой кусочек нижней части насыпи на Ю. стороне. В этом положении я действительно и нашел курган. Расчистив место и удалив образовавшуюся во время прежних земляных работ насыпь, прикрывавшую основание кургана, я открыл фундамент камеры склепа (см. рис. 1). Оказалось, что 2-я рота снесла только стены склепа и увезла плиты на постройку депо, в стенах которого мне показывали эти камни. В результате моих раскопок выяснилось,

что почти весь пол склепа и значительная часть первого ряда плит фундамента остались на своем первоначальном месте. Стены и пол были сложены из тесаных плит без цемента. Угловые камни имели гнезда для скреп. Плиты стен были очень чисто вытесаны и пригнаны аккуратно, пол-же был сложен небрежно и не совсем гладко.

Во время раскопок были найдены две различные миски—одна из красноватой глины (рис. 2, № 1), а другая из черной (рис. 2, № 2);

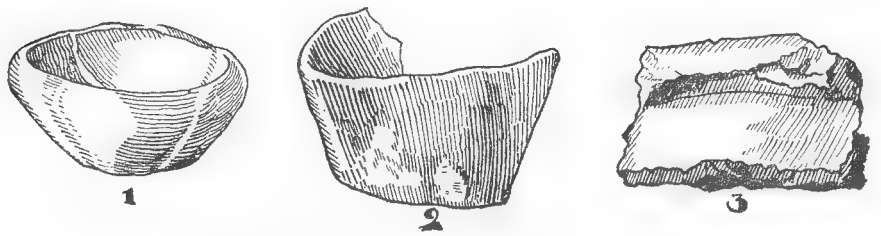

Рис. 2. Керамика из I-го кургана близ Хасан-Калы.

обнаружены были также еще и черепки от т'ондира [13] (рис. 2, № 3—один из фрагментов с частью закраины устья сосуда). Последний находился, как передавали, у изголовья покойницы и имел, примерно, пол метра глубины; в нем-то и находились золотые вещи.

Суммируя показания очевидцев (Ткачева, Стефинова и др.), можно установить, что в склепе в разное время были найдены следующие вещи (ср. со списком на стр. 76): 1) *Гривна* золотая; найдена 10/I 1917 г. рядовым VII Кавк. военно-дорожного отряда. Гривна эта, весом в 21 гр. червонного золота, имела овальную форму; по короткой оси овал не был замкнут, а с обеих сторон заканчивался двумя замечательно изящно изваянными рогатыми львиными головками (см. табл. II, ср. выше стр. 74, 76). 2) *Браслет* круглый гладкий [14]. 3) *Кольцо* (или кольца?) [15]. 4) Золотая *брошь* (с камнями?, с изображением человеческой головы?) [16]. 5) „*Полушарие*“ из белого хрупкого металла [17]. 6) Два золотых *круга* с изображениями

---

[13] Т'ондир—хлебная печь, употребляемая и в настоящее время на Юго-Кавказе и имеющая вид большого плоскодонного кувшина.

[14] Ср. список Ткачева № 5.

[15] Ср. список Ткачева № 2, а также показания Карелина (стр. 75) и Рябухина (стр. 77).

[16] Ткачев о ней не упоминал. Показания Синицына и Гарштейна (стр. 77).

[17] См. список Ткачева № 3 и там-же ниже мои раз'яснения.

льва [18]. 7) Золотая *трубочка* в 5 см. длины [19]. 8) Три каменных цветных „*яйца*“: два красного и одно синего цвета [20]. 9) *Керамика* [21]. 10) Красная *краска* в кусках [22]. Над склепом была „колесница“ [23].

2. Сообщение о незаконченных раскопках второго большого кургана Хасан-Калы.

Познакомившись с подробностями раскопок и расхищения первого кургана и боясь за судьбу второго большого кургана, я решил приступить к его раскопке, хотя на это я имел очень ограниченную сумму. 27 и 28 VI были заняты подготовкой к раскопкам, детальным осмотром кургана и подробным его измерением с вычислением кубатуры; последняя работа была выполнена железнодорожным техником Азмайшвили. Оказалось, что второй курган имеет 53 м. в диаметре и 5 м. в высоту. Насыпь этого кургана равняется 2292,6 куб. м. Согласно тогдашним ставкам, раскопка всего кургана на снос, безразлично—считать-ли сдельно за кубы земли или поденно, обходилась около $5^1/_2$ тысяч руб. с небольшим (см. рис. 3).

Не располагая столь значительными средствами, я обратился за содействием к начальнику X Хасан-Калинского участка Эрзерумской жел. дороги инженеру Бутову, который не только разрешил мне пользоваться всеми нужными орудиями и снаряжением для раскопок, но и ознакомил меня с планом всех земляных работ на станции Хасан-Кала, в том районе, где находился курган. Для раскопок кургана мне разрешили за плату пользоваться наличием военнопленных турок. Этапный комендант оказал мне содействие отпуском продовольствия для моих рабочих за установленную плату и, для удобства, устроил на месте раскопок киргизскую юрту.

---

[18] См. список Ткачева № 4.

[19] См. прим. 20-е.

[20] Трубочка и „яйца“ были переданы Ноздреву, у которого они и находились в то время. Я думаю, что под названием каменных „яиц“ надо понимать предметы из горного хрусталя овальной формы, которые часто встречаются среди могильного инвентаря (ср. „Museum Caucasicum“ V—„Коллекции Кавказского Музея“, изд. под ред. Г. И. Радде; т. V „Археология“, составила гр. П. С. Уварова, Тфл. 1902; №№ 2980 и 3006).

[21] См. список Ткачева № 6 и результаты дополнительных раскопок (стр. 79, ср. 72 и рис. 2).

[22] См. список Ткачева № 7.

[23] См. стр. 76—77.

Второй очень большой курган Хасан-Калы лежит шагах в 80-ти к В. от срытого уже и расхищенного солдатами первого кургана, почти рядом с ним. Курган имеет две вершины; возникает предположение, что он содержит двойное погребение. В 1916 г. для расширения полотна эрзерумской жел. дороги, линия которой проложена у самой подошвы кургана, была снята часть его насыпи 53 – 56 м. в длину и $6^1/_2$—$8^1/_2$ м. в ширину, так что со стороны железнодорожной линии курган имел частичный обнаженный разрез, легко позволявший убедиться, что возвышенность эта насыпного характера. За неимением свободного места у линии железной дороги, деревянный дом начальника станции был построен на В. доле кургана (см. рис. 4).

К раскопкам этого кургана я приступил только 3/VII 1917 г., начав с С. стороны, т.-е. со стороны железнодорожного полотна, откуда, как я сказал, курган уже был частично обнажен. Имея всего 25 человек военнопленных рабочих и не будучи в состоянии вести раскопки по всей ширине наличного уже среза кургана, я начал углубляться по направлению к З. свободной половине, так как на В. части стоял, как уже отмечалось, домик, который нельзя было снести. Работая в этом направлении, мы снимали насыпь на снос 15 м. в длину и 3 м. в высоту (см. рис. 5). К вечеру первого дня раскопок разрез кургана представлял следующую картину: внизу, ближе к грунту, лежал длинный слой белой глины толщиной в 85 см.; выше его во всю длину кургана шел слой камней толщиной в 22 см., потом тонкий слой земли, затем опять каменный слой в 18 см. и, наконец, верхний слой в 13 см. из чернозема. Такой порядок слоев объясняется техникой устройства курганных насыпей.

5/VII я сузил пространство, захваченное раскопками, до 4,2 м. в ширину и стал траншеей углубляться по направлению к З. вершине кургана (см. рис. 6).

6/VII в верхней части кургана был обнаружен еще новый—третий слой камня, а 8/VII около самого грунта раскопки открыли четвертый слой камня (см. рис. 7 и 8).

Таким образом, стало выясняться, что чем толще была насыпь, тем необходимо было больше сделать каменных слоев, которые имели связывающее значение, чтобы мягкая земляная насыпь не расползлась.

Раскопки спокойно шли до 10/VII, когда внешние обстоятельства изменились.

Убедившись, что, вследствие начавшегося отступления войск, я не

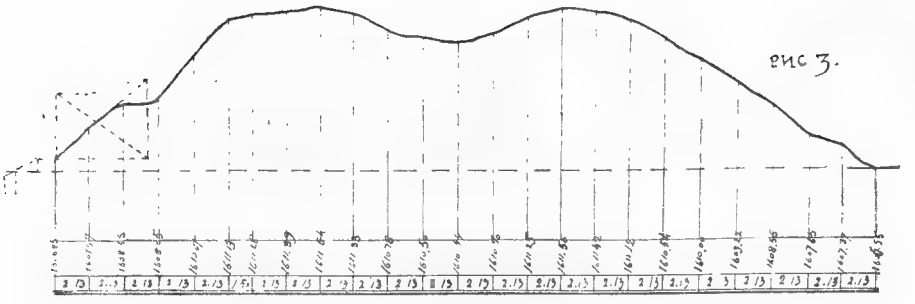

Рис. 4.

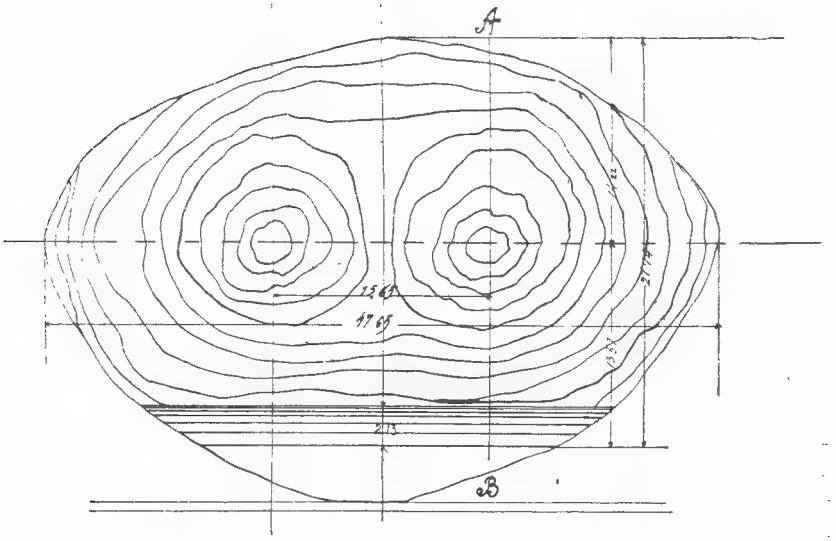

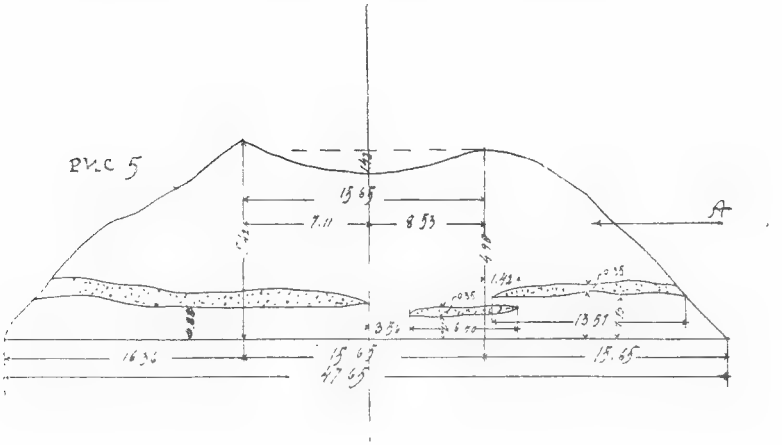

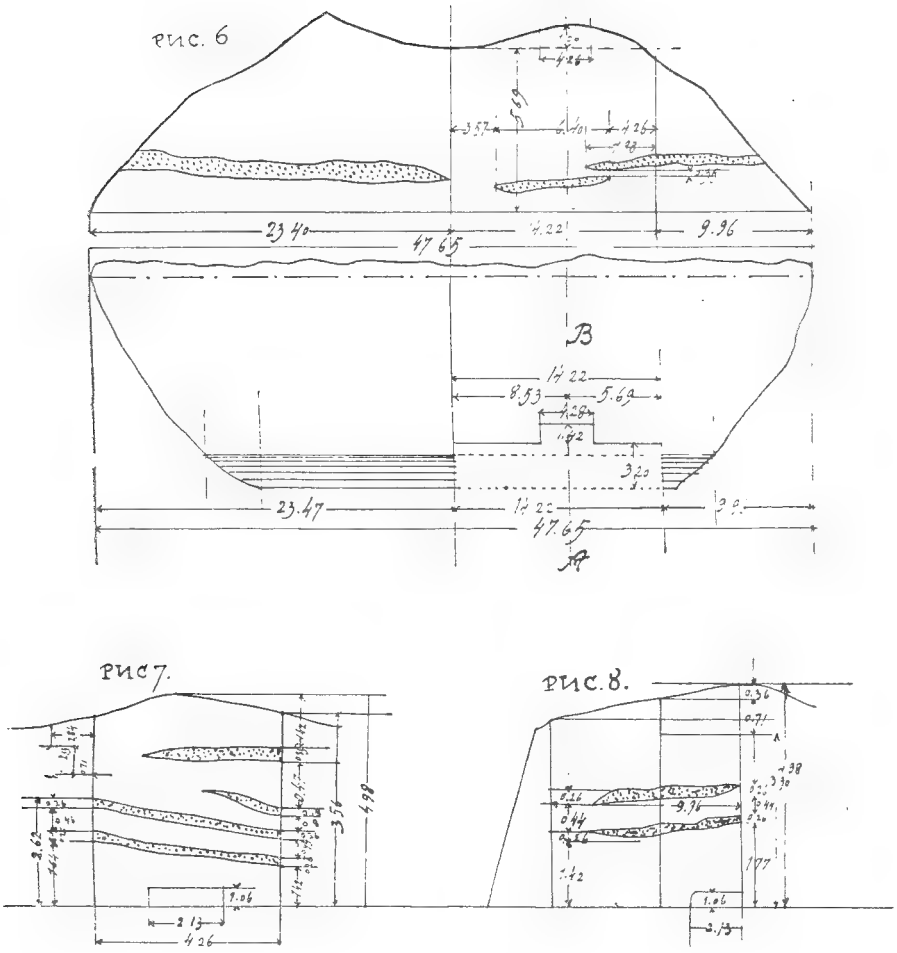

Второй большой курган близ Хасан-Калы.

(К рис. на стр. 82 и 83).

Рис. 3. Профиль с примерами для определения кубатуры. *Рис. 4.* Генеральный план. *Рис. 5.* Боковой вид С. стороны кургана с показанием среза, произведенного при железнодорожных работах. *Рис. 6.* Разрез кургана и часть плана, а именно та, где производились раскопки 5/VII (ст. стиля) 1917 г. *Рис. 7 и 8.* Общий вид раскопок к 13.VII (ст. стиля) 1917 г. (к моменту прекращения работ): *рис. 7.* По фасаду взгляд на север; рис. 8. Разрез по АВ (ср. рис. 6).

буду иметь возможности выполнить намеченный мною план систематического разрытия кургана, я, желая все-же обнаружить склеп, в период с 10 по 13/VII разбил рабочих на две группы, причем с одной частью их продолжал раскопки в начатом направлении, с другой-же половиной я начал между двумя вершинами курганов копать колодец, примерно 1 кв. м. в диаметре, стремясь сверху добраться к центру. Но и эти, методологически неправильные, разведки и поиски последних дней, к каковым я прибег исключительно под давлением обстоятельств, не привели к желанным результатам, т. к. 14/VII я, против своего желания, вынужден был распустить рабочих и прекратить раскопки.

Хотя земляные работы были оборваны столь резко, вследствие чего изучение второго кургана не могло получить хотя-бы частичного планомерного завершения, однако добыто было существенно важное наблюдение. Я убедился в полном сходстве устройства насыпей обоих Хасан-Калинских курганов.

Даже такое неполное и случайное ознакомление с этими последними приводит нас к заключению, что оба памятника одного происхождения: принадлежат они, как я полагаю, к III или II веку до нашей эры и являются представителями отраженного влияния эллинской культуры. Верным доказательством высказанного мнения служит обнаруженный в первом кургане инвентарь погребения, содержащий золотую гривну и другие украшения.

Чтобы наметить, хотя-бы в общих чертах, место Хасан-Калинской археологической находки, как по составу всего своего инвентаря, так и по художественным достоинствам обнаруженной в кургане гривны, занимающей исключительное место среди открытых в пределах древней Армении памятников материальной культуры, я предварительно коснусь истории изучения могильников и курганов Юго-Кавказа.

Как известно, первая половина XIX в. в области археологии является для Кавказа эпохой случайных находок и отдельных, также более или менее случайных, раскопок. Только с конца 60-х и главным образом в 70-х г.г. в местной, преимущественно тифлисской, среде выявляется серьезный интерес к археологии [24], послуживший, в значительной мере,

[24] Одним из показательных проявлений этого движения, завершившегося основанием первого на Юго-Кавказе, в области таковых дисциплин, „Общества Любителей Кавказской Археологии", является Ерицовская „Кавказская Старина", издававшаяся в Тифлисе в 1872—73 г.г.

базой в деле организации работ как предварительного комитета, так и самого V Археологического Съезда, сыгравшего эпохиальную роль в деле изучения и доисторических, и исторических древностей нашего края. Названный Археологический Съезд явился могучим импульсом к пробуждению, между прочим, и живого интереса к раскопочной археологии, главным образом к богатым бронзовыми предметами могильникам; на Юго-Кавказе привлекают всеобщее внимание археологов, не только местных и русских, но и иностранных, особенно Мцхетские [25], Лорийские [26] и Гянджинские [27] могильники, причем в деле их изучения даже вырабатывается известный шаблон.

В девяностых годах Эмиль Рёслер [28] первый приступил к раскопкам курганов Карабаха [29]; работы эти, вызвавшие некоторое оживление в научных кругах, показали, что обнаруженный инвентарь курганов данного района мало отличается от инвентарей могильников.

К сожалению, приходится констатировать, что Рёслер и его сотрудники применяли далеко несовершенные методы при вскрытии этих курганов; их интересовала не скромная исследовательская работа всестороннего, по возможности, изучения памятников с фиксацией самого процесса раскопок, а добывание объектов могильного культа скорейшим и легким способом [30].

Аналогичные раскопки в 1902—1903 г.г. были произведены

---

[25] Ук. соч. „Museum Caucasicum“ V, стр. 62—89.

[26] Там-же, стр. 102—104.

[27] ОАК за годы: 1891, стр. 125 и 176; 1895, стр. 57, 58 и 182; 1897, стр. 82 и 170; 1898, стр. 68.

[28] ОАК за годы: 1892; 1893; 1894, стр. 16—19; 1895, стр. 49—51, 56, 158; 1896, стр. 106—109; 1897, стр. 47—49, 150—160; 1898, стр. 54—55, 166—168.

[29] В 1924 г. я посетил Карабах, где имел возможность непосредственно ознакомиться с местонахождениями многочисленных курганов и убедиться в том, какое громадное значение должно будет иметь планомерное исследование этих вещественных памятников древности в деле этнологического и историко-археологического изучения нашего края. Можно надеяться, что вскрытие этих погребений позволит установить культурные связи и наметить пути сообщения нашего края с соседними землями и народами, особенно с Югом России, с одной стороны, и с прилегающими к Кавказу странами Ближнего Востока и, далее, эллинским миром, с другой, примерно в период первого тысячелетия до начала нашей эры.

[30] По возвращении из экспедиции в Карабах я неоднократно подходил к вопросу о задачах будущего исследования тамошних курганов (в армянской газете „Мартакоч“ за 1924 и 1925 г.г. №№ 235, 239 и 253; Доклады—в Историко-Этнолог. О-ве армян Грузии 2/XII 1924 г. и в КИАИ 1/II 1926 г., последний под заглавием „Первобытные памятники Нагорного Карабаха“). Не могу не отметить, что, судя по газетным данным, еще и по сей день раскапывание и изучение курганов кое-где на Юго-Кавказе ведется способами, весьма схожими с Рёслеровскими.

этнографом Е. А. Лалаяном [31] в богатом курганами Севанском районе; добытые здесь многочисленные предметы являются интересным материалом; однако, научная ценность указанной коллекции сильно понижена отсутствием должных сопроводительных описаний. В общем, сравнивая бронзу Севанского района с бронзой Лорийских и Гянджинских могильников, должно отметить, что первая отличается бо́льшим разнообразием и художественностью. Особый интерес представляет найденная в одном из курганов деревянная арба-колесница.

Я здесь не останавливаюсь на отдельных находках и кладах, из которых особо должен быть отмечен найденный в Грузии, около Ахал-Гор-и, и содержавший золотые и серебряные предметы сасанидского происхождения [32].

Таково было положение дела изучения могильников и курганов Юго-Кавказа, когда, вследствие случайной раскопки одного из Хасан-Калинских курганов, обнаружено было описанное выше погребение с инвентарем, содержавшим столь ценные и новые для нашего края памятники, которые вызвали живой к себе интерес в научных кругах и Тифлиса, и Петрограда. При первом-же ознакомлении с этим материалом становилось ясным, что новонайденные предметы, как то́ можно было усмотреть на основании разбора перечня всего инвентаря и обследования гривны, сильно отличались от обычных курганных находок Армении. Особенно показательной, конечно, является гривна [33], представляющая из себя центральную вещь находки. Едва-ли возможно сомневаться в правильности данного покойным Я. И. Смирновым определения гривны, как произведения эллинистического мира [34].

---

[31] Е. Лалаян, *Նոր-Բայազէտի գաւառ կամ Գեղարքունիք*, — „*Ազգագրական Հանդէս*“, кн. XIV (1906) и XV (1907). Добытые предметы своевременно переданы были в Кавказский Музей (ныне Музей Грузии).

[32] Поступили (покупка) также в б. Кавк. Музей. Об этом см. Е. Такайшвили, Археологические экскурсии, разыскания и заметки, в. V, Тфл. 1915, стр. 139—146.

[33] См. табл. II. На обоих концах гривны имеются, как уже указывалось, скульптурные украшения в виде фантастических голов драконов, нападающих друг на друга. Первоначальной родиной этого мотива, как мне кажется, надо считать Восток, откуда он проник и в эллинистический мир. На браслетах и гривнах, добытых из курганов Юга России, мы видим аналогичные изображения (напр. на витом золотом браслете из Обл. Войска Донского, ОАК за 1899 г., стр. 118). В более позднее время мы его встречаем, перешедшим преемственно, на различных памятниках армянского искусства, напр. на миниатюрах, на рельефах (в Ани, на одной из башен городской стены) и проч.

[34] См. выше стр. 74. Что-же касается мнения Е. С. Такайшвили (см. выше примечание 6, на стр. 73), то я считаю его ошибочным и основанным, повиди-

Помимо наличия богатого, сродного по характеру исполнения, материала из погребений Юга России, собранного преимущественно в Эрмитаже, чрезвычайно показательными являются и само устройство кургана, и архитектура склепа, столь схожие с многочисленными курганами, изученными в разных частях Юга России. Должен все-же оговориться—не все предметы, происходящие из первого Хасан-Калинского кургана, могут быть отнесены к кругу памятников, носящих отпечаток греческой культуры; особняком стоит найденная мною во время чистки склепа керамика, которую должно считать местного производства [35]. За последнее мнение говорит чрезвычайная близость и материала, и форм сосудов, и краски, сличительно с подобными-же изделиями, найденными в различных могильниках Армении.

Не имея возможности в настоящей информационной работе поднять сложный вопрос о греческом влиянии на Армению в эллинистическую эпоху, когда, как известно, в семействах восточных владетелей и знати распространилось знание греческого языка и широкое пользование предметами эллинистического искусства и промышленности, я должен все-же подчеркнуть здесь значение описанной Хасан-Калинской находки для дела сличительного с памятниками материальной культуры изучения дошедших до нас литературных известий древности. Хасан-Калинская гривна позволяет надеяться на возможность, в случае проведения планомерных раскопок, осветить первоклассным археологическим материалом бедную фактами темную историю быта одного из интереснейших периодов до-христианского прошлого Армении.

В заключение, несколько слов о Хасан-Кале. Этот, в настоящее время, маленький, убогий и типично восточный городок, славящийся лишь своими многочисленными, прекрасными минеральными горячими и холодными источниками, расположен чрезвычайно выгодно—в центре Басенской долины, служившей в древности, да и до наших дней являющейся узлом многих дорог. Указанное географическое положение Хасан-Калы обусловило наличие в самом городке и в его

мому, на догадке, возникшей из указания, что вещь найдена в Армении, где до того времени не было зарегистрировано курганов с богатым инвентарем эллинистического времени. Возможность-же отнесения гривны к кругу памятников Ассирийской или Ванской культуры находила, как будто, поддержку в наличии клинописей в районе Хасан-Калы.

[35] Рис. 2, на стр. 79.

окрестностях многочисленных и разнообразных памятников различных культур, сменявших здесь одна другую, начиная от времен первобытных; далее мы имеем зарегистрированными наслоения эпохи халдских клинописей, потом курганы эллинистической эпохи, памятники христианские армянские и греческие и, наконец, мусульманские. Особенно характерно кладбище под крепостью, чинившеюся и перестраивавшеюся неоднократно; на нем можно встретить и погребения в каменных ящиках, и курганы, и христианские и мусульманские могилы с разнообразными надгробиями.

Наличие халдских клинописей показывает, что это место привлекало к себе внимание владетелей данной части Армении уже со времен древнейших здешних государственных образований. Историко-культурная роль Басена в эпохи ранне-христианскую и средневековую нам достаточно известна. Хасан-Калинская курганная находка намечает возможность осветить промежуточный после-халдский и до-христианский период неоспоримыми фактами, устанавливающими проникновение сюда влияния эллинистической культуры и показывающими, что Хасан-Кала была и в указанный период одним из культурных центров страны.

С. В. Тер-Аветисян.

ИЗВЕСТИЯ КАВКАЗСКОГО ИСТОРИКО-АРХЕОЛОГИЧЕСКОГО ИНСТИТУТА
BULLETIN DE L'INSTITUT CAUCASIEN D'HISTOIRE ET D'ARCHÉOLOGIE
ТОМ IV ТИФЛИС 1926 TIFLIS TOME IV

Материалы к обследованию памятников грузинского зодчества, преимущественно по архивным данным [1].

I. Самт'авис-и (სამთავისი)[2].

Вводная заметка. Самт'авис-и[3] находится в Горийском уезде, на речке Лехуре (resp. Рехуле). Вахушт[4], описывая современную ему К'арт'лию (Карталинию), отмечает Сам'тавис-и въ районе „второго воеводства и Саамилахоро" и сообщает, что в селении имеется „церковь большая, с куполом, весьма прекрасно построенная, с резиденцией

[1] Под этим общим заголовком мною предположено обнародовать ряд статей, сообщений и заметок с данными о памятниках грузинской архитектуры, почерпнутыми из архивных материалов и литературных источников, сличительно, по возможности, с подлинными сооружениями и наличными изображениями, чертежами и снимками. Указанная серия изысканий выполняется согласно представленной мною 26/I 1925 г. и утвержденной тогда-же Собр. уч. чл. КИАИ программе работ, намеченных к осуществлению в плане деятельности Института (см. прот. II—1925 г., § 20). Мысль об этом предприятии возникла в связи с обнаружением мною, при производстве в то время, по службе в Центрархиве ССР Грузии, разбора фонда б. Архива Грузино-Имеретинской Синодальной Конторы, ряда „Дел" названного учреждения, относящихся к середине прошлого века, которые касались тогдашних ремонтных мероприятий для поддержания и возобновления древних церковных сооружений. В некоторых из этих „Дел" оказались современные ремонтным работам чертежи, иногда изображающие постройки в их первоначальном до-реставрационном виде. Подготовляются: Хонская Георгиевская базилика, Ц'илкан-и, К'вашвет'-и (разрушенная [в Тифлисе]) и др.

[2] Читан на Собрании ученых членов КИАИ 20.VIII. 1926 г.

[3] См. „Указатель" Д. Д. Пагирева (Зап. КОРГО, кн. XXX, Тфл. 1913), стр. 217 (лист E 6).

[4] Текст изд. Brosset (Wakhoucht, Description géographique de la Géorgie, S.Pb., 1842), стр. 242. Выделенные ниже в этом абзаце кавычками места взяты из перевода М. Г. Джанашвили (Царевич Вахушти, География Грузии [Зап. КОРГО, кн. XXIV, вып. 5-й], Тфл. 1904), стр. 82 и 83, но приведены в новой орфографии.

епископа[5], пастыря Ксана и Рехульского ущелья". По данным того-же Вахушта, церковь эта „основана Исидоромъ, одним из 13-ти отцов[6], и он похоронен тут-же[7]". Самт'ависская епархия, время возникновения коей мне неизвестно, была упразднена въ 1811 г.[8]. Из лиц посетив-

---

[5] По знаменитой грамоте (гуджару) Мцхетского собора, известной под № 286, в списке иерархов Грузии, приведенном в этом гуджаре, при местническом распорядке во время коронования царя Самт'ависский епископ занимал место ниже Руисского, но выше Ник'озского архиерея. Вследствие отсутствия критического издания памятника с должным новым комментарием и наличия, в то-же время, ряда расхождений в существующей литературе вопроса, я не указываю точного места сидения Самт'ависского епископа.

Под № 286 гуджар этот отмечен в IV Rapp., p. 4, у Brosset, Voyage archéologique en Transcaucasie, III livraison, S.Pb., 1851. Платон Иосселиани, Описание древностей города Тифлиса, Тфл. 1866, стр. 59—63, примечание, полный русский перевод документа; о погрешностях, здесь допущенных, см. Дм. Бакрадзе, Археологическое путешествие по Гурии и Адчаре, Спб. 1878, стр. 85—86. Ср. Д. П. Пурцеладзе, Грузинские церковные гуджари (грамоты), Тфл. 1881, стр. 110—111 (под 1673 г.). Д. З. Бакрадзе, О гуджаре Грузино-Имеретинской Синодальной Конторы № 286. Пятый Археологический С'езд в Тифлисе. Протоколы Подготовительного Комитета, изд. под ред. И. Д. Мансветова. Приложение к I вып. IX т. „Древностей" Моск. Арх. Общ., Москва 1882, стр. 420—426; перевод и исторический комментарий. Текст см. в „Хрониках" Жордания (ქრონიკები, II, Тфл. 1897), стр. 46; есть и др. изд. Гуджар этот неоднократно привлекался в различной ученой литературе (в работах по истории грузинской церкви, археологии и др.).

Гуджары Самт'ависской церкви (изд. Хаханова, Какабадзе) не содержат данных, существенно важных для археолога-искусствоведа.

[6] По вопросу о времени пребывания в К'арт'лии Сирийских деятелей в последнее время высказался К. С. Кекелидзе, разработавший тему в новом освещении (см. тезисы доклада „Один из вопросов культурных взаимоотношений Сирии и Грузии".—в „Постановлениях и Резолюциях" II-го Краеведческого С'езда Черноморского Побережья и Западного Кавказа 25/IX—5/X 1925 г. в г. Батуме, Батум 1925, стр. 34. Ср. там-же—стр. 34 и 35—„Записка С. Н. Какабадзе по этому докладу". Последний напечатан на груз. яз., с резюме на немецк. яз., в VI томе ტფილისის უნივერსიტეტის მოამბე = Bulletin de l'Université de Tiflis—კორნელი კეკელიძე, საკითხი სირიელ მღვაწეთა ქართლში მოსვლის შესახებ, Тфл. 1925 г., стр. 82—107); о докладе см. также: В. М. Зуммер, Работа Исторической секции Батумского С'езда,—Изв. Азербайджанского Гос. Университета им. В. И. Ленина. Общественные науки. Т. IV, Баку 1926, стр. 375—376 (цитирую по отд. отт.).

[7] Ср. [Муравьев], Грузия и Армения, ч. III, Спб. 1828, стр. 88. По преданию, место упокоения Исидора показывается в Самт'авис-и и теперь (в жертвеннике). Дм. Бакрадзе (Кавказ в древних памятниках христианства,—Зап. О-ва Любителей Кавказской Археологии, I, Тфл. 1875, стр. 129) ошибочно именует самт'ависского подвижника Иларионом, очевидно, по памяти, смешав его с ктитором, названным в лапидарных надписях Самт'авис-и.

[8] Документы, относящиеся к реформам в церковном управлении в Грузии за указанный и смежные годы, собраны в IV т. Актов КАК, Тфл. 1870), стр. 161 и сл. „История Грузинской иерархии с присовокуплением обращения в христианство Осетии и других горских народов, по 1-е Генваря, 1825 года", II изд., Москва 1853, стр. 22. Е[пископ] К[ирион (впоследствии католикос Грузии)], Краткий очерк исто-

ших в XIX в. Самт'авис-и и опубликовавших собранные там данные о местных памятниках, должно здесь назвать Муравьева, академика Броссе, архитектора Гримма, художника Гагарина, профессора Хаханова. К указанным авторам я обращаюсь ниже—в „Сопроводительном экскурсе“ при сопоставлении их работ с публикуемыми архивными материалами сличительно с первоисточником.

Переходя к архивным материалам, о которых сообщалось выше (прим. 1-е) и каковые, именно относящиеся к Самт'ависским храмовым постройкам, и публикуются в настоящей статье, позволю себе привести содержание нижепомещаемых отделов работы: 1) общее краткое описание соответствующего „Дела“; 2) ряд извлеченных из него документов (цельных или в значительных выдержках), печатаемых in extenso, а также отдельных данных, почерпнутых из бумаг делопроизводства; 3) сведения об оригинальных чертежах архитектора Рипарда и исполненные с них, в линейной графической манере, копии архитектора КИАИ М. Г. Калашникова[9]; в конце присоединенъ 4) сопроводительный экскурс, в котором собраны данные о Самт'ависских храмовых сооружениях как из основной наличной литературы, так и те, каковые мною были добыты во время поездки в Горийский уезд для обследования памятника в подлиннике[10].

Общее краткое описание Дела. Первоначальной обложки своей „Дело“, как видно, не сохранило; ныне оно открывается печатной (середины XIX в.), подшитой к первым листам переписки, обложкой, на которой значится[11]: «ПО АРХИВУ *№ 596* ГРУЗИНО-ИМЕРЕТИНСКОЙ СУНОДАЛЬНОЙ | КОНТОРЫ | ПО *2-му* СТОЛУ *Грузинскаго* ОТДЕЛЕНИЯ | *№ 1* по общей описи стола. ДЕЛО *О возобновленіи Самтавискаго Вознесенскаго Собора.* Началось *20 марта* 1835 года. | Кончено *2 Генваря* 1857 года. | На *453** листахъ»[12]. В левом

рии грузинской церкви и Экзархата за XIX столетие, Тфл. 1901, стр. 38; ко времени реформ кафедра была вакантной—стр. 44—45, примеч. 32.

[9] Чертежи Рипарда в оригинальных листах исполнены в акварельной манере и без перекопировки могут быть должно воспроизведены только сложными, в самом Тифлисе не всегда доступными, и дорогими способами (фототипия, гелиогравюра и т. п.). Вследствие этого, было решено исполнить копии в линейной манере, годной для передачи штриховой цинкографией.

[10] Совершена по командировке от КИАИ 28—29 VIII 1926 г.

[11] Простым шрифтом воспроизведен печатный текст обложки, курсивом-же выделено вписанное от руки.

[12] Число листов, показанное на обложке, соответствует данным старой скрепы в конце „Дела“ (л. 453 bis , которые, как оказалось, были не точны—1) два листа

(от зрителя) верхнем углу обложки находятся две отметки, одна под другою,—верхняя (синим карандашем) „№ 80“ и нижняя (лиловыми чернилами) „№ 80 [или 89?]“.

„Дело“ имеет несколько *скреп*: 1) л. 28 v.—при передаче, 20/III 1835 г., Канцелярией Экзарха Грузии своего „Дела“ за № 112, начатого 30/IV 1831 г.[13]; 2) л. 195 v.—до этого листа идет старая полистовая разметка, местами либо переправленная, либо зачеркнутая[14]; 3) л. 451 г. (bis, см. прим. 12)—отмечает номерованных и скрепленных 459 (sic !?!) л.л.; 4) л. 453 г. (bis, см. примеч. 12)—а) см. о ней примеч. 12, и б) ამ საქმეში დანუმრული ყოფილა სულ ოთხას ორმოცდა ცამეტი (453) ფურცელი: აკლია 37, 165, 166 და 167 ფურცლები[15].

Сохранность „Дела“, в общем, вполне хорошая; лишь местами оно пообтрепано (наиболее пострадали л.л. 1 и 48). Сшивка тетрадей связок проведена не систематично— в начале тетради подшивались друг к другу (до л. 52), далее-же документы вшивались под общий загиб чистых л.л. в конец „Дела“, вследствие чего вся вторая, бо́льшая, половина имеет вид плотного цельного тома, которой предшествует несколько связок; часть этих последних снизу полуоторвана от общей сшивки.

Совершенно особой частью „Дела“ № 596 является уже упомянутое „Дело“ Канцелярии Экзарха Грузии № 112, отсылка коего в Груз.-Имерет. Синодальную Контору, при „Предложении“ архиеп. Евгения, от 20/III 1835 г. за № 475 (л. 1), и явилась отправною точкою для дальнейшего делопроизводства уже в канцелярии Конторы

остались не пронумерованными: а) между л.л. 133 и 134 (по старой разметке л. 129), и б) между л.л. 427 и 428; 2) сплошная пагинация идет до л. 458 включительно, а потом снова даны л.л. 450, 451, 452 и 453 (обозначаются мною отметкой bis). Следовательно, к 2/I (ст. стиля) 1857 г. в „Деле“ было 464 листа.

[13] „Дело о выдаче Самтависского Собора Протоиерею и Благочинному Виссариону Илуридзеву шнуровой книги для сбора доброхотных подаяний навозобновление Самтавискаго Вознесенскаго Собора“; на „двадцати шести писанных и неписанных листах“. Ныне л.л. 2—28 „Дела“ № 596.

[14] Последний лист по старой разметке 191, но в скрепе после „сто девяносто“ слово выскоблено, очевидно для исправления, но нового не вставлено.

[15] Скрепа, обозначенная „б“ без даты и с неразборчивой подписью одного из сотрудников Центрархива ССР Грузии. Она повторяет ошибочное показание скрепы „а“ (453 л.л.) и не точна в учете отсутствующих л.л., ибо л.л. 165, 166 и 167 оказываются подшитыми между л.л. 176 и 177; кроме того, не оговорены ненумерованные л.л. (ср. выше примеч. 12).

(ср. дату на обложке). Из „Дела“ № 112 извлечена лишь начальная половина заключительного документа (см. ниже № I).

Другая, бо́льшая, доля „Дела“ № 596 состоит из документов, которые, как исторический источник, могут быть распределены в следующие группы: А) Официальная переписка между учреждениями и отдельными лицами. Б) Указы (Синода, Груз.-Имерет. Синодальной Конторы). В) Выписки из журналов названной Синод. Конторы. Г) Ремонтные сметы с приложениями. Д) Публикации о вызове желающих взять ремонтный подряд. Е) Контракты и договоры на различные ремонтные работы. Ж) Отдельные документы, немногочисленные и имеющие, обычно, второстепенное значение.

Не беря на себя, по основному заданию настоящей работы, описания и характеристики в отдельности каждой из перечисленных выше групп, считаю все-же необходимым наметить основное русло делопроизводственного течения данного „Дела“ и, попутно, привести ориентировочные сведения как о некоторых группах документов, так и по ряду вопросов, намечающихся при ознакомлении с этими архивными материалами, конечно, под углом зрения взятой темы.

Возникшее в марте 1835 г. „Дело“ о возобновлении храма в Самт'авис-и, здания запущенного и нуждавшегося в неотлагательном ремонте, является, в большинстве своих документов, характерным образчиком канцелярской волокиты. Среди многочисленных бумаг первых лет делопроизводства, в большинстве случаев имеющих значение лишь для установки даты того или иного мероприятия, наибольший интерес представляют рапорты (часто с приложениями) архитектора Груз.-Имерет. Синод. Конторы Рипарда, а также группа смет; последние документы позволяют войти в круг непосредственного учета наличных тогда повреждений Самт'ависского собора[16]. Еще летом того-же 1835 г. Рипард был командирован в Самт'авис-и для

---

[16] Первая смета Рипарда—см. л.л. 58—62; частная смета, составленная мастером Димитрием Самировым совместно с тремя священниками из окрестных приходов,—см. л.л. 101—103 (русск. перевод) и 104—105 (груз. подлинник); вторая смета Рипарда (ноябрь 1839 г.) на исправление „самонужнейших починок“—см. л.л. 112—115; в сопроводительном рапорте указывается, что ко времени его составления крыша Собора уже почти вовсе обрушилась; дополнительные сведения к этой второй смете даны в его-же рапорте, от 12/VIII 1840 г. (л.л. 128—129); третья смета Рипарда, на основании которой и был совершен ремонт, описана в „вводном примечании“ № III (см. ниже), и данные из нее вошли в № IV; эта смета не вшита в „Дело“, но имеет общую с другими бумагами полистовую нумерацию (л.л. 239—269).

освидетельствования церкви и описания имеющихся повреждений; результатами этой поездки явились: смета, план и подробное описание „ветхостей" обследованного им здания (последний документ издается ниже полностью, см. № II), представленные при рапорте, от 11/X того-же года (л. 38). В начале 1836 г. ему-же поручается составить фасады и разрезы, дополнительно к плану; при рапорте, от 25/II того-же года (л. 52), Рипард представил 4 листа с фасадами Сам-т'ависского и Ц'илканского соборов. Из рапорта Синоду, от 27/II 1836 г. за № 302 (л.л. 54 и 55), усматривается, что вышеупомянутые чертежи Груз.-Имерет. Синод. Конторой отправлены были в Петербург на благоусмотрение Синода. Последний указом, от 8/XI того-же года за № 11344 (в копии; л.л. 56 и 57), разрешил ремонт из капитала, скопленного из грузинских церковных доходов. Далее идут документы, следующие после сметы (см. прим. 16) и относящиеся к вызову по публикациям подрядчиков на взятие ремонта (обычно на торги никто не являлся) и другим мероприятиям в том-же направлении. Из этих бумаг намечается небезынтересный, для учета наличных тогда в Грузии живых рабочих сил, список мастеров-каменщиков, претендовавших на взятие подряда [17]. В связи с ходом дела о сдаче ремонта составляются и другие вышеотмеченные (см. примеч. 16) сме-

---

[17] Большинство—„греки", выходцы из Турции или турецко-подданные. Местный элемент представлен значительно слабее и крайне пестро по национальному составу. В порядке заявок: 1) Спиридон Чекалов и Кузма Канд'уров „турецкого серебряного завода мастера каменных зданий из грек" (л. 88); 2) Исак Исаков и Гико Абазов „тифлисские граждане" [подрядчики или мастера?] (л. 92); 3) Дмитрий Самиров [подпись по-грузински], мастер, приглашенный для составления частной сметы (л.л. 103 и 105); 4) „Греки" Никола Стефанов, Иордан Зангелов [ср. л. 137—Зангиров] и Константин Дмитриев (л. 130); 5) „Мастеровые из греков" Константин Иеров и Теодор Христофор и, уже фигурировавшие, Козман Кундури (см. № 1), Н. Стефанов и К. Димитрий (см. № 4); 6) Димитрий Панаиотов сын Муратов „турецкоподданный, серебренного завода житель грек" (л. 139); 7) Протоиерей Андрианов (груз.) представил для сговоров на подряд „5 греческих мастеровых" (л. 143), ср. л. 180, где назван „мастер" Христофор Некевтов (подпись по-груз.); 8) „Каменщики"—Абдул Багиров „казенный крестьянин из татар", „греки" Д. Мурадов (ср, № 6) с товарищем Георгием Трефтановым и Н. Стефанов (см. №№ 4 и 5) с товарищем Ахмед Хаждн Оглы; 9) „Дворянин Дванадзев" (л.л. 184—185; подряд на сломку укреплений); 10) Христофор Иорданов „грек" (л. 282); 11) Федор сын Симонов* и его брат Иван турецко-подданные греки жители Гумашханской области с. Корми [разр. Кломы (?), л. 302]; * „я сам есть мастер каменных дел" (л.л. 283, 284 и 302). Подряд остается за ними. По окончании работ их „мастера намерены отправиться на родину в Турцию" (л. 404).

ты и чертежи и производятся мелкие исправления[18]. 22/VI 1849 г. заключен был, наконец, контракт на капитальный ремонт (л. 302—303), согласно утвержденной в Петербурге смете (см. ниже №№ III—приложенное к смете „Описание“ и IV—сводка данных о состоянии Самт'ависского храма по сведениям сметы и контракта). К указанному контракту было добавлено дополнительное „условие“ на починку купольного барабана (л. 461). Конец „Дела“ занят перепиской, касающейся хода ремонтных работ, сдачи подряда и рассчетов с мастерами (отдельные выдержки и извлечения из этих документов см. ниже № V). „Дело“ заканчивается журнальной выпиской, от 2/V 1857 г., содержащей сведения об окончательных рассчетах и сдаче „Дела“ в Архив (л.л. 450—450 bis) и указом Синода, от 30/VII 1858 г. за № 6733, в котором определено перерасход по работам, не предусмотренным сметой, в сумме 598 р. зачислить действительным расходом (л. 452 bis).

I.

Вводное примечание. Л.л. 21—22 г. (старая разметка 19—20 г.). Начальная часть документа без заглавия, за подписью Правителя Экзаршеской Канцелярии Крастилевского. Остающийся не изданным конец этой бумаги содержит еще пункты 4—7 (л.л. 22 г.—24 v.), в которых мы находим: 4) сообщение о получении указа Синода, от 9/II 1827 г. за № 1062, с препровождением копий с отношения Управляющего Мин. Внутр. Дел к б. Обер-Прокурору Синода П. С. Мещерскому и с циркулярного предписания того-же Управл. МВД гражданским губернаторам о доставлении сведений об остатках древних зданий и о воспрещении разрушать оные; 5) пересказ циркуляра, от 26/III 1827 г., всем благочинным по Грузии и пр. духовным властям по ведомству Экзаршеского Управления о воспрещении разрушать древние здания и о немедленном собирании сведений о древних достопримечательных зданиях и остатках оных с составлением подробных описаний для отсылки таковых Экзарху; полученные сведения хранятся в Экзарш. Канцелярии; в этих описаниях показан и Самт'ависский Собор [NB. отсюда, как можно думать, и взяты данные, приведенные в издаваемых теперь первых трех пунктах этого документа]; 6) выписку пункта 3-го положения Синода (из Указа Синода Экзарху, от 24/V 1828 г. за № 4851), касательно настоящего положения церквей в Грузии и о средствах к их поддержанию (на поддержание соборов и монастырей, имеющих крестьян и доходные имения, выделяются значительные остатки из церковных доходов Груз. епархии; гражданские власти должны содействовать ремонтным работам); 7) справку о том, что вопреки утвержденному 30/VI 1811 г. докладу Синода, в котором предусматривалось из доходов Самт'ависской епархии употреблять на церковь ежегодно по 300 р. серебром, никогда и нисколько не было отчислено

[18] Исправления окон горийским жителем, плотником Яковом Церцвадзе (л. 231 и др.).

на поддержание и возобновление Самт'ависского собора, но все доходы с крестьян и имений, принадлежавших ранее этой упраздненной епархии, причислялись и причисляются к общим церковным доходам епархии.

1835-го года Марта, 15-го, дня. По справкѣ съ дѣлами Грузинской Экзаршеской Канцелярiи оказалось:

1) *Самтавискій* Соборъ во имя Вознесенiя Господня, состоитъ Горійскаго уѣзда въ селенiи Самтависѣ, разстоянiемъ отъ города Тифлиса въ, 50-ти, верстахъ; а отъ уѣзднаго города Гори въ, 40-ка, верстахъ.

2) Соборъ сей построенъ Грузинскимъ Царемъ Вахтангомъ, на-
21 v. зываемымъ Горгасланомъ, | въ 472-м году по Рождествѣ Хрiстовѣ, изъ тесаваго желтоватаго камня, на извѣсти, съ разными изсѣченными въ камняхъ изображенiями, съ такимъ же кумполомъ; покрытъ весь тесаными гранитными плитами чорнаго цвѣта; но плиты сiи по всей почти крышѣ, отъ долговременности, повредились, чрезъ что во время дождей, проходитъ сквозь ветхую крышу внутрь Церкви течь; равнымъ образомъ и стѣны онаго во многихъ мѣстахъ имѣютъ трещины и угрожаютъ паденiемъ. При семъ Соборѣ имѣется каменная колокольня, которая находится въ таковомъ же положенiи какъ и Соборъ. Длиною означенный Соборъ 28-аршинъ, шириною 18; а въ вышину 45-Грузинскихъ аршинъ. Внутри часть Олтаря и Куполъ росписаны Греческою Старинною живописью.—Вокругъ Собора имѣется каменная ограда, по мѣстамъ разрушившаяся, которая имѣетъ въ длину 92, въ ширину 80 аршинъ Грузинскихъ; стѣны сей ограды вышиною 6 аршинъ, тоже Грузинскихъ. Внутри ограды имѣется ветхiй каменный домъ, въ которомъ помѣщался в прежнiя времена, до упраздненiя Самтавиской Епархiи, мѣстный Архiерей со свитою своею. Вознесенскiй Соборъ въ селенiи Самтависѣ былъ Каѳедральнымъ Соборомъ Самтавиской Епархiи, въ 1811-м году вошедшей въ составъ Карталинской Епархiи, состоящей нынѣ въ управленiи Высокопреосвященнѣйшаго Экзарха Грузiи.

22 r. 3) Самтавискiй Соборъ, при учрежденiи въ Грузiи штатнаго | положенiя Церквамъ и Причтамъ, в 1818-м году, обращенъ въ приходскую Церковь; весь приходъ сей Церкви состоит изъ 31-двора прихожанъ Православнаго исповѣданiя. Соборъ сей имѣетъ Крестьянъ и имѣнiя, Приносящiя Доходъ Церкви; податныхъ съ Крестьянъ поступаетъ въ общую массу Грузинскихъ Церковныхъ Доходовъ по 168-ми рублей; да откупныхъ съ шести садовъ, состоящихъ въ селенiяхъ: Самтависѣ, Каспѣ, Чалѣ и Дзегвѣ, и съ Кулуховымъ виномъ въ Мухранѣ, (включая въ сiю оброчную статью Саквирской Церкви пахатныя земли, при

селеніяхъ: Ахалсопелѣ и Зегдулетѣ, которыя отданы вмѣстѣ съ шестью садами Самтавискаго Собора одному откупщику, Князю Шалвѣ Эристову), по 400. рбл. серебромъ ежегодно.

II.

Вводное примечание. Документ этот, предлежащий в нашем „Деле“ на л.л. 40—48 (ст. разметка 35—43), в заверенной самим архитектором Рипардом копии, озаглавлен—„Описаніе работъ для исправленія Самтавискаго Собора“. Хотя это „Описание“ и не имеет прямой даты, но из следующей за ним (л. 49) журнальной выписки (на 2/XII 1835 г.) видно, что Рипард 11 „минувшаго октября [следовательно, 1835 г.]“ представил: „a.) Смѣту на исправленіе Самтавискаго Собора [см. л.л. 58 и сл.], b.) планъ оному, c.) подробное описаніе ветхостей сего собора“, причем из сличения краткого пересказа, находящегося в журнальном тексте, с данными издаваемого документа устанавливается тождество этого последнего с упомянутым под литерой „c“. Подтверждением служит ссылка самого Рипарда в „Описании“ 1845 г. (№ III, см. ниже стр. 103—105).

Самтавискій Соборъ находится въ 6 верстахъ отъ Горійской дороги онъ расположенъ наравнинѣ неочень широкой, но которая раз- 40 r.
стилается набольшое пространство, усѣяна по обѣимъ сторонамъ возвышенностями покрытыми лѣсомъ, что представляетъ весьма пріятное зрѣлище инаконецъ въ отдаленіи бѣлѣющія вершины Кавказа довершаютъ картину. На семъ пространствѣ разбросано нѣсколько деревень, изъ которыхъ иныя сохранили свои укрѣпленія, состоящія изъ зубчатыхъ стѣнъ ибашенъ поугламъ и между ними другія башни смотря по расположенію, или необходимости. Такова была система укрѣпленій въ Грузіи для обороны городовъ идеревень отъ набѣговъ со сѣднихъ народовъ; въ деревняхъ обыкновенно стѣны дѣлались изъ земли, но все вниманіе ихъ было обращено на храмы; для нихъ нещадили они издержекъ ижертвовали всемъ| своимъ достояніемъ длятого, чтобы при- 40 v.
дать имъ великолѣпія ипрочности, ибо они считали ихъ также вѣрнымъ убѣжищемъ ивмѣстѣ защитой отъ нашествій иноплеменныхъ народовъ, которымъ подвергалась сія нещастная страна. Самтавицкій соборъ въ семъ отношеніи заслуживаетъ историческую занимательность. Будучи построенъ спустя нѣсколько времени по-введеніи христіанской вѣры въ Грузіи, онъ испыталъ всю месть варваровъ непереносясь къ временамъ Думгисъ хана [19] и Тамерлана, изъ которыхъ первый по преданію разгромилъ большой Мцхетскій соборъ, но коснемся временъ нестоль отдаленныхъ, когда Шахъ-Абазъ вторгнулся въ Грузію ивзялъ

[19] Очевидно, искажено переписчиком—Дчингис-хана.

приступомъ Самтавицкій соборъ; умертивъ окрестныхъ жителей, нашедшихъ убѣжище во храмѣ, онъ приказалъ срыть до основанія сей
41 г. памятникъ древности, по двумъ причинамъ возбуждавшимъ его| гнѣвъ, первая что оный былъ воздвигнутъ Богу, Которому онъ непоклонялся, ивторая, что оказалъ ему сопротивленіе. Онъ велѣлъ сломать куполъ, два фронтона, фасадъ Р. и Т., часть стѣнъ сихъ фасадовъ 4-мя аршинами ниже фронтоновъ, части j. h. g. ибольшую часть карнизовъ, окружающихъ церковъ, иповредилъ внутренніе столбы, поддерживающіе куполъ, изъ которыхъ одинъ былъ испорченъ дотакой степени, что принуждены были передѣлать вновъ, но весьма страннымъ образомъ. Неизвѣстно былъ ли Шахъ-Абазъ доволенъ мщеніемъ, или недоставало унего времени докончить свое враждебное предпріятие, но только онъ запечатлѣлъ свой подвигъ изказивши камни инадписи, покрывающія гробницы покоящихся въ церквѣ особъ. Всѣ сіи событія сохранились по преданію въ памяти тамошнихъ жителей и оставили по
41 v. себѣ неизгладимые| слѣды настѣнахъ, карнизахъ иукрашеніяхъ храма сего, иобломки ихъ покрывающіе землю доказываютъ неистовство варваровъ. Осмотрѣвъ наружность ивнутренность сей церкви я увидѣлъ щели въ сводахъ инѣкоторыхъ частяхъ стѣнъ, апотому ивелѣлъ рыть въ глубину для узнанія состоянія фундамента инашелъ надва аршина отъ поверхности земли цоколь, составленный изъ трехъ рядовъ тесанаго камня въ видѣ ступеней, выдавшихся одинъ отъ другаго на 4 вершка, но по порченныхъ временемъ, несмотря нато довольно прочныхъ, какъ иостатокъ фундамента. Происшедшія въ сводахъ по врежденія были слѣдствіемъ ударовъ во время разрушенія иneисправленія крыши, которая, пропуская воду накопившуюся отъ дождей иснѣговъ сквозь своды заставила известь отдѣлиться отъ карниза. Причина, по которой цоколъ кругомъ церкви такъ опустился въ
42 г. землю состоитъ въ томъ, что| деревенскіе жители, проживая долгое время внутри стѣнъ выкопали себѣ сакли въ землѣ, отъ чего всѣ сіи обломки инавозъ возвысили землю дотакой степени, какъ она нынѣ находится. Еще итеперь видно мѣсто, гдѣ были ихъ жилища; двѣ изъ таковыхъ саклей подлѣ церкви остались иносіе время жилыми, снаружи подъ ступенями фасады выложены изъ тесанаго камня, прилегающіе къ большой стѣнѣ построенной частію изъ кирпича, частію изъ кругляковъ трое изъ сихъ фасадовъ убраны и отдѣлены между собою группами небольшихъ колоннъ, оканчивающихся подъ карнизами совершенными арками, каждой изъ столбовъ составленъ изъ 4-хъ не-

большихъ колоннъ въ 3 вершка толщины, стройныхъ иотдѣленныхъ квадратами въ полтора вершка толщины, вародѣ готической Архитектуры; здѣсь несоображались нисъ какими формами и неслѣдовали строгой симметріи, наблюдаемой въ Европѣ, таковыя вольности| весьма 42 v.
часто были употребляемы грузинскими Архитекторами при перестройкѣ первоначальныхъ церквей часто случается, что каждый фасадъ имѣетъ свои украшенія иЕму одному свойственныя расположенія, новъ одномъ итомъ же фасадѣ встрѣчаются неровныя раздѣленія. Фасадъ Р. раздѣленъ насемъ арокъ, изъ коихъ двѣ съ лѣвой стороны хотя одинакой вышины но шире нежели прочія; фронтонъ этой части также карнизы истѣны исправлены некамнями, акирпичами ивесьма дурной работы, которая замѣтна съ перваго взгляда; часть влѣво отъ фронтона, которой карнизъ наодной линіи, не была поправлена никамнями, никирпичами, крыша безъ верху покрыта только сводомъ икучею небольшихъ деревъ съ другой стороны фронтона карнизъ каменный очень поврежденъ, стѣны и колонны также требуютъ по правокъ, чтобъ вставить карнизъ у фронтона| и по обѣимъ сторонамъ она- 43 r.
го, нужно 176. тесаныхъ камней въ 12 кубическихъ вершковъ каждый; чтобы замѣнить поврежденныя камни уколоннъ — нужно 96 тесаныхъ камней въ аршинъ 4 верш. вышины, аршинъ ширины и 14. толщины; чтобы замѣстить камни направой сторонѣ фасада нужно 327. камней въ квадратный аршинъ и отъ 10 до 8 вершк. толщины; наэтомъ фасадѣ, какъ видно по плану, находится весьма низкая иузкая дверь, которая теперь служитъ входомъ въ церковъ, части h. и g. были передѣланы кирпичами тому уже около 80 лѣтъ; они въ хорошемъ положеніи, внутренность, по крытая кирпичемъ насводахъ, вся по правка со стоитъ въ томъ, чтобы ее выштукатурить внутри иснаружи, высота сихъ частей немного болѣе 5 аршинъ, считая отъ земли докрыши, Z главный входъ, который должно возстановить, давно уже задѣланъ| равно какъ иокны сей части въ которыхъ продѣланы отверстія 43 v.
для защиты. Часть j. почти срыта, она была по крыта камнями инасводахъ равно какъ иостальная; все изъ-тесанаго камня, если невыстроить оную вновъ изъ кирпича, то нужно очистить мѣсто,, главный фасадъ, возвышающійся надъ помянутыми тремя частями имѣетъ надпись на грузинскомъ языкѣ, которая гласитъ: что *Великаго Амилахвара иединотъльная супруга дочь Царя Царей Шахнаваза Елена возобновила сію въ другой разъ* [20].

[20] Ср. ук. соч. Brosset, Rapp. VI, p. 3, № a и МАК VII, стр. 13—14.

Невозможно узнать эпохи въ которую произведены были по правки въ Самтавицкомъ соборѣ, хотя впрочемъ въ оных видно уже уменьшеніе вкуса, который изчезалъ по степенно донашихъ дней. Для по правокъ нужно 70 камней въ аршинъ отъ 10 до 8 вершковъ толщины, для кар-
44 r. низовъ 18 камней въ 12 кубическихъ вершковъ, потомъ разломать кирпичь которымъ заложена дверъ Z исдѣлать другую изъ дерева, обивъ ее желѣзными листами. *К.*, котораго внутренность насводахъ съ аркаами изъ тесаннаго камня иотчасти изъ кирпича была по вреждена, какъ иостальное; наружность по правлена кирпичами икругляками; тесаной камень покрываетъ три четверти сихъ стѣнъ, которыя украшены лѣпною работою; крыша также требуетъ по правокъ; высота ея 5 Аршинъ, весь фасадъ Т итакже надъ К. украшенъ колоннами иарками; эта часть, менѣе потерпѣвшая, нежели противоположная сохранила надъ главною аркою розетту болѣе 2. аршинъ въ діаметрѣ, весьма хорошо изваянную; фронтонъ, карнизы, стѣны иарки требуютъ по правокъ. Для карнизовъ нужно 120 камней въ 12 кубическихъ вершковъ, для колоннъ 79. камней въ аршинъ ичетыре вершка вышины, аршинъ ширины и 14. вершковъ
44 v. толщины для стѣнъ иарокъ 809 камней въ квадратный аршинъ отъ 8 до 10 вершк. толщины фасадъ Y наименѣе прочихъ по терпѣвшій сохранилъ большую часть первоначальныхъ красотъ, по карнизамъ которыя остались неприкосновенными можно заключить, что оный былъ убранъ разнаго рода украшеніями, между двумя группами колоннъ въ правомъ углу накамняхъ составляющихъ фасадъ изваяны два грифа; длина ихъ 12. вершк., авысота 8 верш. они въ 5 аршинахъ отъ поверхности земли; одинъ изъ нихъ дотакой степени изуродованъ, что едва можно примѣтить его формы, адругой сохранился весь ихотя нѣтъ изящности въ рисункѣ, однакожъ это найлучшій образецъ скульптуры почасти барельефовъ, который только существуетъ въ Грузіи, двѣ пространныя иотлично хорошо сдѣланныя ниши имѣютъ $3^1/_2$ сажени въ вышину инемного болѣе въ ширину
45 r. иоканчиваются вверху совершенною аркою, украшенныя висящими завитками. Ниши сіи внутри раздѣлены начасти весьма пропорціональныя ихорошей отдѣлки, въ каждой изъ нихъ насторонѣ сдѣлано окно, которое пропускаетъ свѣтъ во внутренность церкви, убранной вокругъ съ удивительнымъ искуствомъ, нокаждое окно имѣетъ особенныя украшенія совершенно отличныя отъ прочихъ идаже одна сторона онаго несходствуетъ съ другою. Большой крестъ сдѣланный барельефомъ посреди этого фасада имѣетъ около 5 сажень вышины; ширина Его по

меньшей мѣрѣ 10 вершковъ, навсемъ этомъ пространствѣ онъ покрытъ различнаго рода украшеніями выполненными съ удивительною точностію икакъ нельзя лучше. Присамомъ соединеніи креста находятся четыре камня, изъ которыхъ накаждомъ есть надписи надревнемъ грузинскомъ языкѣ, которыхъ переводчикъ мой разобрать немогъ.| Надобно думать, что эти надписи означаютъ эпоху построенія храма сего. 45 v.
Дляпоправки карнизовъ нужно 76. камней въ 12. кубическихъ вершковъ каждый; дляколоннъ 35 камней аршинъ—въ длину, столькоже въ ширину и 14. вершковъ въ толщину, адлястѣнъ 127. камней въ квадратный аршинъ иотъ 10 до 8 вершковъ толщины.

Насемъ соборѣ также по строены укрѣпленія какъ инаЦилканскомъ, ихотя неодинаковой формы, но имѣютъ почти одинаковую тяжесть, нужно срыть ихъ, плиты были вынуты для того, чтобы заложить первый рядъ кирпичей для сихъ укрѣпленій. Чтобы покрыть вновъ крышу, кромѣ остальныхъ камней, надобно еще 775 камней въ квадратный аршинъ 4 вершка толщины, Куполъ нетребуетъ другой по правки какъ только выпрямить крестъ, или перемѣнить его, крыша истѣны башни въ хорошемъ положеніи, всѣ сіи части| были вновъ перестроены ца- 46 r.
ремъ Давыдомъ назадъ тому неболѣе 160 лѣтъ.

Внутренность непредставляетъ ничего замѣчательнаго, столбы поддерживающіе куполъ изъ тесаннаго камня, арки тоже, своды ивнутренность купола изъ кирпичей икругляковъ стѣны внутри тоже, куполъ имѣсто занимаемое олтаремъ нетребуютъ никакой по правки, развѣ только перемѣнить изображенія, которыя довольно дурны; полъ требуетъ—мало по правки, вомногихъ мѣстахъ свода истѣнъ видны трещины, но онѣ неопасны по вышеизложенной причинѣ, однакожъ надобно оштукатурить всѣ стѣны, исключая олтарь икуполъ; продѣлать входъ въ Z сдѣлать деревянную дверь иобить ее желѣзомъ, ибо та, которая въ церкви, была нѣсколько разъ крадена, и впередъ нужна для этого| предосторожность. Иконостасъ, составленный изъ 3. рядовъ 46 v.
образовъ очень хорошъ инетребуетъ по правокъ столбъ V, замѣченный напланѣ имѣетъ странное направленіе, данное ему при перестройкѣ; онъ былъ разрушенъ дотакой степени, что принуждены были сдѣлать новый /: что ислужитъ неоспоримымъ доказательствомъ небрежности грузинскихъ строителей. при переправкахъ :/ Когда онъ былъ сдѣланъ дополовины они увидѣли, что онъ невъ прямомъ направленіи къбольшому своду икуполу, апотому иповернули Его съ четырехъ сторонъ какъ крылья вѣтряной мельницы.—

Въ 1795 году, когда Ага-Магметъ-Ханъ разорилъ Тифлисъ идругія мѣста въ Грузіи, Самтавицкій соборъ небылъ также пощаженъ; онъ довершилъ разрушеніе украшеній, уцѣлѣвшихъ отъ мести его
47 r. предшественниковъ. | Когда онъ изжегъ иконостасъ идругія предметы, то началъ портить иконы. Изображеніе Спасителя нарисовано насводѣ купола въ 5-ть разъ болѣе обыкновеннаго; немогши повредить оные варвары вздумали въ него стрѣлять изъ ружей заряженныхъ пулями отъ чего ипонынѣ на семъ изображеніи видны знаки ихъ неистовства. Вокругъ олтаря двенадцать Апостоловъ [21] изображены болѣе нежели въ человѣческой ростъ; они немогли иначе насытить свое мщеніе, какъ выколовъ имъ глаза. Церковъ очень свѣтла. Протоіерей отправляющій вънеи богослуженіе имѣетъ объ неи попеченіе ипроизвелъ многія по правки; хотя новѣйшія по правки сдѣланныя въ Грузіи немогутъ сравниться съ древними; привсемъ томъ они носятъ печать небрежности. Фасады выстроены изъ камней различнаго свойства; они упо-
47 v. требляются| во Мцхетѣ, Цилканѣ, Ананурѣ, ивомногихъ мѣстахъ въ Тифлисѣ, особливо небольшая церковъ въкрѣпости выстроена изъ камня такого свойства; это родъ жерноваго камня, который разрушается навоздухѣ иобращается въ пыль. Между сими камнями есть еще одинъ родъ, который достаютъ нацерковномъ мѣстѣ, онъ желтаго отличнаго цвѣта исохраняется весьма хорошо, невзирая наперемѣны атмосферы; большая часть украшеній, весьма хорошо сохранившихся, сдѣланы изъ сего камня, вездѣ гдѣ только былъ онъ употребленъ, какъто: въ стѣнахъ, въ карнизахъ, онъ остался невредимъ; между тѣмъ какъ другіе камни по порчены. Весьма жаль что его мало находится въ части близъ цоколя, которая найболѣе взѣхъ повреждена, между
48 r. тѣмъ какъ разстояніе откуда его достаютъ,| самое близкое. Стѣны, составляющіе ограду, выстроены наизвести вышиною въ 2 сажени, исключая большой стѣны, которая была разрушена, остальная часть нетребуетъ много по правокъ всего на 100=р. серебромъ. Колокольню М. также нужно по править, которая ибудетъ стоить 200=р. серебромъ. Въ оградѣ находятся развалины большаго дома Х., служившаго нѣкогда крѣпостью иеще небольшій домъ изъ двухъ комнатъ принадлежащій церкви. Кругомъ стѣнъ разведенъ садъ напространствѣ одной десятины, въ немъ есть фруктовыя деревья, ноонъ запущенъ.

[21] Ошибочное указание—пострадали фигуры святителей в нижнем регистре, апостолы-же находятся выше—в композиции Причащения двумя видами.

Ручей протекающій по деревнѣ доставляетъ довольно воды для потребности жителей. Всѣ сіи поправки показаны въ смѣтѣ и простираются на 16641 р 90=коп. серебромъ. Кирпича доставляютъ изъ Грузіи за 48 v.
25 верстъ, камни для стѣнъ икарнизовъ за 15 верстъ, плиты для крышъ за 35 верстъ, песокъ за 3 версты, бревны за 4 версты ивсѣ мастера ирабочіе приходятъ изъ Тифлиса. Высота купола со ставляетъ 15 саженъ, асводовъ 8 сажень.—Съ подлиннымъ вѣрно:

Архитекторъ Рипардъ.

III.

Вводное примечание. Печатаемое ниже „Описание“, приложенное Рипардом к „Смѣтѣ на исправленіе Самтавискаго Вознесенскаго Собора и покрытіи крышъ вмѣсто плитъ желѣзомъ и при немъ колокольни“, занимает л.л. 264 и 265. Смета эта, отмеченная „Лит. В“, была представлена (одновременно с другою „Лит. А“, отсутствующей в нашем „Деле“; она предусматривала покрытие крышу плитами, как то́ было и ранее) при рапорте названного архитектора, от 29/V 1845 г. за № 57 (л. 216). Она была на рассмотрении Департамента Проэктов и Смет, который и утвердил ее после незначительных исправлений, 22/VII 1847 г. (л. 262). К смете, кроме издаваемого „Описания“, подшиты: 1) „Пояснительная Записка Чертежей“ (см. ниже стр. 113); 2) „Вѣдомость цѣнамъ на матеріалы рабочимъ людямъ и вещамъ по Г. Горіи“ (л.л. 266—267) и 3) лист чертежей и рисунков (14 номеров) Рипарда—„Профиль карнизовъ, арковъ, колонъ, базовъ, капителей, цоколя и проч. къ Самтавискому Собору“ (л. 269), фигурировавший в Департаменте Проэктов и Смет при рассмотрении сметы „Лит. В“ (л. 268—скрепа Д-та); этими чертежами руководились при ремонте.

Осмотрѣвъ имѣющіяся нынѣ въ Самтавискомъ Соборѣ повреж- 264 г.
денія какъ внутренныя, такъ и наружныя я нашелъ: а.) на западной и южной сторонахъ имѣются двѣ пристройки совершенно ветхія, западная построена изъ одного кирпича и по этому нѣсколько сохранилась противу южной, которая сложена изъ разнороднаго камня какъ то галыша, кирпича тесаннаго камня и проч. Они изъ давнихъ временъ остаются безъ употребленія и даже двери въ нихъ заложены; въ древнія времена они служили окольнымъ жителямъ убѣжищемъ отъ набѣговъ хищчныхъ народовъ, изъ коихъ они отстрѣливались. Эти пристройки я по смѣтѣ предположилъ во все разломать, а годный отъ нихъ кирпичь упо требить на починки поврежденій внутри собора и колокольни; разломка этихъ пристроекъ тѣмъ болѣе нужна, что они придаютъ Собору безобразный видъ и ни сколько его не поддерживаютъ, ибо они во все съ нимъ не связаны. б.) Цоколь покрытъ весь землею какъ я уже сказалъ въ прежнемъ моемъ описаніи 11 октября 1835. года представленномъ по тому случаю, что жители окольныхъ

деревень проживая долгое время внутри стѣнъ собора выкопали себѣ сакли въ землѣ отъ чего земля возвысилась. По отрытіи земли я нашелъ цоколь сложенный въ два ряда изъ тесанаго камня, онъ требуетъ по мѣстамъ исправленія; а чтобы его исправить нужно впередъ вычистить въ немъ насыпную землю. в.) Гладкія мѣста на 4-х фаса-
264 v. дахъ весьма повреждены отъ времени; ихъ нужно исправить| вынутіемъ мѣстами негодныхъ камней съ замѣненіем новыми; даже отъ годнаго еще камня отстали небольшими частями куски, исправить эти поврежденія я нахожу возможнымъ не вынимая весь камень, а вставлять куски, принаровивъ ихъ къ поврежденному мѣсту. г.) Базы и капители большею частію со вершенно обвалились и по тому нужно сдѣлать новые, а повредившіеся исправить. д.) Нужно исправить мѣстами поврежденія въ колоннахъ, аркахъ и украшеніяхъ, а на нѣкоторыхъ аркахъ и колоннахъ имѣются по мѣстамъ бугры, которыхъ нужно уравнить. д.) Нужно построить на фасадахъ новые колоны и арки именно: на восточномъ двѣ арки, на южномъ одну колонну и 4. арки, на сѣверномъ 7. колоннъ и 7. арокъ. ж.) Нужно исправить на четырехъ фасадахъ и фронтонахъ почти совершенно отвалившагося карниза, который сохранился только местами, гдѣ изъ галыша, гдѣ изъ кирпича, гдѣ изъ тесанаго камня ибезобразитъ зданіе. з.) Надобно исправить по мѣстамъ поврежденія во кругъ оконъ. і.) На обоихъ отдѣленіяхъ Собора нижняго и верхняго, жители для защиты себя при набѣгахъ хищниковъ построили укрѣпленія или такъ называемые бруствери, изъ закоторыхъ они могли отстрѣливаться, они для сего сняли плиты съ крышъ и плоскій кирпичный сводъ и разбросили все въ безпорядкѣ что бы исправить крыши нужно эти укрѣпленія разло-
265 r. мать и потомъ устроить крыши по| прежнему плитныя. к.) Въ Грузіи плитныя крыши на церквахъ обыкновенно строили слѣдующимъ образомъ, на круглыхъ сводахъ устраивали не высокія стѣнки въ одинъ кирпичь толщиною, разстояніе-м одна отъ другой на одинъ аршинъ, для косновенности крыши стѣнки эти не одномѣрны, у карниза они имѣютъ $1^1/_2$. аршина и возвышаются постепенно до средины главнаго свода, гдѣ они имѣютъ вышину два аршина, послѣ того устраивали на нихъ особый тонкій кирпичный сводъ толщиною въ одинъ кирпичь ребромъ, а на этомъ сводѣ клали уже плиты имѣющія каждая одинъ полукруглый бортъ и эти борты они укрѣпляли мастикомъ какъ показано въ профилѣ по фиг. № 14 [22]. л.) Фасадъ вокругъ купола, начиная

[22] Ссылка эта дана на лист рисунков и чертежей, приложенных к смете.

отъ соборной крыши до купольнаго плинтуса надъ окнами совершенно ветхъ и во многихъ мѣстахъ даже вывалились камни, надобно вынуть изъ него всѣ камни, годные обтесать иположить вновь, съ добавленіемъ новыхъ камней, а потомъ разломавъ совершенно ветхій карнизъ сдѣлать новый и исправить Плинтусъ. м.) На Соборѣ и куполѣ его надобно устроить новыя крыши; на которыхъ осталось старыхъ плитъ не болѣе какъ около 20. квадратныхъ саженей. н.) Для исправленія всѣхъ сихъ поврежденій нужно устроить подмостки вокругъ собора особо, и особо вокругъ купола. о.) По разломкѣ двухъ вышеозначенныхъ пристроекъ останутся въ Соборѣ съ Южной и Западной сторонъ двѣ малыя двери, которыхъ надобно во все заложить. п.) Выше сказано уже, что цоколь покрытъ землею; его нужно отрыть| а какъ церковный дворъ весьма не ровенъ и имѣетъ большія 265 v.
ямы, то землею этою можно засыпать ямы и дворъ уровнить, для отвода дождевой воды отъ цоколя. р.) Внутри церкви имѣются въ стѣнахъ и сводахъ трещины отъ слабости стѣнъ, ихъ нужно исправить и потомъ всю внутренность оштукатурить. с.) Нужно сдѣлать новый полъ изъ кирпича, для сихъ работъ нужно устроить внутри подмостки. т.) Окна въ церкви разномѣрны даже въ одномъ и томъ же фасадѣ, оконные переплеты совершенно сгнили и окна вышиблены, вмѣсто всѣхъ переплетовъ, числомъ 21. нужно сдѣлать новые, вставить стекла и потомъ окрасить ма[с]леною краскою. у.) Нужно сдѣлать одну створчатую на Западной сторонѣ Собора крѣпкую дверь и для безопасности обить ее листовымъ желѣзомъ. ф.) Въ колокольнѣ которая вся изъ кирпича нужно исправить по мѣстамъ поврежденія въ стѣнахъ, оштукатурить сдѣлать новую каменную лѣсницу, для чего устроить съ наружи подмостки. и х.) Надобно сдѣлать два новые креста одинъ для Собора позолоченный чрезъ огонь высотою въ одинъ сажень, а другой для колокольни желѣзный безъ позолоты въ $1^1/_2$ аршина.

Архитекторъ Рипардъ.

IV.

Вводное примечание. Л.л. 302—303 (цельный двойной лист актовой бумаги „отъ 18001 до 21000 руб. сер.“)—контракт, который заключили „Турецкоподданные Гумышханской Области селения Кромы жители, мастера, родные братья Иванъ и Ѳеодоръ Симоновы“ с Груз.-Имерет. Синодальной Конторой на „исправленіе ветхостей“ Самтависского собора согласно со сметою, составленною архитект. Рипардом, за 18.336 руб. 15 коп. серебром. Условия подряла изложены в 10-ти пунктах: 1) Общие условия выполнения работ. 2) Срок подряда (три года, считая с 1/VII

1849 г.). 3) Порядок выдачи подрядных сумм по частям, по мере выполнения работ. 4) Обеспечение подряда залогом. Пункт 5-й, содержащий перечень подлежащих исполнению работ, печатается ниже полностью, сличительно с утвержденной сметой (о чем см. ниже). 6) О приеме исполненной работы и о переделках, в случае замеченных упущений. 7) О распределении работ по годам в известном порядке. 8) О неустойке, в случае невыполнения контракта. 9) Обязательство очистить и убрать по окончании работ двор церкви внутри ограды. 10) О соблюдении контракта „свято и не нарушимо", хранении подлинника в Синод. Конторе и выдаче копий контракта и сметы Симоновым. Документ подписан по-гречески.

Пункт пятый представляет из себя почти дословную копию тех мест сметы (общие сведения об этом документе см. в примеч. к помещенному выше под № III „Описанию"), в которых говорится о подлежащих выполнению работах; опущены-же все рассчетные вычисления и выкладки. Варианты из сметы подводятся в тексте в прямых скобках [ ] с отметкой с.=сметы. Встречающиеся ссылки на фигуры за номерами, дают указание на лист чертежей и рисунков, приложенный к смете (л. 269; не издается).

5., Приготовивъ всѣ нужныя для работъ матеріалы, мы Симоновы обязываемся въ продолженіе трехъ лѣтъ произвесть слѣдующія по собору показанныя по смѣтѣ работы: разломать въ двухъ этажахъ укрѣпленія, или такъ называемыя брустверы, съ относкою мусора на 15 сажень и очисткою карниза, и годны[й] изъ него складывать въ клетки [с.—„кирпича", вместо ошибочного „карниза"]; разломать пристройки со сводами при Южномъ фасадѣ [с.—„на 11 куб. саж."] съ относкою мусора на 16 сажень; разломать пристройки со сводами при Западной фасадѣ на 16 [с.—„куб."] сажень, съ относкою мусора на 12 сажень и очисткою карниза [с.—„кирпича" (ср. выше), „отобраніемъ и складываніемъ годнаго въ клѣтки по § 419"]. Затѣмъ приступить къ существенной работѣ и именно: А., на *Восточномъ фасадѣ* Собора исправить по мѣстамъ цоколь въ два ряда на девять с четвертью погонныхъ сажень; [пропущено, наличное въ с.—„обтеска новаго камня на 195 квадр. фута по фиг. № 1"]; исправить по мѣстамъ гладкія мѣста выше цоколя между колоннами и арками до карниза и внутри ниши, всего на $6^2/_3$ квад. сажень; сдѣлать шесть новыхъ базовъ на 33 саж. [с.—„33 квадр. фута по фиг. № 2"], исправить по мѣстамъ колонны и арки $3^1/_4$ погонныхъ сажень [с.—добавлено „по фигурѣ № 3"]; исправить двѣ арки подъ [с.—„надъ", вместо ошибочного „подъ"] нишами [с.—добавлено „по фигуре № 4" и „обтеска новаго камня на 21 квадр. фут."]; сдѣлать двѣ новыя арки подъ карнизомъ фронтона съ обеихъ боковъ главной арки [с.—добавлено „по фиг. № 5" и „обтеска камня на 10 квадр. фута"];

исправить не большія колонны подъ сими арками [с.—добавлено „обтеска сего камня на 6 квадрат. фута по фигурѣ № 5“]; исправить большую арку выше изображенія креста подъ фронтомъ [с.—добавлено „по фиг. № 4“ и „обтеска новаго камня на $21^1/_2$ квадр. фута съ рѣзьбою“]; исправить по мѣстамъ поврежденія въ укрѣпленіяхъ [с.—„украшеніяхъ“] во кругъ окна надъ [с.—„подъ“] изображеніемъ креста [с.—добавлено „по фигурѣ № 6“ и „обтеска и рѣзьба новаго камня на 28 квадр. фута“]; исправить по мѣстамъ поврежденія въ двухъ украшеніяхъ подъ окномъ, имѣющимъ квадратную фигуру [с.—„форму“ и „обтеска и рѣзьба новаго камня на 6 квадр. фута“]; исправить по мѣстамъ одну колонну, показанную на фасадѣ, часть подъ окномъ, часть выше окна выходящею подъ главною аркою до фронтона [с.—добавлено „обтеска новаго камня на $4^1/_2$ кубич. фута“]; исправить по мѣстамъ крестообразное украшеніе [с.—добавлено „обтеска и рѣзьба новаго камня на 8 квадр. фута“]; исправить по мѣстамъ украшенія вокругъ двухъ оконъ въ омбразурахъ нишъ [с.—добавлено „обтеска и рѣзьба новаго камня на 10 квадр. фута“]; сдѣлать новый карнизъ на фронтонѣ [с.—добавлено „по фиг. № 7 на $5^1/_3$ погон. саженей“ и „обтеска камня на $84^1/_2$ квадр. фута“]; сдѣлать новый карнизъ подъ крышею перваго отдѣленія съ правой и съ лѣвой сторонъ фронтона [с.—добавлено „по фиг. № 7 на $5^1/_3$ погон. сажень“ и „обтеска камня на 81 квадр. фута“]; сделать 7 новыхъ капителей [с.—добавлено „по фиг. № 8“ и „обтеска новаго камня на $37^1/_3$ квадр. фута“]; уравнять въ разныхъ мѣстахъ на аркахъ и колоннахъ бугры на 7 квад. аршинъ. Б., на *Южномъ фасадѣ* исправить двухърядовый цоколь на $15^1/_2$ погон. сажень [с.—добавлено „по фиг. № 1“ и „обтеска новаго камня на 324 квадр. фута“]; исправить по мѣстамъ гладкія мѣста выше цоколя между колоннами и арками до карниза и во второмъ отдѣленіи съ обѣихъ сторонъ фронтона на $19^1/_3$ квад. сажень [с.—добавлено „обтеска новаго камня на 947 квадр. фута“]; сдѣлать 6 новыхъ базовъ на 33 квад. фута [с.—добавлено „по фиг. № 2“ и „обтеска камня“]; исправить по мѣстамъ колонны и арки на 12 погон. саженей [с.—добавлено „по фиг. № 3“ и обтеска новаго камня на 240 квад. фута“]; построить вмѣсто обрушившихся новыя колонну и арку на фронтонномъ фасадѣ подобно другой таковой и теперь существующей на 7 погон. сажень [с.—добавлено „по фиг. № 3“ и „обтеска камня на 245 квадр. фута“]; сдѣлать три новыхъ капители [с.—добавлено „по фиг. № 8“ и „обтеска кам-

ня на 16 квадр. фута"]; устроить три новыя арки во 2-мъ отдѣленіи съ правой стороны фронтона вмѣсто совершенно ветхихъ [с.—добавлено „по фиг. № 9" и „обтеска новаго камня на 49 квадр. фута"]; сделать новыя карнизы по совершенной ветхости старыхъ подъ крышею перваго и втораго отдѣленій и на трехъ сторонахъ фронтона на 24 погон. сажень [с.—добавлено „по фиг. № 10" и „обтеска новаго камня на 840 квадр. фута"]; В., на *Западномъ фасадѣ* исправить по мѣстамъ цоколь на $10^2/_3$ погонныхъ сажень [с.—добавлено „по фиг. № 1" и „обтеска новаго камня на 224 квадр. фута"]; исправить [с.—добавлено „по мѣстамъ"] ровныя мѣста фасада на $13^1/_2$ квадр. сажень [с.—добавлено „обтеска новаго камня на $661^1/_2$ квадр. фута"]: исправить по мѣстамъ фронтонные карнизы, а также въ нижнемъ отдѣленіи съ правой и лѣвой сторонъ фронтона на $11^1/_4$ погон. сажень [с.—добавлено „по фиг. № 7" и „обтеска новаго камня на 393 квадр. фута"]; исправить поврежденія вокругъ двухъ оконъ по срединѣ фронтона; Г., на *Сѣверномъ фасадѣ*: исправить двухърядовый цоколь на $11^1/_3$ погон. сажень [с.—добавлено „по фиг. № 1" и „обтеска новаго камня на 238 квадр. футовъ"]; исправить по мѣстамъ гладкія мѣста отъ цоколя между колоннами и арками въ нижнемъ и верхнемъ отдѣленіяхъ до карниза втораго отдѣленія и на трехъ сторонахъ фронтона на $25^1/_3$ квадр. сажени [с.—добавлено „обтеска новаго камня на 1245 квадр. фута"]; сдѣлать новыя арки и колонну [с.—„на сдѣланіе новой арки и колонны"] въ нижнемъ отдѣленіи съ правой стороны фронтона на 4 погон. сажени [с.—добавлено „по фиг. № 3" и „обтеска камня на 140 квадр. фута"]; сдѣлать новую арку и колонну на фронтонѣ съ правой стороны окна на $7^1/_2$ погон. сажень [с.—добавлено „по фиг. № 3" и „обтеска камня на $262^1/_2$ квадр. фута"]; исправить по мѣстамъ всѣ колонны сего Сѣвернаго фасада а 13 погон. саженъ [с.—добавлено „по фиг. № 3" и „обтеска новаго камня на 455 квадр. фута"]; сдѣлать 11 новыхъ базовъ [с.—добавлено „по фиг. № 2" и „обтеска камня на 55 квадр. фута"]; сдѣлать 7 новыхъ капителей [с.—добавлено „по фиг. № 8" и „обтеска камня на 44 квадр. фута"]; сдѣлать новые карнизы по совершенной ветхости старыхъ подъ крышею перваго и втораго отдѣленій и на трехъ сторонахъ фронтона на 24 погон. сажень [с.—добавлено „по фиг. № 10" и „обтеска новаго камня на 840 квадр. фута"]; сдѣлать пять новыхъ арокъ и колоннъ на второмъ отдѣленіи съ лѣвой стороны фронтона [с.—добавлено „вмѣсто совершенно ветхихъ"] на 11 погон. сажень [с.—добавлено „по фиг.

№ 9“ и „обтеска новаго камня на 84 квадр. фута“]; исправить по мѣстамъ поврежденія въ украшеніяхъ вокругъ окна [с.—добавлено „обтеска и рѣзба новаго камня на 28 квадр. фут.“]; исправить по мѣстамъ украшенія въ розасѣ подъ [с.—„надъ“] тѣмъ окномъ [с.—добавлено „обтеска и рѣзьба новаго камня на 14 квадр. фута“]; сдѣлать новые фасады въ 4 углахъ между фронтономъ и купольнымъ плинтусомъ на 4 квадр. сажени [с.—добавлено „обтеска камня на 196 квадр. фута“]; сдѣлать новые карнизы къ симъ угламъ на 8 погон. сажень [с.—добавлено „по фиг. № 11“ и „обтеска камня на 74 квадр. фута“]; Д., вообще по собору сломать плиты на куполѣ, отбить старую известь, поправить старыя плиты по мѣстамъ, гдѣ нужно, положить плиты на $6^1/_2$ квадр. сажень [с.—добавлено „на куполѣ“]; сломать оставшіяся на крышахъ небольшія карнизныя [с.—„кирпичныхъ“] стѣны, служившія вмѣсто стропилъ, очистить своды на поверхности собора съ относкою мусора отъ 15 до 20 сажень, очистить карнизъ [с.—„кирпичъ“] и скласть годны[й] въ клѣтки [с.—добавлено „по § 419“]; сдѣлать крышу, какъ сказано въ смѣтѣ на стропилахъ [с.—„обтеска тоурлатовъ съ дубоваго дерева съ 3-хъ сторонъ на 108 погон. сажени по § 180“, и „обтеска стропилъ съ 4 сторонъ на 420 пог. сажень“, „обтеска фальшивыхъ переводовъ на 46 пог. саж.“, „обтеска подпоровъ для поддержанія стропилъ в 1-омъ отдѣленіи на 28 пог. саж.“] и покрыть новымъ листовымъ желѣзомъ съ олифою листовъ [с.—„проолифкою листовъ и изготовленіемъ въ картины“] на $127^1/_2$ квад. саж.; новую желѣзную крышу покрыть краскою 2 раза, сваренною на маслѣ красною; исправить купольный фасадъ на $13^1/_2$ квад. сажень по совершенной ветхости онаго; [с.—добавлено „обтеска новаго камня на 661 квад. футъ“]; исправить купольный плинтусъ на $6^1/_2$ погон. саж. [с.—добавлено „по фиг. № 12“ и „обтеска камня на 55 квад. фута“]; сдѣлать подъ купольною крышею новый карнизъ вмѣсто стараго обвалившагося на 11 погон. саж. [с.—добавлено „по фиг. № 13“ и „обтеска новаго камня на 491 квад. футъ“]; разломать плиты совершенно обветшалой крыши купола на $7^3/_4$ квад. саж. [с.—добавлено „устройство подмостокъ вокругъ собора при высотѣ отъ 4 до 8 саж. на 38 пог. саж.“ и „устройство подмостокъ во кругъ купола на 11 погон. саж. при высотѣ 5 саж.“]; заложить двѣ малыя двери съ южной и сѣверной сторонъ [с.—добавлено „какъ вовсе не нужныхъ“ и „обтеска камня на 40 квад. фута“]; всѣ мелкія поврежденія въ фасадахъ и прочихъ частяхъ собо-

ра, которыя заключаются въ томъ, что годные камни попорчены незначительными частями [с.—добавлено „въ размѣрѣ отъ $1^1/_2$ до 5 вершк.“]; исправить вставкою, гдѣ какъ слѣдуетъ мелкихъ камней, приспособивъ ихъ къ формѣ поврежденнаго мѣста; открыть [с.— „отрыть“] цоколь покрытый землею съ относкою земли на неровныя мѣста двора [с.—добавлено „на 10, 12 и до 15 саж. и уравненія потомъ около собора двора“]; *Внутреннія работы.* Исправить имѣющіяся по мѣстамъ въ стѣнахъ и сводахъ трещины кирпичемъ, отъ сломки пристроекъ остающимся, оштукатурить [с.—добавлено „внутри собора“] стѣны, своды, арки, столбы и прочее на 346 квад. сажень; сдѣлать новый полъ изъ кирпича, отъ сломки пристроекъ, поднявъ его выше противу настоящаго [с.— „съ подстилкою извѣстки на 61 квадр. сажень“, и добавлено „на устройство подмостокъ внутри церкви при высотѣ безъ купола на $7^1/_2$ саж. на 32 погон. сажени“ и „на устроеніе подмостокъ въ куполѣ на 9 погон. саж. при высотѣ до $3^1/_2$ саж. для положенія бревенъ однимъ концомъ на одно окно, а другимъ на противоположное и для настилки потомъ на нихъ досокъ и для поставленія на этомъ оплетѣ стоекъ]; сдѣлать гдѣ признается нужнымъ оконныя переплеты [с.—„для сдѣланія къ одному окну въ сѣверномъ фасадѣ оконнаго переплета вышиною 5 аршинъ ширин. 8 вершк. для сдѣланія къ одному окну въ южномъ фасадѣ оконнаго переплета выш. 4 арш. шириною 12 вершковъ“, „для сдѣланія къ одному окну въ восточномъ фасадѣ оконнаго переплета выш. 4 арш. шириною 12 вершк.“ и „на сдѣланіе къ 4 окнамъ въ восточномъ и сѣверномъ фасадахъ оконныхъ переплетовъ выш. $2^1/_4$ арш. шир. 8 вершковъ“ и „для сдѣланія къ 4 окнамъ въ восточномъ и сѣверномъ же фасадахъ оконныхъ переплетовъ выш. два $1^1/_2$ а другіе два 1 арш. шириною 8 вершковъ“]; всѣ какія будутъ сдѣланы и сдѣланныя уже оконныя переплеты окрасить [с.—„для окрашенія всѣхъ сихъ 21 переплета“] по загрунтовкѣ два раза палевою краскою, а въ третій разъ окрасить подъ дубъ [с.—добавлено „на 30 квадратныхъ саженей“]; сдѣлать новыя простыя двери изъ дубоваго дерева вышиною $3^1/_2$ и шириною $2^1/_4$ аршина и повѣсить оныя на петли; двери эти обить бѣлымъ листовымъ желѣзомъ; подмостки же, какія будутъ нужны для работъ строить на свой счетъ и Е., по *Колокольнѣ*: исправить въ нижнемъ отдѣленіи по мѣстамъ стѣны внутри и снаружи на 8 квад. сажень; исправить въ верхнемъ отдѣленіи и на куполѣ по мѣстамъ стѣны и проч. на семь погонныхъ

сажень; сдѣлать новую кирпичную лѣстницу вышиною въ 5, а шириною въ одинъ аршинъ; оштукатурить всю колокольню и куполъ внутри и снаружи [с.—добавлено „на $81^1/_4$ квадратныхъ саженей“]; для чего должны быть предварительно устроены подмостки вокругъ колокольни и купола и сдѣланы козлы для внутреннихъ работъ;

V.

Вводное примечание. В этом отделе мною собраны почерпнутые из бумаг делопроизводства отдельные данные, которые относятся к периоду производства ремонта. Материалы эти, намечающие также и основную канву истории производства работ, особенно важны как дополнение к предшествующему отделу № IV.

1) Из рапорта Комитета, учрежденного для надзора над производством работ по Самт'ависскому собору, в Груз.-Имер. Синод. Контору, от 17/I 1850 г. за № 3 (л. 314), усматривается, что к указанному времени с здания были сняты укрепления и удалены пристройки с З. и Ю. сторон, произведена обкопка засыпанных нижних частей стен и доставлены и заготовлены различные строительные материалы, в том числе до 600 камней; дальнейшая заготовка камней проведена по другую сторону Куры в с. „Дзегвы“ (вернее Дзегви ძეგვი).

2) Из рапорта того-же Комитета, поданного экзарху Исидору, от 22/VI 1850 г. за № 50 (л.л. 319 и 320), видно, что ко времени нового освидетельствования 20/VI с Ю. и З. сторон собора обновлены стены с цоколями новыми камнями чисто и крепко вышиною по местам на одну саж, а по другим и выше; около 600 доставленных камней весьма малы. Работа, переданная подрядчиками пяти другим грекам каменщикам, идет медленно. Раствор извести найден ненадлежащим.

3) Ходом ремонтных работ остался не доволен и архитектор Рипард (рапорт Груз.-Имер. Синод. Конторе, от 12/VIII 1850 г.; л. 323), нашедший, что с С. стороны исправлена только часть цоколя и от цоколя в вышине $4^1/_2$ арш. выстроено по этому фасаду большею частью из нового камня, на З.-же фасаде местами вставлены новые камни, а местами старые камни обтесаны и уравнены на местах, равно исправлены и цоколя. Имеются заготовленные камни частью гладкие, частью обтесанные для баз, колонн и арок количеством 713 штук. Работа исполнена дурно и даже восьмая часть исправления не окончена.

4) Рапорт Комитета экзарху Исидору, от 19/X 1850 г. за № 101 (л. 326), доносит, что З. стена облицована до карниза, а Ю. и С. местами до двух саж., местами-же выше. Камней налицо мало, за Курой-же заготовлено до 2000 камней; для их доставки испрашивается Симоновым аванс.

5) Рапорт Рипарда в Груз.-Имер. Синод. Контору, от 24/X 1850 г. (л. 324), дает общую сводку сделанного, из которой, между прочим, усматриваются новые детали по ремонту Ю. фасада: последний облицован почти совсем новыми камнями на $11^1/_2$ погон. саж. и в 4 арш. в вышину с исправлением здесь-же 10 колонн и баз. Архитектор разрешил перетесывать и пускать в дело старый годный камень.

6) Прошение Симоновых экзарху Исидору, от 11/XI 1850 г. (л. 330), о разрешении брать для ремонта камень не из Дзегви, а из К'ваб'ахевской каменоломни.

7) Из последовавшей переписки выяснилось, что названная каменоломня сдана на откуп.

8) Рапорт Комитета экзарху Исидору, от 3/V 1851 г. за № 38 (л. 334), сообщает, что Симоновы, не испрашивая разрешения, доставили до 500 камней не из с. Дзегви, а из с. Гоми иного сорта; оказывается ряд небрежностей в производстве работ.

9) Обстоятельный рапорт Рипарда в Груз.-Имер. Синод. Контору, от 19/V 1851 г. (л.л. 335 и 336), а) содержащий в начале подробные сведения на нестроения в ходе ремонтных работ и указания на устранение таковых, б) отмечающий, что сделана едва третья часть починок, и, наконец, в) касающийся вопроса о новом сорте камня, доставленного подрядчиком. Из имевшихся тогда тесаных 900 камней половина доставлена не из Дзегви, а „сорвана съ берега Куры въ селеніи Ксаври". „Они немного бѣлѣе Дзегвинскихъ; качество этого камня соотвѣтствуетъ камню, изъ котораго построена Церковь въ монастырѣ въ Кавтисхеви и одна часть Метехскаго Собора". Отмечается использование их наряду со старыми, оставшимися от прежней поправки.

10) Дополнительный рапорт Рипарда в ту-же контору, от 2/VI 1851 г. (л. 339), о характере исправлений уже произведенных частей ремонта и о том, что с его, Рипарда, стороны не встречается препятствий к допущению производства работ и из светлого камня.

11) Разъяснения Феодора Симонова (л.л. 340—343), вы-

званного в Синод. Контору 29/V 1851 г., о ходе ремонтных работ, в частности относительно перехода на иной строительный материал; сделано было это по указанию экзарха, посетившего Самт'ависи „вмѣстѣ съ чиновникомъ Іосселіаномъ" для осмотра работ и объявившего, „что исправляющій церковь Квабтахевскаго Монастыря іеромонахъ Тарасій открылъ камень въ Кавтисхевы бѣлый, хорошій".

12) Выписка из журнала на 7/IX 1851 г. (л. 348). С крыши Самт'ависского собора снято 136 плит; допустить подрядчика Самтаврского собора грека Христофора Иорданова к взятию и перевозке этих плит в Мцхет.

13) Рапорт Комитета, от 19/XI 1851 г. за № 83 (л. 349), в котором свидетельствуется, что с С. стороны стена сделана до карниза, карниз тоже сделан до половины; с З. стороны стена с карнизом окончена; с Ю. стороны стена совсем сделана в первом отделении, карниз сделан до половины, а с В. стороны вокруг креста еще ничего не сделано, как и во втором отделении. Имеются готовые камни белого сорта для карниза 40. „Синяго Дзегвскаго завода 126" и необтесанные белые 140. Работа произведена прочно и хорошо.

14) Прошение Симоновых, от 31/XII 1851 г., в Груз.-Имер. Син. Контору (л. 352). После окончания ремонта стен приступлено к работам по починке барабана купола, причем выяснилось, что против сметы и контракта требуются большие исправления.

15) л.л. 355—361. Переписка по делу расширения ремонтного задания на исправление барабана купола; работа сдана Симоновым-же не по смете, а с оплатою по саженям.

16) Рапорт Рипарда, от 13/XI 1851 г., в Груз.-Имер. Синод. Контору (л.л. 362—363) сообщает, что З. фасад окончен, на Ю. и С. осталось закончить карнизы и на В. небольшие исправления; еще должно исполнить—четыре угла кругом купола, самый купол и ремонт колокольни. Далее излагаются предположения о починке купола и сводов храма, требующей дополнительных к смете расходов.

17) Рапорт Комитета экзарху Исидору, от 9/X 1852 г. за № 93 (л. 372), доносящий, что работы по наружному ремонту храма уже окончены за исключением жестяной крыши; остаются, кроме того, еще работы внутри здания (штукатурка, пол, двери и разные мелочи) и починка колокольни.

Дальнейшая длительная переписка касается окончания и приема исполненного ремонта и рассчетов с подрядчиками. Извлекаю из нее

лишь данные, дополняющие вышеприведенные сведения о ходе и характере ремонтных работ: а) барабан облицован новыми камнями в высоту 13 арш. 12 вершк. и вокруг него 37 арш.=56 квадр. саж. и 5 арш., также косяки 7 окон на 3 кв. саж. и 1 арш., что составляет против сметы 46 кв. саж. и $1^1/_2$ арш. лишних (л. 378); б) по осмотру (Рипард) оказалось, что вся работа по собору как внутри, так и снаружи, а равно и по колокольне окончена подрядчиками „прочно, аккуратно и хорошо“ 24/XI 1853 г. (л. 412); в) против сметы карнизы верхних частей здания сделаны „по прежнему“ не в один, а в 2 ряда камней, за что Симоновы просят дополнительной оплаты на $45^1/_2$ продольн. саж. (л. 423; рапорт Рипарда).

О чертежах Два листа подлинных чертежей архитектора Рипарда, изображающие Самт'ависский собор „в настоящем положении“ и „предполагаемом виде“, были найдены в архиве особо от „Дела“ № 596 в помятом и частично фрагментированном виде, вследствие чего потребовалась наклейка их на картон. Что оба эти чертежа относятся именно к названному „Делу“, с несомненностью устанавливается наличными на чертежах записями II Отделения и Общего Присутствия Департамента проектов и смет, сличительно с таковыми-же на смете (л л. 260 v. – 262 г.), а также отчасти и данными „Пояснительной записки чертежей“, приложенной к смете (л. 263) Привожу эту записку in extenso: „1) На фасадахъ мѣста значащіеся подъ розовою краскою придѣланы и исправлены кирпичемъ. 2.) Цоколь отъ времени засоренъ и въ натурѣ во все онаго не видно 3.) Одинъ изъ основных столбовъ, на которыхъ опирается сводъ храма не построенъ въ томъ видѣ въ какомъ три остальные, нѣтъ сомнѣнія что разрушенный врагами столпъ, былъ въ послѣдствіи выстроенъ въ фигурѣ квадрата по незнанію Архитекторскаго искусства. 4) Не равное положеніе или отсутствіе отъ семетріи замѣтное въ расположеніи колонъ, Арокъ, дверей и оконъ зависитъ не отъ меня и устроено такъ первоначально. 5.) Стѣнки с зубцами значащіеся на фасадахъ съ верху крыши построены самовольно потомками въ родѣ крѣпостей для защиты при покушеніи непріятеля. 6.) Ввесь саборъ Самтавискаго Сабора крѣпокъ, проченъ и построенъ изъ тесанаго камня“. Следует подпись Рипарда.

Первый лист чертежей, в линейной копии М. Г. Калашникова, публикуется полностью на табл. III. Заливки розовой акварелью переданы косой штриховкой, а заливки розовато-серые и серые даны

штриховкой накрест. Только в трех местах сделано отступление: 1 и 2) на С. и В. фасадах в оригинале брустверы над фронтонами оставлены, в целях передачи рельефа, без расцветки, на таблице-же они штрихованы; 3) на З. фасаде, в тех-же целях, заливкой пройдены стены С. и Ю. рукавов храма и верхние брустверы, тогда как нижние оставлены белыми, на таблице-же и те и другие брустверы заштрихованы, а само здание дано только в контуре. В копии, как то уже выяснилось после заготовки клише, ошибочно проштриховано в плане С. апсидальное окно. Второй лист представляет незначительный интерес—он почти без изменений дает чертежи первого листа, конечно, с исправлением „ветхостей". Только вместо наличного на первом листе разреза помещены 4 чертежа колокольни; три из них издаются на стр. 120 (четвертый аналогичен издаваемому фасаду, но передает его в „предполагаемом виде"). На втором листе имеется запись, за подписью главноуправляющего путями сообщения и публичными зданиями ген.-адъютанта гр. Клейнмихеля, о высоч. утверждении чертежей 21/VII 1847 т. в Петергофе.

Сопроводительный экскурс. Если не считать приведенного в „вводной заметке" краткого упоминания Вахушта, то первые, более или менее обстоятельные, сообщения о Самт'авис-и, какими мы до сих пор располагали в печати, восходили к 40-м и 50-м г.г. XIX в. Беглое, сделанное попутно, описание мы находим у Муравьева[23]; к сожалению, оно очень бедно реальными сведениями о памятнике. У Броссе[24], посетившего Самт'авис-и в конце 1848 г. (т.-е. также еще до начала ремонта), о самом здании храма в тексте имеются, как то присуще этому автору, лишь самые общие и краткие данные, но за то им впервые обнародованы местные эпиграфические памятники[25], из которых некоторые либо погибли (напр. фрагментированная часть надписи В. фасада над правым рукавом креста; стр. 3, № b,c), либо переменили свое местонахождение (напр., что особенно важно, надпись с епископской резиденции при ремонте была, как видно, снята и вделана в кладку З. фасада; стр. 5, № f). Несмотря на общее несовершенство чертежей и наличие ряда несомненных в них погрешно-

[23] Ук. соч. Грузия и Армения III, стр. 85—88.

[24] Ук. соч. Voyage. . . etc, VI Rapp., p. 2—5.

[25] В ук. соч. ქართლის ცხოვრება I Жордания под соответствующими годами переиздал ряд Самт'ависских надписей и поместил также и надпись притвора, неизвестную Броссе (стр. 259), ср. МАК VII, стр. 44.

стей, весьма важен и иллюстративный материал, заключающийся в приложенном к этому труду Атласе [26]; так, между прочим, на чертеже В. фасада имеется изображение брустверов [27]. В альбоме кн. Гагарина [28] мы находим только несколько рисунков скульптурных украшений Самт'ависского храма. Самый храм, для своего времени весьма подробно опубликован был в 50-х г.г. в известном атласе Гримма [29]. Текст, приложенный к таблицам [30], краток и зависит, главным образом, от ук. соч. Броссе. Не останавливаясь здесь на сводках Бакрадзе [31] и Толстого-Кондакова [32], а также и других работах, где о Самт'авис-и говорится или исключительно или преимущественно из вторых рук, необходимо упомянуть еще о поздней поездке Хаханова [33].

Приведенные сведения о наличной основной литературе с очевидностью выявляют значение издаваемых теперь архивных материалов, не только обогащающих нас новыми фактами о памятнике, но являющихся поистине драгоценным руководством при анализе первоисточника. Как выяснилось, при сопоставлении данных „дела“ № 596 (чертежей и текстов) с наблюдениями в натуре, весь купол снаружи жестоко зареставрирован [34], почти в таком-же положении находится и С. фасад [35], З. фасад очень сильно переделан [36], на Ю. в лучшем положении находятся отдельные участки [37] и лишь В. фасад до-

---

[26] M. Brosset, Atlas du voyage archéologique dans la Transcaucasie. . . etc., S.Pb. 1850, pl. XXVI №A (В. фасад) и pl. XXVII (окно и крест).

[27] См. предшествующее примеч., pl. XXVI № A; ср. табл. III.

[28] G. Gagarine, Le Caucase pittoresque, Paris 1847, pl. LXIII; рисунки дают детали скульптурных украшений Самт'ависского храма. Сопроводительный текст Штакельберга (мало содержательный и устарелый) приложен к вып. 19-му.

[29] Д. Гримм, Памятники византийской архитектуры в Грузии и Армении, Спб. 1859, 4 таблицы, помещенные в вып. 6, 7, 11 и 12.

[30] Ук. соч. (русск. текст), стр. 3—4.

[31] Ук. соч. К. в др. п. хр., стр. 129.

[32] И. Толстой и Н. Кондаков, Русские древности в памятниках искусства, вып. IV, Спб. 1891, стр. 69—70 и рис. 63 (В. фасад по Гримму).

[33] А. С. Хаханов, Экспедиции на Кавказ 1892, 1893 и 1895 г.г. МАК VII, Москва 1898, стр. 43—44 (далее о древностях и рукописях) и табл. IV (общий вид с С.-В.).

[34] Ниже, говоря о фасадах, я, по указанной причине, подразумеваю только фасады корпуса здания.

[35] Фот. Ермакова № 15431/307.

[36] Фот. Ермакова № 15539/174 (верхняя часть средней доли фасада).

[37] См. табл. V; но фот. Ермакова № 15432/308; из резных украшений довольно хорошо сохранилась круглая „роза“, оконные обрамления и части пилястр, оставшихся от Ю. притвора.

шел в мало измененном ремонтом виде. Переходя к обзору памятника внутри, должно прежде всего отметить правильность и указаний, и плана Рипарда касательно сдвинутого древней перестройкой С.-З. подкупольного столба. План Гримма, как и другие его чертежи, передает памятник, так сказать, в исправленном виде. Несомненная порча указанного столба должна быть сопоставлена с мятыми и искривленными формами подкупольных подпружных арок, изогнутостью и плохой кладкой стен З. рукава крестообразной части храма и явными переделками верхних частей З. стен угловых З. межрукавных помещений. В связи с наличной ассиметричностью в расположении окон барабана возникает вопрос—не является-ли нынешний купол, сохранивший внутри полную роспись (правда, позднейшую, но еще эпохи груз. царства), позднейшей достройкой, на месте рухнувшего (в З. направлении?), или, во всяком случае, значительно переделанным? Без расчистки зондажами вопрос этот решить окончательно не представляется возможным. Что-же касается общего плана и В. части здания, то тут, как видно, памятник дошел без крупных изменений. За то, что алтарная доля, как архитектурная часть, сохранилась в неперестроенном виде, говорит присутствие древнейшего слоя фресок, проступающих из-под более поздней росписи времен Гиви Амилахвари; о высоких художественных качествах этой древнейшей стенописи можно судить по частично обнажившимся участкам в полуразмытом С. склоне вимы.

Считаясь с вышеизложенным, позволю себе сделать несколько сопоставлений Самт'ависского храма с другими сродными сооружениями, зарегистрированными на территории древнего Грузинского царства и более или менее подробно изученными. В плане Самт'ависская церковь несколько вытянута с В. на З.; оба В. подкупольных столба стоят свободно, стенки-же, отделяющие с З. жертвенник и дьяконник, отодвинуты несколько к В., что удлиняет оба боковые нефа в В. частях. Эта конструктивная особенность, обособляющая Самт'авис-и от родственной группы храмов зрелого грузинского средневековья, с слившимися с простенками вимы В. подкупольными столбами, намечает сближение, по линии пережиточных форм, с более древними группами зданий четырехстолпного типа [38]. Здесь-же

---

[38] Для древнейшего периода характерным представителем является напр. Цромский храм. Известная близость, именно в этой части, наблюдается во Мцхетском

должно специально отметить наличие именно восьмиугольного в плане сечения этих столбов.

Переходя к фасадам, остановлюсь прежде всего на В. (см. табл. IV), уже неоднократно и различными авторами сопоставлявшемся с определенной группой памятников, находящихся в пределах Внутренней и Нижней К'арт'лии вплоть до самых рубежей армянских земель— Ахтала [39], оба Кабенских храма (близ Тифлиса [40] и в К'санском ущельи [41]), Икорт'а [42] и Гударех-и [43]. Действительно, все названные

соборе— Г. Чубинашвили, ქართული ხუროთმოძღვრება საშუალო საუკუნეებში და მისი სამი მთავარი კათედრალი,—„არილი" (юбилейный сборн. в честь проф. И. А. Джавахишвили), Тфл. 1925, рис. на стр. 115 (план Мцхетского собора).

[39] См. ук. соч. Бакрадзе, К. в др. п. хр., стр. 33 и сл., где дана основная старая литература. Г. Г. Гагарин, Собрание визант., груз. и древн.-русск. орнаментов и памятников архитектуры [вып. I], Спб. 1897, табл. XXVIII и XXIX. Е. С. Такайшвили, Грузинские надписи Ахталы, СМК XXIX (1901), стр. 138—145 (отд. отт. 14—31); Д. Гордеев, Археологические работы в Лорийском уезде,—„Заря Востока" № 1097, от 7/II 1926 г.

[40] Литература собрана у Л. М. Меликсет-Бекова, Надписи Кабена,— Изв. КИАИ, т. III (Тфл. 1925), стр. 32, прим. 2.

[41] Е. Такайшвили, Археологические экскурсии, разыскания и заметки — Изв. КОМАО, вып. IV, Тфл. 1915 (и отдельно под тем-же заглавием), стр. 108 и сл. Приведена и старая литература. В. фасад—рис. 52 на стр. 112.

[42] Сводка ук. соч. Бакрадзе, К. в др. п. хр., стр. 73. Толстой—Кондаков, стр. 70—71. Гр. Уварова, Христианские памятники,—МАК IV, Москва, 1894, стр. 154—158, табл. LIII (В. фасад) и LIV (вид с Ю.-В. угла) рис. 142 (вид с З.); ср. с ее-же Путевыми заметками „Кавказ", часть III, Москва 1904, указатель. О новой реставрации см. в „Древностях"=Тр. ком. по сохр. др. пам. МАО, т.т. V и VI, указатели. Д. Гордеев, Указатель выставки древнегрузинской архитектуры, Тфл. 1920, стр. 22. Чертежи М. Г. Калашникова изданы в публикации Тифл. Гос. Университета Album d'architecture géorgienne, rédigé par E. Takaïchvili, Тфл. 1924, №№ 54 и 55.

[43] Е. Такайшвили, Грузинские памятники из окрестностей Белого Ключа. Изв. КОМАО, вып. I, Тфл. 1904 (и отдельно в серии „Археологич. экскурс., разыск. и заметки", вып. II), стр. 26 и сл. Приведена и старая литература. В. фасад—рис. на табл. после стр. 26. Ук. соч.—Гордеев, Указатель, стр. 18—19. План Гударехской базилики, продольный (со взглядом на С.), разрез главной доли храма, план и разрез колокольни, исполненные М. Г. Калашниковым, изданы в т. V „Древностей"=Трудов Комиссии по сохранению древн. памятников Московск. Археологич. Общ. (Москва 1914) на листе V (приложение и § 4 прот. № 743, от 15.II 1912 г.; см. стр. 74). Сведения о Гударехском монастыре помещены в ук. томе „Древностей" еще на стр. 25—26 (прот. 717, § 1; описание монастыря, составленное о. Мелитоном Канчавели по указу Груз.-Имерет. Синод. Конторы), 30—34 (прот. № 718, § 1 и приложение—справка о Гударехск. м-ре, составленная Н. В. Никитиным, главным образом на основании статьи Е. С. Такайшвили, в I вып. Изв. КОМАО), 52 (прот. № 73, § 1; переписка с экзархом Грузии).

храмы имеют ряд общих черт—фасад почти всюду [44], даже у Гударехских одноапсидных базилик, расчленен на три доли двумя треугольными в плане нишками; средняя-же доля (или весь фасад, как то встречаем в К'санском Кабен и) отделана большим резным крестом, дающим основную среднюю вертикаль, в которую включено обрамление среднего-же алтарного окна; а под последним помещены, расположенные горизонтально рядом, по сторонам нижнего рукава креста, два декорованные резьбой ромба. Как дериватная форма, такой, уже сильно измельчавший, крест с ромбами применен в отделке облицовки встроенной в пещеру Мг'вимской главной базилики [45] и находящейся там-же малой церковки [46]. Другие же детали В. фасадов вышеперечисленных церквей далеко не всюду однородны и в своих комбинациях дают разнородные построения и эффекты По строгой и уравновешенной в частях аркатурной отделке, с характерными свисающими над нишами завитками, Самт'авис-и должен быть сопоставлен с Алавердским собором [47]. Впредь до выделения в рабочем чертеже поновленных мест, я не считаю возможным более или менее подробно останавливаться даже на Ю. фасаде (см. табл. V), но не могу не отметить, что продольные фасады Самт'ависской церкви по характеру общей композиции тяготеют к корпусу Мцхетского собора и далеки от типа Ахталы. Древняя декоративная резьба, сохранившаяся in situ на В. и Ю. фасадах, представлена двумя течениями [48], из которых одно разрабатывает форму широко и сочно, другое-же, еще далекое, правда, от мелочной сухости, все-же более плоскостно и дробно [49]; течения эти сосуществующи и сплетены столь тесно, что отдельные части одного и того-же обрамления дают уклоны в различные стороны [50]. Позволю себе подвести итоги помещенного выше краткого ана-

---

[44] Исключение, повидимому, составляет К'санский Кабен-и; см. ук. соч. Такайшвили (прим. 19), рис. 51 (план) и 52 (В. фасад).

[45] Напр. фот. Ермакова № 17929/476 и др.

[46] МАК VII, табл. X.

[47] Ук. соч. Чубинашвили в сборн. „არილი“, стр. 123, или Дмитрий Гордеев, О второй выставке древне-грузинской архитектуры, состоявшейся в Тифлисе в марте 1924 г.,—„საისტორიო მოამბე“=Bull. Hist.“, Тфл. 1924, кн. II, рис. 10.

[48] Особняком стоит рельеф грифона (парный погиб) на В. фасаде, близ С.-В. угла.

[49] Скульптурная декоровка Самт'авис-и подробно описана Е. А. Никольской и Т. А. Ивановской; работа подготовляется к печати.

[50] Ив. А. Джавахишвили, ქართველ ერის ისტორია, II, Тфл. 1914, табл. после стр. 500 (№ В—снимок на табл. перевернут!). Сравни характер резьбы низа об-

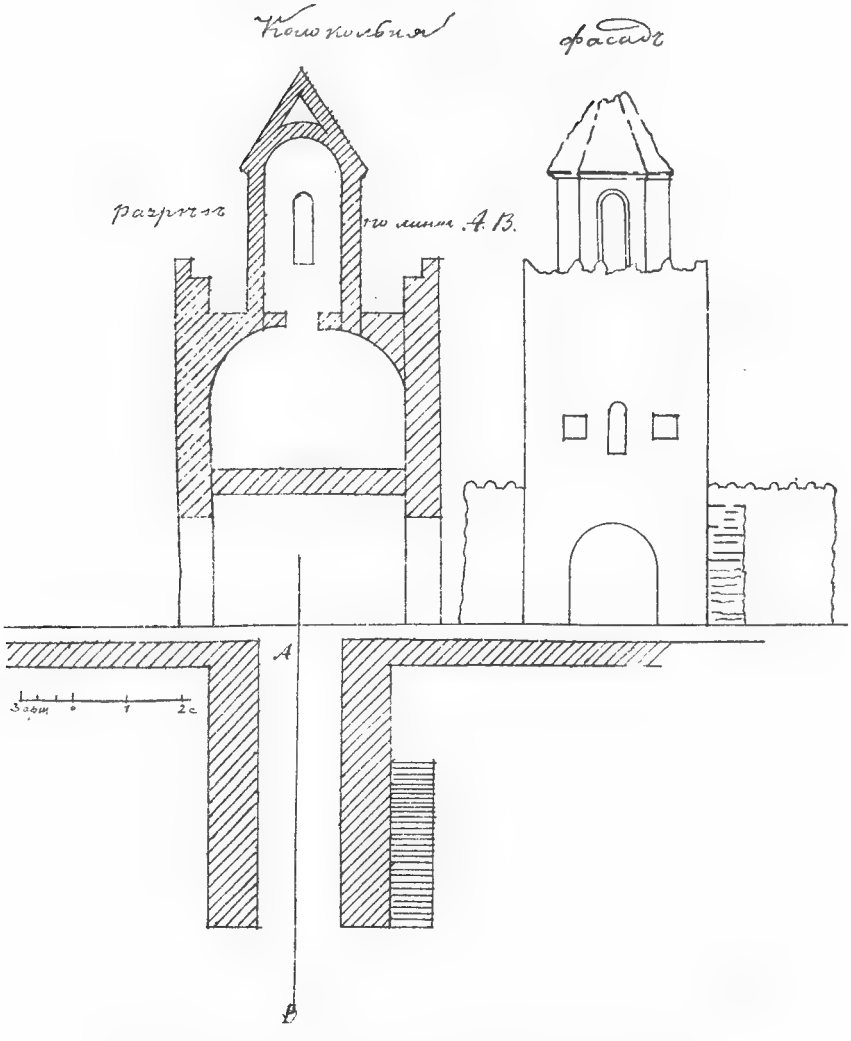

Самт'авис-и (სამთავისი); колокольня (разрушена).

Чертежи архитектора Рипарда, исполненные в 1847г. перед производством капитального ремонта собора; графическая копия архитектора М. Г. Калашникова (см. стр. 121 –122).

литического очерка: и по плану, и по композициям фасадов, и по характеру резной декоровки Самт'ависский храм занимает как-бы промежуточное положение между большими кафедрами и каноническими ходовыми церквами зрелого грузинского средневековья до-монгольской и ранне-монгольской эпох. Этот вывод подтверждается и эпиграфическими данными. Ктиторская надпись на В. фасаде называет Илариона, упомянутого и в надписи на дворце (ныне на З. фасаде; ср. выше указание с ссылкой на № f у Броссе, прочитавшего во второй строке имя неверно—должно ად´ე ილ´ნ სმ´თლ ებ.....), датированной хрониконом სო—1050 г. христ. эры. Что хроникон этот раскрыт правильно, помимо палеографических данных, подтверждается другой надписью, находящейся теперь на З. фасаде, но происходящей из разломанного притвора (კარისბჭე), не могшего возникнуть ранее храма; надпись эта [51] датирована 12 годом царствования ц. Георгия и 388 хрониконом, что̀ по христ. эре дает 1168 г. [52]. Предложенная выше датировка Самт'авис-и, намечающаяся и по эпиграфическим данным, и путем стилистического анализа, заставляет поставить сл. вопрос—не является-ли именно этот памятник родоначальником того типа декоровки В. фасада, который представлен вышеперечисленной группой храмов (стр. 118)?

В заключение, несколько слов о колокольне. Издаваемый чертеж Рипарда (см. стр. 120), как выяснилось при сличении с памятником в натуре, не вполне точен—второй этаж имеет не одно, а два помещения; главное, сохранившееся в общем целиком, занимает Ю. сторону и имеет над собою звонницу; С.-же доля, узкая и широкая, имеет северную и малые боковые стены сложенными не из кирпича, а из голышей и булыжника (позднейшая починка?); звонница, следовательно, по продольному фасаду несколько сдвинута к Ю. Основная кладка, кроме низа стен по сторонам проезда, кирпичная. По характеру кладки и по стилю это здание должно быть отнесено к эпохе позднеперсидского культурного влияния (конец XVI – XVIII в.в.). Вокруг

рамления (на табл. сверху) с остальной резьбой. Там-же, после стр. 502, помещен вид собора с С.-В. стороны.

[51] Ук. соч. Хаханова, МАК VII, стр. 44 (дает ошибочный разбор) и у Жордания, ქრონიკები, I, стр. 259. При посещении Самт'авис-и надпись мною была специально списана.

[52] За помощь в деле разбора и комментирования надписей приношу благодарность С. Н. Какабадзе.

звонницы и до сих пор сохранились надстроенные грубой кладкой брустверы [58], некогда бывшие и на крыше собора *.

Дмитрий Гордеев.

---

[58] Ср. с данными, извлеченными из „Дела“ № 596. и см. Дмитрий Гордеев, Предварительное сообщение о Мцхетской „Антиохии“,—Изв. КИАИ, т. III (Тфл. 1925), стр. 170 и табл. IV, 3, и IV—IX.

[* Издавая работу Д. П. Гордеева с приложенными к ней (на стр. 95—111) воспроизведениями in extenso подлинных по истории реставрации Самт'ависского храма материалов, Редакция считает нужным отметить, что она *в данном случае* не видела необходимости строго соблюдать те требования по изданию архивных документов, которых придерживается уважаемый автор. Тем не менее, печатая настоящую работу в том виде, в каком она представлена автором, Ред. возлагает на него всю ответственность за точность воспроизведения означенных документов.

Ред.].

ИЗВЕСТИЯ КАВКАЗСКОГО ИСТОРИКО-АРХЕОЛОГИЧЕСКОГО ИНСТИТУТА
BULLETIN DE L'INSTITUT CAUCASIEN D'HISTOIRE ET D'ARCHÉOLOGIE
ТОМ IV ТИФЛИС 1926 TIFLIS TOME IV

Грамота груз. царя Георгия III по поводу восстания князей Орбел-и в 1177 г.

В б. Тифлисском Церковном Музее, ныне находящемся в ведении Тифл. Госуниверситета, в отделе древних актов, имеется, между прочим, весьма интересная грамота груз. царя Георгия III, по существу уже известная в печати [1], но с недостаточно полным и правильным чтением (напр., у Ф. Жордания не прочитана вся начальная важная часть грамоты до слов ოდეს ბირებითა, см. по нашему изданию стрк. 1—8), вследствие чего она здесь переиздается. Грамота (по описи № 15) написана на пергаменте, чернила сильно выцвели, вследствие чего она читается с большим трудом. На обороте грамоты строчным „хуцур-и" приведен текст поступлений с деревень ц'илканской епархии в пользу епископа. Этот текст, подготовленный нами к печати, представляет список с древнего оригинала, выполненный, судя по палеографическим данным, в XVI в.

Грамота подтверждает сообщение Степаноса Орбеляна, что восстание царевича Демны и князей Орбел-и произошло в 1177 г. на 21 г. царствования Георгия III (действительно, по самт'ависской надписи, напечатанной у Ф. Жордания [2], в 388 хроникон, т.-е. 1168 г., считался 12-й год царствования Георгия III). В грамоте впервые в памятниках грузинской дипломатики имеем полную титулатуру грузинского царя. Как выяснено [3], титулатура груз. царей в XI веке после объединения Багратидами абхазского и тао-кларджийского

---

[1] Ф. Жордания, ქრონიკები I, 265—266.

[2] Ibid., 359.

[3] С. Какабадзе, არსენი ჭყონდიდელის ახლად მოპოებული სიგელი 1240 წლის ახლო დროის,—„საისტორიო მოამბე", 1925, II, стр. 123—133.

царств, представлявшаяся в виде формулы „царь абхазов и грузин“, после 1103 г., с присоединением ках[етин]ского царства, была расширена путем добавления эпитетов „[царь] ранов и кахов“. В грамоте царя Георгия III от 1170 г.[4] встречаем уже дополнительную формулу „Ширван-шах (по-перс. „царь Ширвана“) и шахин-шах (по -перс. „царь царей“). В нашей-же грамоте имеем еще дополнительный эпитет „царь армян“, вошедший в титулатуру груз. царей, очевидно, между 1171—1177 г.г., быть может, в результате подавления восстания кн. Орбел-и (опорным пунктом для повстанцев служил Лор-и и вообще т. н. груз. Армения, т.-е. სომხითი *Сомехия*).

Грамота написана красивым почерком военного письма („мхедрул-и“). Привожу текст грамоты с переводом (знаки препинания поставлены мной). Утвердительная подпись царя в конце, вследствие дефектности грамоты, отсутствует.

[ქ. ნებითა ღ˘თისაითა გიორგისაგან ბაგრატუნიანისა აფხაზთა და ქართველთა, რანთა, კახ]თა, სომეხთა მეფისა, [შარვან]შა და შაჰა]ნ]შა [და ყოვლი]სა აღმოსავლეთისა და დასავლეთისა თჳთ მპყრობელისა. წელსა მეფობისა ჩუენისასა :კ:ა: სა, ოდეს ბირებითა და განზრახვითა ეშმაკეულთა შეითქუნეს ვიეთნიმე მეფობისა ჩუენისა დიდებულნი და აზნაურნი ორგულობასა ჩუენისათა და ძმის წული ჩუენი გაგუიყენეს და მრავალი ჭირი და განსაცდელი აღგუიდგინეს, განა მრავალ მოწყალებამან არდავიწყებულებამან ქმნულებისა მისისამან ცუდ ქნა მათი განძრახვაი და შეთქმულებაი მათი და დაჰკსნა ყოველნი ღონენი მათნი და განაბნივნა ყოველნივე ზოგნი სპ[არსე]თს შინა სიკუდილით და გარდახუეწით და რ˘ლნიმე ჩემსა სამეფოსა შინა ფერკთა ქუეშე ჩუენთა დასცა. ჩუენგან ამისმცა მსგა-

Волей бога [дана сия грамота] Георгием Багратуниан-и, царем абхазов и грузин, ранов, кахов и армян, ширван-шахом и шахин-шахом, держателем всего востока и запада. В год царствования нашего 21-й, когда по побуждению и помышлению бесовских сил согласились [между собой] на нашу измену некоторые князья (დიდებულნი) и азнауры царства нашего, [тогда] отклонили от нас нашего племянника и причинили нам много бедствий и опасностей. Но многомилостивость [бога], не забывающего своих созданий (*собс.*: незабываемость созданного им) обратила в пустую их намерение и заговор их, разрушила всю их силу и рассеяла их всех, некоторых в Персию путем смерти [уничтожила] и изгнания [рассеяла], и некоторых повергла в моем царстве к

[4] საქართველოს სიძველენი III, დამატება, Тфл. 1926, стр. 1.

ვსი სამადლობელი რაიმცამე ემა-
დლებოდა ღ~თეებასა მისსა. განსა-
დიდებელად ღ~თეებისა მისისად და
კეთილად დაცვისათჳს მეფობისა
ჩუენისა და სულიერად კსნისათჳს
სატანჯველთაისა მოვიგონეთ ეკლე-
სიათა სამეფოისა ჩუენისა ყოვლისა
ბეგრისა უსამართლოსა და დაჭირე-
ბულისაგან კსნაი და განთავისუფ-
ლებაი და ამისავე მიზეზისათჳს შე-
კრბეს ყოველნი სამეფოისა ჩუენისა
მონაზონნი და ებისკოპოსნი იმერ-
ნი და ამერნი, კ~ზი, მოძღუარი
და ყოველნი მეოდაბნოენი და მათცა
გუიბრძანეს და მოგუაკსენეს დაჭი-
რებულობაი ეკლესიათაი და განრ-
ყონაი სასჯულოთა საქმეთაი. ამის-
თჳს განვაჩინენით კაცნი ყოველგან
და განვაგეთ გულსმოდგინება შეკაზმ-
ვაი და განთავისუფლებაი წ~დათა
ღ~თისა ეკლესიათაი და გლახაკთაი,
რ~ლი თჳთ დაწერ[ეს] ჩუენ[ცა] სენთა
საქმე ასრე გაგჳწესებია ვითა აქა
სწერია და ვითა მონასტრის წესსა
ჰმართებს, ეგრე დაგჳჭირავს და ყო-
ველი უსამართლოი ბეგარი აგუიკ-
[სნია].

нашим ногам. Что-же от нас можно было воздать божеству (*собс.*: его божественности, т.-е. его божескому величию) подобное сему [благодеянию]. Для возвеличения его божественности, для благополучного сохранения нашего царствования (т.-е. царского величества) и для духовного спасения [нас] от страданий [на том свете[вспомнили мы о вызволении и освобождении церквей царства нашего от всякого несправедливого побора и стеснений. По этой причине собрались нашего царства монахи и епископы по ту-(от Лихского хребта) и по сию-сторонние, католикос и учитель и все пустынники. И они также приказали и доложили нам о стеснительном положении церквей и об извращении духовных порядков (*собс.*: дел). Поэтому мы назначили везде людей и утвердили усердие [по отношению к церквам], устроение (*собс.*: дело украшения) и освобождение святых божьих церквей и убогих (нищих). Как они написали, и мы дело [этих] неустройств (*собс.*: болезней) так и утвердили как здесь написано, и как полагается для монастырей (*собс.*: по чину монастырскому), мы такого порядка (*собс.*: так) и держимся и всякие несправедливые поборы снимаем.

С. Какабадзе.

ИЗВЕСТИЯ КАВКАЗСКОГО ИСТОРИКО-АРХЕОЛОГИЧЕСКОГО ИНСТИТУТА
BULLETIN DE L'INSTITUT CAUCASIEN D'HISTOIRE ET D'ARCHÉOLOGIE
ТОМ IV ТИФЛИС 1926 TIFLIS TOME IV

Мелкие известия и заметки.

— *К вопросу о ктиторах Мг'виме в Имер[ет]ии.* В свою поездку в Мг'вime, в августе с. г., по делам охраны памятников старины и искусства при Наркомпросе С.С.Р. Грузии, я обратил внимание на ктиторские фрески этого пещерного монастыря, датировка которых может решить вопрос о времени происхождения фресковой живописи в Мг'виме, именно более старой, сохранившейся в С. части храма (фрески центральной и Ю. части более поздние; подробное описание всех этих фресок составлено Д. П. Гордеевым и ждет своего опубликования). В Мг'виме имеется три ктиторских портрета с надписями, в свое время опубликованными Г. Церетели (МАК, VII, 95), который вообще относил мг'вимскую роспись к XIII в. Мнение это теперь подлежит пересмотру.

Все три фресковых изображения в Мг'виме помещены на С. стене и сохранились только в верхних половинных частях. Первый (считая от алтаря) портрет мужчины в одеянии вельможи имеет надпись: 1) заглавным „хуцур-и“ — რატი კახაბერიძე; 2) „военным“ письмом — ჭ:. ამა: ეკლესიისა: აღმაშენებელი: რაჭის: ერისთავი:. კახაბერიძე:. რატი:. Перевод: 1) Рати Кахаберидзе, 2) строитель сей церкви эрист'ав Рач'и Кахаберидзе Рати.

Второй портрет (женский) имеет надпись: 1) „военным“ письмом — მეუღლე მათი რუსუდან; 2) заглавным „хуцур-и“ — მეუღლე:. მ[ა]თი: რუსუდან:. Супруга их Русудана.

Третий портрет (мужчина) имеет надпись: 1) „военным“ письмом — კახაბერიძე:. ნიანია:. 2) заглавным „хуцур-и“ — ნიანია. . . (дальше стерто). Ясно, что это изображение Ниании Кахаберидзе.

По палеографическим признакам надписей „военным“ письмом можно твердо установить, что данные ктиторские портреты никак не могут быть отнесены к XIII и даже XIV веку. Скорее всего они XV века. Фамилия Кахаберидзе в качестве эрист'авов Рач'и очень хорошо известна в истории Грузии в XII—XIII в.в. Последний эрист'ав этого рода Кахабер Кахаберидзе за двукратный заговор против царя Давида

Нарина был ослеплен и изувечен отсечением одной руки и ноги, двое -же его сыновей отправлены в Константинополь в изгнание. Вскоре, говорит летописец, умер и Кахабер, „и прекратился род его и истребилось поколение его“ (ქართლის ცხოვრება, изд. Броссе, I, 414). Это произошло в царствование в Персии Абаги (1265—1282) и в В. Грузии Димитрия Самопожертвователя (1270—1289), следовательно в 70-х г.г. XIII в. После этого Кахаберидзе не были уже эрист'авами в Рач'е. Не были они таковыми (и вообще, быть может, в З. Грузии) и при составлении груз. летописцем истории Грузии за монгольский период, что имело место, по моим предположениям, около 1340 г. Но в XV веке, как теперь устанавливается по ктиторским портретам в Мг'виме, род Кахаберидзе вновь представлен в роли рач'инских эрист'авов. Реституция Кахаберидзе могла иметь место еще во 2-й половине XIV в.

Из рач'инских эрист'авов за XV век пока известны след. лица: 1) эрист'ав Аг'буг'а при царе Георгии Багратовиче в 1395—1406 г.г. (см. С. Какабадзе, გენეალოგია დიდის ალექსანდრე მეფისა, Тфл. 1913, стр. 19); 2) эрист'ав Чхетидзе Иван, его брат Кахабер и Абесалом в 1488 г. (С. Какабадзе, სასისხლო სიგელების შესახებ,—„საისტორიო მოამბე“ 1924, II, стр. 25); 3) эрист'ав Кахабер, очевидно, вышеупомянутый брат Ивана Чхетидзе, упоминается в грамоте 1497 г. (С. Какабадзе, ц. с.,—„საისტ. მოამბე“ 1924, II, стр. 67), а также в грамоте 1503 г. (С. Какабадзе, წერილები და მასალები საქართველოს ისტორიის შესახებ, Тфл. 1914, стр. 126—131, исправление даты— С. Какабадзе, კვლევა-ძიებანი საქართველოს ისტორიის საკითხების შესახებ, Тфл. 1920, стр. 77—78; „საისტ. მოამბე“ 1925, II, стр. 68). Вахушт действительно подтверждает, что бывшие и при нем (в XVIII в.) рач'инские эрист'авы происходили из рода Чхетидзе (География, изд. Броссе, 48—49; изд. Джанашвили, 27). Утверждение фамилии Чхетидзе в наследственной должности рач'инских эрис'тавов твердо, таким образом, устанавливается с конца XV в. До 80-х г.г. XV в. эрист'авская власть в Рач'е могла еще быть в руках реституированных Кахаберидзе.

По всем этим данным, ктиторские портреты М'гвиме в Имер[ет]ии, а следовательно и вся древняя часть живописи этого храма, могут быть отнесены приблизительно к середине XV в., когда должен был жить упоминаемый в фресковой надписи рач'инский эрист'ав Рати Кахаберидзе.

С. Какабадзе.

— *Об экспедиции КИАИ в район Дебеда-чая в конце 1925 и начале 1926 г.г.* Экспедиция, организованная КИАИ в Лорийский район, выехала из Тифлиса в составе членов Института С. В. Тер-Аветисяна, Д. П. Гордеева и архитектора-художника М. Г.

Калашникова, к которым присоединился, командированный на этот раз Тифл. Гос. Университетом, доцент Ун-тета и член Института Л. М. Меликсет-Беков. *Целью экспедиции* являлись предварительное ознакомление и общий осмотр памятников древности и культуры края, а также усиление личной осведомленности путем непосредственных наблюдений в интересах организации изучения этого примечательного района. Крайними *числами нахождения участников в экспедиции* являются 25/XII 1925 г. (день выезда всех участников из Тифлиса) и 2/I 1926 г. (когда вернулся обратно наиболее задержавшийся в поездке Д. П. Гордеев). Следование экспедиции совершилось по *маршруту*—Ахтальский монастырь и ближайшие окрестности; Алавердский завод и экскурсия в замковище Кайан и монастырь hАг'бат (в последний только Гордеев и Меликсет-Беков); подъем, со станции Санаhин на узунлярское плато (Тер-Аветисян, Гордеев и Меликсет-Беков), где были посещены Одзун, resp. Узунляр, верхний скит hОромайра и Ардви (в последний только Меликсет-Беков и Гордеев); после ночевки в Игаhате спуск в монастырище К'обайр, откуда Тер-Аветисян и Меликсет-Беков вернулись в Тифлис, а Гордеев заехал в Ахтальский монастырь.

Основным заданием, принятым на себя С. В. Тер-Аветисяном, было ознакомление с некоторыми памятниками местного крепостного зодчества, как произведениями гражданского строительства. В этих целях им и М. Г. Калашниковым были подробно осмотрены укрепления Ахталы и замковища Кайан. В *Ахтале*, сохранившей почти целиком линии своих стен, особый интерес вызвала, находящаяся теперь в развалинах, громадная привратная 4-хярусная башня, защищавшая главный вход. Своды отмеченной башни, расчленявшей некогда этажи постройки, дошли, и то фрагментарно, только между нижним и вторым ярусами; эти своды перекинуты от наружных стен к центральному, сложенному из каменных плит, столбу, что придает плану помещений кольцеобразный вид. *Замковище Кайан*, лежащее на уединенной возвышенности невдалеке от hАг'бата, уже давно намечалось для подробного обмера и фиксации фотографированием и зарисовками, как памятник точно датированный (1239 г.), что редко встречается среди наличных многочисленнейших произведений крепостного зодчества Армении и Грузии. Работая над топонимикой долины реки Акстафы, Тер-Аветисян пришел к заключению, что известную в истории Армении крепость Кайан должно искать в районе Акстафы, а близ hАг'бата находится поздний одноименный памятник, так что в последнем случае наименование Кайан было взято как нарицательное слово, означающее „опора". К этой-же группе фортификационных сооружений относятся фрагменты укреплений *К'обайра*, сохранившие комплекс привратных построек.

Помимо обследования памятников крепостного зодчества, Тер-Аветисян вел наблюдения и над *пещерными местообитаниями*, главным образом в К'обайре и hОромайре. Эти два монастырища, в связи с материалами, собранными в ранее посещенных — Айриванк'е и ряде подобных сооружений в б. „Турецкой" Армении, позволили наметить картину эволюции бытования таковых обителей, возникших вначале в природных пещерах (быть может, ранее служивших убежищем еще первобытному человеку), а потом, при улучшении жизненных условий, перешедших к иссечению искусственных; дальнейшим этапом было обращение к обычным архитектурным постройкам, выведенным близ древнего пещерного ядра. Монастыри эти и в последнем периоде сохранили свои первоначальные названия, связанные с характером первоначального обитания-пещеры, по-армянски „айр", по-грузински „к'ваб-и", resp. „к'об-и", или „мг'вime". Группа исторических памятников К'обайра является весьма характерным образцом вышеуказанного эволюционирования древних пещерных обителей. Что же касается самого названия „К'обайр", то Тер-Аветисян предлагает следующую этимологию: „Мы имеем здесь сложное слово, составленное из сопоставленных рядом двух равнозначащих слов: одного — грузинского „к'ваб-и", resp. „к'об-и", и одного — армянского „айр", — „к'об-айр".

Кроме подхода к местным сооружениям, Тер-Аветисян продолжал также давно веденную им работу по собиранию и проверке *древнеармянских надписей*. В самом монастыре Ахтала, осмотренном им впервые, лапидарных надписей не оказалось. Зато район Ахталы дал три надписи, из которых две, как то устанавливается при предварительной проверке в основной литературе, оказываются новыми. Одна из них вырезана на крест-камне (хачк'аре), находящемся среди развалин сельбища старого „Пг'ндзаhанк'а", в местности, ныне называемой „Айор"; хачк'ар этот, датированный 637 г. арм. летосчисления (1187 от Р. Х.) поставлен дочерью царя Квирике Мариамой, известной по многим надписям hАг'бата, Санаhина, К'обайра и др. памятников. Вторая новонайденная надпись высечена над входом в часовню, расположенную ближе к железнодорожной линии и станции Ахтала. По своим палеографическим особенностям заслуживают быть отмеченными древние фрагменты (?) надписи Одзунской церкви (постройка ее датируется VI—VШ в.в.); этот эпиграфический памятник, находящийся на Ю. и В. стенах храма, писан весьма большими художественно выведенными буквами.

Работы Д. П. Гордеева сосредоточивались преимущественно на обследовании *стенописей* Ахталы, hАг'бата и К'обайра. Благоприятные внешние условия, а именно возможность и в зимнее время найти вблизи изучаемого памятника древности более или менее сносное помещение, позволили, даже несколько расширив первоначально

намечавшиеся задания. остановиться главным образом на *Ахтальской* росписи—первоисточнике выдающегося, как выяснилось при ознакомлении с нею в подлиннике, значения для истории средневековой живописи Грузии и Армении. Установлено, что роспись эта, дошедшая фрагментарно, не представляет из себя единого целого—в отдельных долях здания сохранились фрески различного письма: местами расписная штукатурка имеется в два слоя, что указывает на капитальное, хотя и частичное, поновление, совершенное еще в древности. Живописи в лучших участках высокого мастерства, некоторые-же части уцелели и в очень хорошей сохранности. В иконографическом отношении специального внимания заслуживает обнаружение и в этой халкедонитской росписи, находящейся в области как раз на рубеже Армении и Грузии, изображения, в серии апсидальных святителей, Григория Просветителя, а также и Иакова Низибинского. В hАг'бате,—хотя погода и не благоприятствовала,—собраны были дополнительные данные к предварительному описанию апсидальной росписи, составленному в 1918 г. *К'обайрское монастырище* сохранило фрагменты трех стенописей: а) в развалинах большой базилики почти полностью дошла апсидальная роспись, стоящая под открытым небом и постепенно размываемая; в лучшем положении, вследствие наличия перекрытий, находятся фрески бокового С. придела; здесь удалось установить, несмотря на сильную закопченность и загрязненность поверхности уцелевших кусков расписной штукатурки, что, помимо изображений собственно церковных, имеются и многочисленные ктиторские портреты с обрывками сопроводительных надписей; в) от стенописи обширного, лежащего теперь в развалинах, притвора почти ничего не уцелело—жалкие, разбросанные кое-где, куски позволяют лишь констатировать некогда бывшую здесь полную живописную декоровку. Все фрески—одной эпохи, точно датированной надписью концом XIII в. и представляют памятник большого научного значения, рисующий состояние местной храмовой живописи в монгольскую эпоху.

Попутно велось и предварительное обследование некоторых встреченных *скульптур*. В первую очередь здесь должно поставить Одзун (resp. Узунляр), где уцелели: а) исключительной научной и художественной ценности декоративные рельефы собора, и б) так же чрезвычайно примечательные мелкие рельефы на двух стенах т. н. надгробья Сумбата Исповедника. Интересный резной столб осмотрен был и в Ардви.

Что касается ознакомления с *архитектурными памятниками*, то главное внимание, в соответствии с основным заданием, было обращено на здания, сохранившие стенописи, в первую очередь на большой Ахтальский храм. Этот последний был подробно осмотрен с архитектором М. Г. Калашниковым на предмет намечаемых обмеров для изготовления разрезов с нанесением наличных фрагментов

росписи. Из нерасписанных или утративших стенопись сооружений, помимо первоклассных построек Одзуна и hАг'бата, более подробно были осмотрены, иногда с зарисовкой схематических планов, — верхний скит hОромайра, храмовые сооружения в Ардви и в ближайших окрестностях Ахталы, а также небольшая крепостная церковка замковища Кайан, точно датированная лапидарной надписью. Последний памятник, одновременно с Кайанскими крепостными сооружениями, намечен к полному обмеру М. Г. Калашниковым.

Как уже частично указывалось выше, при сообщении о совместных работах с С. В. Тер-Аветисяном и Д. П. Гордеевым, архитектором-художником М. Г. Калашниковым производились обследования памятников для намечаемых обмеров, а именно: 1) крепостных сооружений Ахталы и Кайана; 2) большого Ахтальского храма; 3) крепостной церкви Кайанского замковища и др. Во время пребывания в Ахтале им выполнен рисунок с натуры — вход в Ахтальскую крепость со стороны двора (законченный начисто в туши, представлен в Кабинет Искусств КИАИ).

Л. М. Меликсет-Беков, по использовании собранных им материалов для изданий Тифл. Гос. Университета, предполагает сделать тогда КИАИ сообщение о проделанной им в эту поездку работе.

Дмитрий Гордеев.

— *Из материалов поездки на Ц'алку в 1924 г.* Цалка или, вернее, Ц'алка — это есть, собственно, древнее название нынешнего селения Гуниа-кала, расположенного в середине соответствующей равнины, бывшего административного центра района; но, независимо от этого, оно обозначает собою также весь район, составляющий часть Т'риалии, которая по грузинским источникам именуется „Т'рялет'и" (თრიალეთი), по армянским „Т'релк'" или „Т'рег'к'" (Թրեղք), а у древних классиков „Triare", причем название „Ц'алка" в литературе встречается впервые в древнеармянском переводе (XII—XIII в.в.) древней редакции Грузинских Летописей, а „Triare" еще в I в. по Р. Х. у Плиния.

Мне пришлось совершить поездку на Ц'алку осенью 1924 г., по поручению Отдела охраны памятников старины и искусства при Наркомпросе С. С. Р. Грузии, с целью охраны археологических памятников и вывоза оттуда древностей музейного значения, в первую очередь рукописей.

Ц'алка раньше составляла т. н. „Триалетское приставство", входя в состав Борчалинского уезда б. Тифлисской губернии; ныне-же она отнесена к Тифлисскому уезду. Попасть туда из Тифлиса удобнее всего через Манглис по шоссе, которое идет вплоть до нынешнего центра района — сел. Пармаксиза или Бармаксиза, которое расположено на р. К'ции у того места, где последняя спускается в глу-

бокое ущелье или, по-грузински, в „храм-и“ (отсюда название реки= ხრამი Храм-и).

Население Ц'алки в настоящее время состоит из греков, армян и татар, поселившихся здесь с первой половины прошлого столетия, причем греки и армяне почти все суть выходцы из Турции в 1829 г., занесшие сюда названия соответствующих мест своей родины, как-то „Башков“ (село и озеро), „Озни“ (село) и пр., татары-же выходцы из Борчало. При этом характерно, что и греки, и армяне, и татары населяют Ца'лку почти в равных пропорциях: первые—преимущественно в центральной части равнины и на юге, вторые—в западной части и, наконец, третьи—на севере. Общеупотребительным языком всего населения является тюркский, но армяне все прекрасно говорят по-армянски, в то время, как греки только лишь в некоторых селах говорят на греческом жаргоне. Кстати, что ц'алкинские армяне суть выходцы именно из Турции, в частности из окрестностей гор. Карина (Эрзерума), где между прочим расположено сел. Озни (близ Карина), доказывается характером их речи, принадлежащей к каринскому диалекту, за исключением одного только сел. Таш-баш, что̀ над Храмом близ Пармаксиза, жители которого, будучи выходцами из района Джелал-о'глы (Степанавана), говорят на лорийском говоре эриванского диалекта.

Древнее население Ц'алки, состоявшее почти исключительно из грузин-горцев, как известно, „начало редеть в XVIII веке и в конце его почти все выселилось вследствие постоянных нападений лезгинских шаек и татар“, причем „новые пришельцы, греки и армяне“, находя готовые храмы, нередко даже с пергаментными рукописями, обращали их в свои приходские церкви, „в первое время без всякой переделки“, но затем „постепенно начали приспособлять старые церкви к своим вкусам и потребностям, расширять, переделывать, а иногда на место их строить новые, некрасивые и неуклюжие, но более просторные“. Этим, по мнению Е. С. Такайшвили (Археологические экскурсии, разыскания и заметки, в. IV, Тфл. 1913, стр. 3—4), объясняется, что на Ц'алке „до нас не сохранилось и десятой части того, что̀ было“ там некогда, и „только остатки показывают, что вся Цалка была покрыта каменными церквами и храмами, так что на каждую деревню их приходилось по нескольку“.

Все эти памятники мною и были осмотрены за время пребывания на Ц'алке, причем среди них мною зарегистрированы такие, которые заслуживают специального внимания, как-то: центрально-купольный крестового плана храм в Таш-баше с замечательною надписью на грузинском языке „асомт'аврул-и“, упоминающую „Рата, эрист'ава эрист'авов“ (XI века); трехнефная базилика с выдающимся средним нефом (наподобие Анчисхатской в Тифлисе, Урбнисской, Зедазенской, К'асур-и, Кац'арет'ской и др.) в сел. Так'-к'илиса; остатки древнего нар-

фика с подковообразною аркою при одной из церквей в сел. Г'ущи (Գուշչի); развалины красной церкви, что между сел. Г'ущи и Озни, с грузинскою надписью „асомт'аврул-и", упоминающую „царицу Тамару", каковая надпись, однако, в настоящее время целиком соскоблена; часовня Аязма под родником в ущельи близ сел. Озни; т. н. „Абибос монастери" с полупещерными сооружениями близ сел. Авранлу; и т. п., и т. п.

Кроме того, мною были специально осмотрены и обследованы мегалитические сооружения в Таш-баше, Нардыване, Озни, Авранлу и Гюмбете, пещеры близ Так'-к'илиса и Авранлу, система курганов близ сел. Саномер и, наконец, „катакомбы" в сел. Авранлу.

Что касается предметов музейного значения, подлежавших изъятию с мест и перевозке в Тифлис, то таковыми оказались: коллекция глиняных сосудов и бронзовых украшений, обнаруженная случайно в сел. Авранлу при рытье канавы Георгием Кареловым, и ряд древнегрузинских рукописей на пергаменте, как-то два „Евангелия" из сел. Ц'инц'к'аро и один „Параклитон" из. сел. Еды-к'илиса, в свое время описанные Е. С. Такайшвили (Археологические экскурсии etc., III, Тфл. 1907, стр. 96—117). Все они переданы в фонд Отдела охраны памятников старины и искусства. Среди рукописей особенно интересно т. н. Анчийское Евангелие времени царствования Тамары (XII—XIII в.), которое снабжено в конце весьма пространною записью, упоминающею, между прочим, მღ̃დლთმძღრი თ̃ე, ანჩელ მთ̃ვრებისკპოსი და ათორმეტთა უდ̃ბნოთა ალქიმანდრიტი — „Архиерея (букв. главу священников) Феодора, архиепископа анчийского и архимандрита двунадесяти пустынь", в каковом упоминании весьма характерен термин „архимандрит" в форме не არქიმანდრიტი арк'имандрит-и, а — ალქიმანდრიტი алк'имандрит-и, как результат прогрессивной диссимиляции по формуле *л—р ← р—р*, наподобие терминов ოლარი олар-и *орарь*, ალაჯორი аладжор-и *араджор*, ამილახორი амилахор-и *амирахор*, ამილბარი амилбар-и *амирбар* (ср. также *αλαρόδιοι* Геродота от Ararad || Ararod, ლაპარაკი ← [უ]რა[კ]პარაკი).

Л. Меликсет-Беков.

— *Предварительный отчет о поездках в Гудамакарское ущелье и в Юго-Ос[ет]ию летом 1925 г.* Совершенные мною, по командировке от КИАИ, поездки 8—10/VI в Гудамакарское ущелье и 16—31/VII в Юго-Ос[ет]ию преследовали цель—удостовериться на месте в правильности тех сведений о т. н. „циклопических", т.-е. мегалитических сооружениях, которыми я располагал еще до 1-й поездки в Юго-Ос[ет]ию 17—31/XI 1924 г. (об этом см. мою работу: К археологии и этнологии Туальской Осии, стр. 260—261). В Гудамакарском ущельи, в пункте, расположенном всего в каких-нибудь 5—6 километрах от Пассанаура, по правому берегу Черной Арагвы, мне

надлежало проверить указание Л. Леонидзе о наличности там т. н. დევის ბინები девис-бинеби, т.-е. *жилищ дивов*, в Юго-Ос[ет]ии же, в районе между с. Ац'рисхев-и и Шулауром, по Малой Лиахве,—указание Н. Кецховели о нахождении там каких-то сооружений из громадных необтесанных камней без связывающего цемента. К сожалению, ни одна из указанных поездок не дала положительных в предпринятом направлении результатов, ибо и в одном, и в другом случае дошедшая до меня информация оказалась основанной на сплошном недоразумении, за которое и винить то некого по той простой причине, что помянутые выше оба корреспондента мои являются по существу ни более, ни менее, как натуралистами.

В *Гудамакарском ущельи* оказался пункт, называемый местными жителями не დევის ბინები девис-бинеби, в значении *жилищ дивов*, как это было зарегистрировано и затем передано мне Л. Леонидзе, а დევის ჭინები девис-пинеби, в значении *блюд (сосудов) дивов*; причем, в связи с этим, обнаружены *остатки древней мастерской по выделке колоссальных корытообразных сосудов из монолитов* местного происхождения, которые, в виду их внушительности по размерам, очевидно, и породили в устах гудамакарцев соответствующее наименование сосудов „дивовыми". Что касается самого недоразумения, то таковое, несомненно, должно было произойти в виду близкого созвучия термина ბინა бина *жилище* с ჭინა пина *сосуд* (о груз. ჭინა см. И. Джавахишвили, ქართული საფას-საზომთამცოდნეობა ანუ ნუმიზმატიკა-მეტროლოგია, Тфл. 1925, стр. 80—81)=греч. ὁ πίναξ, το πινάκιον, откуда арм. պինակ (ср. М. Авгерян, *Բացատրութիւն չափուց և կշռոց նախնեաց*, Венеция 1821, стр. 154; Большой Словарь, s. v.).

Разочарованный в „жилищах дивов", я из Пассанаура заехал в Млет'-и и Казбек, где мне довелось сделать некоторые интересные наблюдения по одному из самых популярных в К'арт'лии (наравне с Г'ерисджвар-и, Горисджвар-и и пр., если не более) празднику млет'ской церкви, календарно совпадающему с праздником „честного креста" во Мцхете, который, применительно к данным *Жития св. Нины* (Е. Такайшвили, Описание рукописей etc., II, 795; ср. его-же, Три хроники, 108—109), установлен в воспоминание событий, бывших во Мцхете „в среду после Пятидесятницы" или, вернее, „вслед за Мартирией..., в день среды" (მარტკლიისა უკუანა.., დღესა ოთხშაბათსა); причем аналогия между млет'ским и мцхет'ским праздниками находит некоторое объяснение в сообщении Вахушта (M. Brosset, Description géographique de la Géorgie, 226, ср. рус. пер. М. Джанашвили, 76) о том, что в расположенном „на склоне Казбека (букв. Мк'инвар-и) мон. троицы (самеба)", служившем „хранилищем сокровищ Мцхета", „покоился *крест* Нины".

Поездка по *Юго-Ос[ет]ии*, совершенная мною совместно с Х.

Джиоевым и Б. Санакоевым, от Цхинвала по М. Лиахве до Гнуг'ского и Эрманского перевалов, по маршруту: Эредв-и—Ванат'-и —Ац'рисхев-и—Шулаур—Гнуг'о, и обратно по Б. Лиахве через Эрман—Ходзь—Эдис—Зг'убир—Роки, никаких новых материалов по части т. н. „циклопических" сооружений, в сущности, не дала; расположенные-же по М. Лиахве в указываемом Н. Кецховели месте постройки оказались ни более, ни менее, как типичными „ос[етин]скими" зданиями.

В эту-же поездку мое внимание, между прочим, привлек древний базиличный храм в сел. Эредв-и в 4-х кил. от Цхинвала, который, вопреки заявлению В. Т'оп'урия (შიდა ქართლში დაცულ ზოგიერთ სიძველეთა წარწერები,—„საისტორიო მოამბე", 1924, кн. II, стр. 130, прим. 1), якобы „по своей конструкции—*обычного* (sic!) типа", почему, дескать, и „излишне говорить об его *оригинальности* (sic!)", представляется именно *не обычным* (!) и чрезвычайно *оригинальным* (!) *по конструкции* (!), ибо в нем мы имеем пока впервые, среди памятников древнегрузинского зодчества, зарегистрированным пример однонефной базилики, *обведенной нарфиком со всех сторон*, т.-е. включая и с В., между тем как таковой нарфик в грузинских базиликах VI—X в.в., в особенности, т. н. „ках[етин]ского" (если можно было-бы так выразиться) пошиба, обычно встречается или с одной или-же с 3-х, т.-е. с З., С. и Ю., *исключая В.*, сторон. К тому-же, самый храм, судя по надписям (ц. с.), должен быть отнесен к IX—X в.в.

Л. Меликсет-Беков.

— *Об экспедиции в Лори-Ташир и по ущелью р. Машавер-и летом 1926 г.* Экспедиция в Лори-Ташир (входящий в пределы Лори-Бамбакского у. С.С.Р. Армении) и по ущелью р. Машавер-и (входящему в пределы Борчалинского у. С.С.Р. Грузии), предпринятая Историко-Этнологическим О-вом армян Грузии на средства, отпущенные Главнаукой при Наркомпросе Грузии, в составе членов Правления названного о-ва С. В. Тер-Аветисяна и Л. М. Меликсет-Бекова, при сотрудничестве члена Правления того-же О-ва, художника Г. Шарбабчяна, до известной степени преследовала восполнение той работы, которая начата была в соответствующем районе еще в декабре 1925 г. по командировкам в ущелье р. Дебеда-чая: Тер-Аветисяна—от КИАИ и Меликсет-Бекова—от Тифл. Госуниверситета (об этом см. выше, стр. 127—131). Маршрут летней (августовской) поездки был: ст. Калагеран—сел. Дсег', с окрестными монастырищами „Барзрак'аш" св. Григория и „К'арасниц" (т.-е. сорока [мучеников]),—мон. hНеванк'—кр. Лори—сел. Степанаван (б. Джелал-оғ'лы)—сел. Воронцовка—сел. Шаhназар с ближайшим сел. Джюджик'енд—сел. Ново-Михайловка—городище Думанис-и—кр. К'ве-

ш-и—Люксембург (б. Екатериненфельд), откуда экспедиция 29/VIII вернулась в Тифлис. Экспедицией списаны грузинские надписи в Лори-Ташире—2 в hНеванк'е, 1 в Джюджик'енде и до 8 в Шаhназаре, в том числе 1 перенесенная из Рынгчая, относящиеся к XII—XIII в.в. и доселе совершенно не известные в литературе (М.-Беков), а также армянские надписи по ущелью р. Машавер-и—3 на хачк'арах в Думанис-и, относящиеся к XIII в. и также не известные в литературе (Т.-Аветисян и М.-Беков), не считая ряда более поздних, в К'веш-и, от XVII—XVIII в.в. (М.-Беков). Собран некоторый материал по топонимике обследованных районов, проливающий новый свет по спорным вопросам о местоположении Цуртава, Пг'ндзаhанк'а и пр.; причем, одновременно с этим, наметилась полная возможность идентификации „hНеванк'а" с „Дзели-ч'ешмарити" по Вахушту (М.-Беков). Намечены для дальнейших работ: 1) обмеры „Бардзрак'аша", как уникального в своем роде памятника древнеармянской архитектуры, 2) исследование древнего памятника, в виде колонны, на постаменте, на старом кладбище в сел. Дсег' (фотографию см. в раб. Е. Лалаяна *Բուշլուխ գաւառ*, — „*Ազգ. Հանդէս*" VII—VIII, 1901, табл. между стр. 348 и 349), имеющего некоторую аналогию в колоннах на т. н. „надгробьи Сумбата" в Узунляре и в колонне-же в Ардви (о чем см. выше, стр. 130), 3) выяснение значения Ани—Лори—Думанис—Самшвильде, как пунктов с одинаковым стратегическим положением, и 4) обследование Думанисских пещер (Т.-Аветисяном и М.-Бековым совместно или порознь, в плане КИАИ). Наконец, в сел. Шаhназар использованы хранящиеся там писания (в рукописи—автографе) покойного архим. Саргиса Языч'яна по истории переселений армян в 1-й половине XIX в. (Т.-Аветисян и М.-Беков). Исполненные худ. Г. Шарбабчяном рисунки и эскизы, как-то: с росписи Бардзрак'аша, колонны в Дсег'е, люнета и колонны с груз. надписями в Шаhназаре и Джюджик'енде, кр. К'веш-и (с 2-х сторон) и пр., переданы в фонд Ист.-Этнолог. О-ва армян Грузии. **Л. М.-Б.**

— *О поездке в Мег'ринский район* (21/VII—21/VIII 1926 г.). В программу работ, намеченных мною к выполнению в текущем году в плане КИАИ, было внесено этнографическое обследование Мег'ринского района, входящего ныне в состав С.С.Р. Армении. Край этот в древности был известен под армянским именем „Аревик'" (*Արեւիք*) *Солнечный* или *Обращенный к солнцу*, а во время персидского владычества в татарском переводе того-же названия—„Гюнейваз". Интерес к нему поддерживался, между прочим, и тем предположением, что в этом, замкнутом между прорывом р. Аракса, Ю-й оконечностью Зангезурского хребта и его В-го Чаундурского ответвления, треугольнике древние бытовые особенности и вековые воззрения должны

были сохраниться в сравнительно бо́льшей чистоте, лишь с незначительным налетом внешних влияний, т. к. он находился в стороне от больших этнических передвижений и даже во время последних событий гражданской войны не изменил состава своего населения.

Армянское население этого края вовсе не представляется однородным. Вся верхняя зона занята пришлыми и проникшими извне элементами, отчасти Капанскими (с. Таштун), а в большей мере переселившимися из Персидского Каралаг'а едва 100 лет тому назад крестьянами. Для установления мелких этнических группировок пришлось прибегнуть к собиранию и лингвистических данных, по преимуществу, для селений нижней зоны, где давались самые разноречивые сведения о происхождении, и производить фонетические и вообще грамматические наблюдения. Составлена таким образом схема спряжений и склонений мег'ринского, вahриварского, карчеванского и шиванадзорского говоров. Устанавливается тесная взаимная связь всех этих говоров между собою и далее с акулисскими, распространенными на З., уже за Зангезурским хребтом, в пределах Нахкрая.

Поездка дала разнообразный и обширный этнографический материал. Описаны поселения, жилища с разными их частями, утварь, одежда, пища, хозяйственные орудия и др. стороны материальной культуры. Зафиксированы обряды при разных случаях семейной и общественной жизни — свадебные, крестинные, похоронные или связанные с отдельными праздниками и занятиями. Записаны верования и космические и магические представления. Зарегистрированы все места поклонения с описанием соединенных с их посещением обычаев. Отмечены проявления народного художественного чувства, которое тут оказалось крайне слабо развитым и в архитектуре, и в орнаменте, и в музыке, и в поэзии.

Параллельно с этнографическим изучением края, я, по поручению Комитета охраны древностей Армении, знакомился с состоянием местных архитектурных памятников и др. древностей, с фиксацией таковых на карте. Произведены обмеры храмов и снимки с орнаментов; списаны надписи. Собраны сведения о расположении могильников, оказавшихся погребениями ящичного типа. Предметы, доставленные мне из случайных раскопок, относятся по преимуществу к бронзовому или переходному от бронзового к железному веку. Предметы эти, как и рукописи (три евангелия и требник), изъятые мною из заброшенных церквей, переданы Комитету охраны древностей, откуда поступят в госуд. музей и публичную библиотеку. На гребне скалы, поднимающейся над заброшенною старою частью Мег'ри, обнаружен обложенный камнями четыреугольник $1^1/_2 \times 1^1/_5$ м., наполненный золою. Мег'ринцы считают его остатком атрушана, т.-е. места возжигания священного огня сторонниками зороастрова учения. Раскопки в этой местности могут выяснить, насколько основательно это мнение.

В разных местах района открыты надгробные памятники в форме барана. В общем, край беден памятниками христианского зодчества и средневекового феодального строительства.

Ст. Лисициан.

— *Этнографическая поездка Г. Ф. Чурсина в Аджаристан.* По командировке Закавказской Научной Ассоциации, Г. Ф. Чурсин совершил летом 1926 г. поездку в Аджаристан для собирания этнографических сведений. Поездка продолжалась с 25/VI по 1/VIII. Обследование коснулось главным образом аджарцев и лишь в очень незначительной степени абхазов окрестностей Батума и лазов сел. Сарпы. Полукочевое население Аджаристана—курды и хемшины, в виду перехода их на летние пастбища, за недостатком времени, обследованием осталось незатронутым. Касающиеся аджарцев этнографические сведения и наблюдения собирались в следующих районах: сел. Хуцубани Кобулетского уезда, сел. Орта-Батум Батумского района, центр Верхней Аджарии—Хуло и сел. Дзирквадзе Хулинского уезда. Собраны сведения по материальному и социальному быту, подробно записаны обычаи родильные, свадебные, похоронные, обычаи и верования, связанные с охотой, скотоводством, различные пережитки культа деревьев и рощ (вера в лесных людей—„тк'ис-кацн“ и „тк'ис-к'али“), воды (водяная—„п'ерис-к'али“), отголоски культа животных и пр.; записаны многочисленные воззрения и обычаи из области народной магии, космогонические воззрения и пр. При собирании материала выяснилось, что, несмотря на вековое влияние ислама, обычно искореняющего народные верования, среди аджарцев до сих пор сохранилось еще довольно много пережитков старины, воззрений и обычаев, уцелевших лишь в наиболее глухих уголках Грузии.

ИЗВЕСТИЯ КАВКАЗСКОГО ИСТОРИКО-АРХЕОЛОГИЧЕСКОГО ИНСТИТУТА
BULLETIN DE L'INSTITUT CAUCASIEN D'HISTOIRE ET D'ARCHÉOLOGIE
ТОМ IV ТИФЛИС 1926 TIFLIS TOME IV

Personalia.

Некрологи.

— *Л. Г. Лопатинский.* 21/VIII 1922 г. в гор. Баку не стало Льва Григорьевича Лопатинского—человека, который в свое время пользовался всеобщим обаянием со стороны не только сослуживцев или подчиненных, но и, в значительной степени, всей, знавшей его, учащейся молодежи Кавказа;—не стало человека, который в продолжение свыше четверти века возглавлял собою научные предприятия на Кавказе, будучи в то-же самое время лучшим исследователем в области кавказского языкознания и фольклора.

Покойный родился 6/I 1842 г. в м. Долино в Галиции. По окончании в 1864 г. Львовского (куда он перешел из Пражского) университета, поступил на педагогическое поприще. В 1866 г. переехал в Россию, где служил преподавателем древних языков последовательно в гимназиях Седлецкой, Новгород-Северской и 2-й Киевской; в 1874 г. назначен инспектором Новгород-Северской гимназии, а в 1877 г. переведен на таковую-же должность в Уфу; в 1881 г. назначен директором Троицкой гимназии, а в 1883 г. переведен заведующим прогимназией в Пятигорске. Последний момент приходится особенно отметить, в виду того, что он, собственно, и имел решающее значение в зарождении у Л. Г-ча интереса к кавказоведным занятиям. И, в самом деле, попав на Кавказ, сперва на Северный, с 1883 г. Л. Г-ч, собственно, и предался научному изучению его языков, начав таковое, в силу естественного положения вещей, с черкесов или кабардинцев, работы о которых, как увидим ниже, появились в 1888 и 1891 г.г. и после, причем за них он и получил ученую степень д-ра философии от Лейпцигского ун-та. С 1889 по 1917 г. Л. Г-ч состоял окружным инспектором Кавк. Учебн. Округа, которым при этом, при вакантности должности попечителя или в отсутствие последнего, неоднократно управлял.

Занимая более или менее высокий пост окружного инспектора или управляющего Учебн. Округом, Л. Г-ч всегда далек был от по-

литики, и это снискало ему глубокое уважение и симпатии в глазах разноплеменного населения Кавказа. И этим объясняется, что, несмотря на все преимущества Л. Г-ча, как-то: большие административные способности и такт, долголетний учебно-педагогический стаж и солидное ученое имя, высшая бюрократия, даже в период наместничества на Кавказе „либерального" гр. Воронцова-Дашкова, не допускала мысли видеть его на посту попечителя Учебн. Округа.

В 1917 г., в начале революции, Л. Г-ч по-прежнему управлял Учебн. Округом; с образованием-же Комиссариата по управлению этим Округом, ему пришлось уйти с занимаемой должности и, таким образом, совсем бросить учебно-административную службу. С этого времени он всецело посвящает себя научной деятельности. Тогда-же он был избран сначала доцентом, а затем и. д. профессора в Закавказском ун-те, с закрытием которого, с осени 1919 г., переехал профессором в Бакинский ун-т; причем и в том, и в другом читал историю греко-римской и византийской литератур.

Л. Г-ч был одним из первых деятелей и общим руководителем работ Кавк. Отд. Моск. Археолог. О-ва, которое возникло, собственно говоря, по мысли д-ра мед. Б. А. Навасардяна. Здесь Л. Г-ч состоял первым бессменным председателем, переизбираемым все на новые и новые сроки, в продолжение 20 лет, а в 1921 г., в ознаменование 20-летия Отделения, избран почетным председателем. С переездом в Баку, в 1921 г. основал Азербайджанское Отделение тогоже О-ва, где также был избран председателем. В самом-же Московском О-ве состоял д. членом с 1902 г. Кроме того, состоял членом О-ва изучения Мусульманского Востока при Бакинском ун-те.

На долю Л. Г-ча выпала редкая доля—справить два счастливых юбилея: в 1914 г.—25-летие по должности окружного инспектора Кавк. Учебн. Округа, в связи с чем он был избран почетным членом в Кавк. Отд. Моск. Археолог. О-ва и Кавк. Отд. Рус. Географ. О-ва; 6/I 1922-же—80-летие со дня рождения, когда Бакинский университет присудил ему ученую степень д-ра кавказских языков и литератур honoris causa.

Будучи специалистом по древним языкам, Л. Г-ч приобрел особенную известность благодаря составленным им учебникам и руководствам по лат. яз., которые постепенно вытеснили собою все прочие подобные издания, бывшие до того в ходу в пределах Кавк. Учебн. Округа. Это, прежде всего, „Руководство для первоначального обучения латинскому языку", которое состояло из двух частей—грамматики и упражнений, и которое выдержало 5 изданий. Отдельные-же части этого руководства впоследствии были выделены в самостоятельные книги: одна—в „Латинскую грамматику", а другая—в „Латинскую книгу для чтения" (Киев 1871), которые до 1914 г. выдержали несколько изданий каждая: первая—11 (1914 г.), а вторая—7

(1912 г.). Перу Л. Г-ча-же принадлежит ряд отчетов о письменных работах по греч., лат. и немецк. языкам в средне-учебных заведениях Кавк. Учебн. Округа, равно как проспект под заглавием „Как вести преподавание латинского языка в первые два года обучения", которые изданы как в общих отчетах по Округу, так и в виде приложения к Циркуляру Округа.

В период-же пребывания в Галиции, значит до 1866 г., Л. Г-чем выпущено несколько изданий на украинском языке, как-то: перевод с чешского (в студенческие еще годы) повести „Косово поле", а равно серия статей в издававшихся во Львове журналах „Вечерницы" и „Мечта" и газете „Слово"; им-же изданы „Народный Календарь" за 1861 г. и, наконец, работа о северном говоре малорусского наречия, с заметкой об особенностях фонетической стороны этого говора (в „Рус. Филолог. Вестнике").

Особено тесно связано имя Л. Г-ча со „Сборником материалов для описания местностей и племен Кавказа" (СМК), который издавался при Упр. Кавк. Учебн. Округа. Л. Г-ч был главным руководителем и вдохновителем этого, в высшей степени полезного и симпатичного предприятия, вокруг которого ему удалось постепенно сплотить представителей различных слоев гуманитаристически-кавказоведного ученого мира. Из 44-х объемистых выпусков этого Сборника им редактированы выпуски XVII и XX—XLIV, кроме XXX-го, всего 25 выпусков. Кроме того, им-же редактированы „Известия" Кавк. Отд. Моск. Археолог. О-ва: в.в. I—IV совместно с Е. С. Такайшвили, и в. V совместно с пишущим настоящие строки. В обеих этих сериях, в особенности в первой, преимущественно и сосредоточены научные работы Л. Г-ча по вопросам кавказоведения. В этих-же сериях напечатаны многочисленные мелкие „заметки" и „примечания" к тем или иным статьям и текстам других авторов, за обычною подписью „Л. Л.". Наконец, эти-же серии снабжены необходимыми „предисловиями" Л. Г-ча, подписанными теми-же инициалами „Л. Л.".

Главнейшие работы Л. Г-ча касаются языка и фольклора горских и иных, преимущественно не имеющих письменности, малочисленных народов Кавказа, а равно этнологических вопросов; причем центром его внимания всегда были черкесы или кабардинцы, которым посвящены лучшие и, притом, самые ценные работы его, сосредоточенные, главным образом, в вып. XII СМК, благодаря которым он, собственно, и завоевал себе почетное место в сонме лингвистов и этнологов кавказоведов. Специальная-же монография о суффиксах русского языка, образовавшихся под влиянием кавказских, доставила ему большую славу сравнительного языковеда.

В СМК Л. Г-чем помещены:

В выпусках XII, XVII, XX—XXIX, XXXI—XXXII, XXXV—XLIV

„предисловия“, и в выпусках XXXIII и XXXIV „предисловия с указателем предметов и имен“.

В вып. (1888): „Адемиркан. Кабардинское сказание“ (отд. II, стр. 31—49).

В вып. XII (1891): 1) „Заметки о народе адыге вообще и кабардинцах в частности“ (отд. I, стр. 1—10), 2) „Кабардинские предания, сказания и сказки, записанные по-русски“ (ibid., стр. 11—145), 3) „Кабардинские тексты“ (ibid., стр. 1—104), 4) „Заметки о кяхском наречии адыгского языка, собственно бжедухском его говоре, на основании текста «Бзиекская битва»“ (ibid., стр. 105—106), 5) „Краткая кабардинская грамматика“ (отд. II, стр. VII+46), и 6) „Русско-кабардинский словарь с указателем“ (ibid., стр. 1—299).

В вып. XVII (1893): 1) Заметка к кумыкским текстам (отд. III, стр. 32—33), 2) Примечания и Заметка к кумыкским песням (ibid., стр. 56—57), 3) „Кое-что о кумыках и об их языке“ (ibid., стр. 60—63) и 4) Заметка и поправка к ним (ibid., стр. без номера).

В вып. XX (1894): 1) Примечания и Заметка к курдским текстам (отд. II, стр. 16), 2) Примечания и Заметка к талышинским текстам (ibid.. стр. 22—24), 3) Заметка к армяно-татским текстам (ibid., стр. 30—32), 4) „Еврейско-арамейские тексты“ с объяснительным словарем (ibid , стр. 1—32) и 5) Заметка к айсорским текстам (ibid., стр. 96—104).

В вып. XXI (1896): 1) Заметка к статье С. Мельникова-Разведенкова „Воспор Киммерийский в эпоху Спартокидов“ (отд. I, стр. 77—78), 2) Заметки к адыгским (черкесским) текстам (отд. II, стр. 266—267, 269), 3) „Объяснительный словарь“ к адыгским текстам (ibid., стр. 270—301) и 4) „Грамматические заметки. Дополнения к „Кабардинской грамматике“. Заметки о фонетических особенностях хангулинскаго и абадзехского говоров кяхского наречия“ (ibid., стр. 302—327).

В вып. XXII (1897): 1) Заметка к статье М. Джанашвили „Известия грузинских летописей и историков о С. Кавказе и России“ (отд. I, стр. 197—198), Заметка к статье В. Сысоева „Греческие (и римские) надписи“ (ibid., стр. 70—72), 3) Заметка к „Лингвистическим заметкам“ А. Грена (отд. III, стр. 26—28) и 4) Заметка к статье А. Иоакимова „Крепость Ория“ (ibid., стр. 32).

В вып. XXIV (1898): Заметка к статье К. Шульгина „Сон Богородицы“ (отд. I, стр. 55).

В вып. XXV (1898): „Адыгские тексты. Натухайский говор“ (отд. III, стр. 93—99).

В вып. XXVI (1899): 1) „Настоящее имя святой просветительницы Грузии“ (отд. I, стр. 105—112), 2) Перевод статьи Г. Шухардта „О географии и статистике картвельских (южнокавказских)

языков" (ibid., стр. 47—114) и Заметка к нему (стр. 115) и 3) Некролог Николая Ивановича Гулака (отд. III, стр. 156—157).

В вып. XXVIII (1900): Заметка к чеченским текстам (отд. III, стр. 40).

В вып. XXIX (1901): Заметка к чеченским текстам (отд. IV, стр. 33—34).

В вып. XXXI (1902): „Суффиксы русского языка. Влияние кавказских языков на их образование" (отд. III, стр. 37—51).

В вып. XXXIV (1904): „Заметка об особенностях Нальчикского говора" (отд. II, стр. 42—45).

В вып. XXXVIII (1908): „Суффиксы русского языка, образовавшиеся под влиянием кавказских языков" (отд. III, стр. 29—42).

В вып. XLI (1911): Предисловие к русско-сванскому словарю И. Нижарадзе (прил., стр. I—III).

В вып. XLIV (1915): Некоторые из примечаний к публикации перевода Письма Луи Гранжиэ к Клод Аквавива (отд. III, стр. 31, 33—34, 37, 39, 45—49).

В „Известиях" Кавк. Отд. Моск. Археолог. О-ва Л. Г-чем помещены, помимо „предисловий", следующие мелкие заметки: в вып. I (1904)—„Раскопки в Сусе" (стр. 29—30, проток.), в вып. II (1907) об Ассур-Ассуре (стр. 31—32, проток.), и в вып. IV (1915) примечания к письму Луи Гранжиэ, перепечатанному из СМК.

Кроме того, статья „Суффиксы русского языка. Влияние кавказских языков на их образование" была впервые опубликована в „Трудах" 12-го археолог. съезда в Харькове (за 1905 г., т. II, стр. 437—445), а—„Настоящее имя святой просветительницы Грузии" перепечатана, с примечаниями Е. С. Такайшвили, в „Дух. Вест. Груз. Экзархата" (за 1901 г., № 6—7, стр. 9—14).

В вып. 2 т. XX (за 1904 г.) „Древностей"—Трудов Моск. Археолог. О-ва напечатан отчет Л. Г-ча о XII археолог. съезде, бывшем в Харькове (см. Отчет О-ва за 1902—1903 г.г., стр. 7—8).

Отдельными книгами опубликованы капитальный труд Л. Г-ча „Русско-кабардинский словарь с указателем и краткой Грамматикой" (Тфл. 1890), а равно изданная при Упр. Кавк. Учебн. Округа и под редакцией его-же „Кабардинская азбука" (Тфл. 1906, стр. 1—46).

Последние работы Л. Г-ча вышли в свет в 1921 г. в бакинских изданиях; это—„Лекции по Кавказоведению. Вступление. Связь кавказских языков с другими", в вып. 2-м „Известий" Курсов Кавказской журналистики (стр. 1—16), и 2 реферата, предварительно читанные в заседаниях Кавк. Отд. Моск. Археолог. О-ва (в 1918—1919 г.г.) и Бакинском О-ве изучения Мусульманского Востока (в 1920 г.): а) „Кабардинское сказание «Красавица Елена и Богатырь-женщина» по сравнению с эпосом Гомера, песнями троянского цикла,

Нибелунгами и сказаниями других народов“ и в) „Мстислав Тмутараканский и Редедя по сказаниям черкесов“,—обе в т. I „Известий Бакинского ун-та, отд. гум. наук, стр. 175—196 и 197—203 (оттиска 1—29).

В 1918—1919 г г. Л. Г-чем на страницах тифлисских газет „Слово“ и „Кавказское Слово“ помещена была одна-другая статья случайного характера, между прочим, по поводу введения нового стиля и др.

Незадолго до начала мировой войны Л. Г-ч Академиею Наук командирован был, в связи с яфетидологическими работами, для изучения убыхского языка у эмигрантов-убыхов в Турции, чего, однако, лично он не мог выполнить по сложившимся для него по службе обстоятельствам, и что, с одобрения Академии, перепоручил д-ру Дирру.

В 1916-же году, Л. Г-чу, согласно отзыву акад. Н. Я. Марра, присуждена была медаль (плакет) имени барона В. Р. Розена *.

Л. Меликсет-Беков.

— *К. Ф. Ган.* Скончавшийся в Тифлисе 16/VIII 1925 г. на 78 г. Карл Федорович Ган (Hahn)—один из последних представителей старой кавказоведной школы. Он—один из тех ветеранов-кавказоведов, которые, не принадлежа ни к одной из местных национальностей, но, в то-же самое время, будучи старожилами края, исколесили Кавказ вдоль и поперек, быть может даже лучше, чем местные деятели—коренные обитатели его;—которые знали природу Кавказа, ценили и любили его. Он—один из тех деятелей чиновничьего пошиба, которые, не зная ни одного местного языка и не будучи непосредственно знакомы с нравами и обычаями разноплеменного населения края, считали себя правомочными в выступлении с трактовкой по таким вопросам, где прежде всего необходимо было именно это знание местных языков и даже литератур и понимание психологии разношерстной и весьма пестрой этнической массы;—которые свои литературные работы вели по преимуществу в духе веяний и предначертаний обслуживавших, если можно так выразиться, „казенное“ кавказоведение бюрократических учреждений при центральном управлении Кавказа (б. Упр. Кавк. Учебн. Округа, Кавк. Археогр. Комиссия, Закавк. Статист. Комитет, Военно-Истор. Отдел при Штабе Кавк. Военного Округа и пр.).

---

*) Характеристику научной деятельности Л. Г-ча см.: „Императорское Московское Археологическое Общество в первое пятидесятилетие его существования (1864—1914 г.г.)“, под ред. П. С. Уваровой и И. Н. Бороздина, т. II, Москва 1915, стр. 210; Н. Я. Марр, Отзыв о трудах Л. Г. Лопатинского,—ЗВО, т. XXIV, 1917, стр. 269—274; его-же, краткое сообщение по поводу смерти Л. Г-ча, в прот. ИФО АН, XII зас., 13 сент. 1922 г.,—ИАН 1922 г., стр. 135; мой некролог в газ. „Заря Востока“ от 22/VIII 1922 г. № 58.

Несмотря на все это, однако, К. Ф-ч все-таки имеет определенные заслуги пред кавказоведением, завоевав некоторое имя в сонме старых деятелей на поприще этого кавказоведения. 3/IV 1922 г. К. Ф-ч справлял 50-летний юбилей научно-литературной и педагогической деятельности.

К. Ф-ч родился в 1848 г. в Вюртемберге. Среднее образование получил там-же, а высшее в Тюбингенском и Одесском университетах.

Переселившись на Кавказ, К. Ф-ч в продолжение долгих десятилетий состоял в Тифлисе последовательно преподавателем 1-й мужской, директором 1-й женской, затем вновь преподавателем 1-й мужской гимназии, а за последнее время старшим преподавателем немецкой реальной гимназии. Кроме того, он читал на б. Высш. Курсах по кавказсведению, состоял лектором немецкого, греческого и латинского языков на Тифл. Высших Женских Курсах и, в преобразованном из этих курсов, Закавказском Университете, а также и в Тифл. Политехническом Институте. Одновременно состоял членом местных о-в, как-то: Кавк. Отд. Моск. Археол. О-ва, Кавк. Отд. Рус. Геогр. О-ва и пр.

Обзор учено-литературных работ К. Ф-ча, который составляет цель настоящего сообщения, было-бы целесообразно сделать в определенной системе, в зависимости от характера таковых работ. Последние -же, по моему мнению, следовало-бы свести к *пяти* основным группам: 1) сводки известий древних писателей о Кавказе и его обитателях; 2) трактовки о кавказских географических названиях; 3) отчеты и сообщения о разновременных путешествиях по различным районам Кавказа; 4) статьи и заметки о новейших научных изысканиях на Кавказе, о деятельности некоторых немецких ученых на Кавказе и пр.; и 5) работы компактного характера и обобщения.

Вениамином писаний К. Ф-ча, основною его работою, которая не потеряла своего значения и поныне, несомненно, должно быть признано одно из *первых* его произведений: это — свод известий древних писателей о Кавказе, который в предварительном виде представлен был в статье под заглавием „Краткие известия древних писателей о Кавказе“, напечатанной в вып. II СМК (1882), отд. I, стр. 18—44. Самый-же свод был издан в 2-х частях в в.в. IV и XI того-же СМК, и отдельно (1884 и 1890 г.г.); приготовлена к печати 3-я. Изданные части озаглавлены: „Известия древних греческих и римских писателей о Кавказе“, ч. I—„От Гомера до 6-го столетия по Р. Х.“ (248 стр.), и ч. II—„Византийские писатели. А. Лазика и Иберия“ (XIV+215+10 стр.). Этот-же свод, между прочим, хотя и в общих только чертах, был представлен в лекции, прочитанной К. Ф-чем на Курсах по кавказоведению в 1910 г. и затем напечатан в 3-х фельетонах, под общим заглавием „Отзывы древних писателей о Кавказе“ в газете „Тифл. Листок“ за 1910 г. №№ 295, 299 и 1911 г. № 6.

„Известия древних писателей о Кавказе“ К. Ф-ча имеют свои достоинства, но, в то-же самое время, они не лишены и недостатков. И те, и другие прекрасно формулированы ныне покойным академиком В. В. Латышевым, в его рецензии на 1-ю часть этих „Известий“, которая первоначально была помещена в ЖМНПр за 1885 г., май (отд. крит.-библиогр., стр. 96—119), и затем перепечатана в его сборнике „PONTIKA—Изборник научных и критических статей по истории, археологии, географии и эпиграфике Скифии, Кавказа и греческих колоний на побережьях Черного моря“ (изд. И. Археолог. Комиссии, Спб. 1909, стр. 335—357).

Однако, какова бы ни была оценка труда К. Ф-ча, одно непреложно: труд этот дал толчок к предпринятию упомянутым В. В. Латышевым, в сообществе с семью классиками-филологами, научного (и образцового) издания, в подлинных эксцерптах и с русскими переводами en regarde, „Известий древних писателей греческих и латинских о Скифии и Кавказе“ (Scythica et Caucasica e veteribus scriptoribus graecis et latinis), которые были напечатаны в ЗКО и отдельно, в двух томах: т. I—греческие писатели (1893—1900) и т. II—латинские писатели (1902—1904). Причем, справедливость требует отметить, что даже с изданием этого труда В. В. Латышева, работа К. Ф-ча все-таки не потеряла своего значения в виду своеобразной системы изложения в ней и расположения известий древних писателей в определенном хронологическом порядке и, притом, в общей сводке, без различия греческих авторов от латинских.

К этой-же первой категории писаний К. Ф-ча было-бы удобно отнести другую важную работу, под заглавием: „Арканджело Ламберти. Описание Колхиды, называемой теперь Мингрелией. С картою 1654 года. Перев. с итальянского“, которая была напечатана в вып. XLIII СМК и отдельно (1913, стр. IV+232).

Ко *второй* категории писаний К. Ф-ча следует отнести ряд его статей о кавказских географических названиях.

Первая по времени подобного рода статья появилась под заглавием „Кавказские географические названия“, в газете „Кавказ“ за 1907 г. №№ 118, 124 и 126. В более обстоятельном и полном виде тот-же материал затем был представлен в работе под заглавием „[Первый] опыт объяснений кавказских географических названий“, помещенной в вып. XL СМК, и отдельно (1909, VI+164+V стр.),—каковая работа вызвала вообще отрицательную критику. Вскоре эта-же работа К. Ф-ча была повторена на немецком языке, под заглавием: „Erster Versuch einer Erklärung Kaukasischer geographischer Namen“ (Stuttgart 1910, S. VIII+62). На ту-же тему, но в совершенно ином масштабе и с попыткой некоторых обобщений, К. Ф-ч читал доклад, под заглавием „Кавказские географические названия“, на бывшем в 1913 г. в Тифлисе XIII съезде русских естествоиспытателей и вра-

чей (в секции географии), каковой доклад затем был напечатан в „Трудах“ съезда, т. VI („Труды по различным секциям, специально касающиеся Кавказа“) (Тфл. 1916, стр. 442—455), с замечаниями М. Г. Джанашвили и А. А. Калантара, сделанными на съезде (стр. 455—456).

Обзор писаний К. Ф-ча, сводимых мною к *третьей* категории, я бы начал с упоминания об его путеводителе. Это—„Краткий путеводитель по Кавказу“, изданный отдельной книжкой в виде приложения к „Кавказскому Календарю“ за 1913 г. В связи с указанным путеводителем было бы уместно отметить, что К. Ф-ч в то-же время—автор практического руководства для экскурсий по Кавказу, под заглавием „Практические советы и полезные указания альпинистам для высоконагорных экскурсий по Кавказу“, которое помещено в „Кавказском Календаре“ за 1915 г., а равно сотрудник пользующегося общеевропейскою известностью дорожника Baedeker'a по части: Russland. Abtheilung Caucasus.

Многочисленные статьи К. Ф-ча с изложением впечатлений от путешествий по тем или иным местам Кавказа разбросаны по различным периодикам. Это: 1) „Путешествие по Сванетии“ („Кавказ“ 1892 г. №№ 206—209); 2) „В верховьях Кубани и Теберды“ (ibid., 1893 г. №№ 334, 344); 3) „Путешествие в страну пшавов, хевсур, кистин и ингушей“ („Кавказский Вестник“ 1900 г. №№ 4—6); 4) „Поездка в Мингрелию, Самурзакань и Абхазию“ (ibid., 1902 г. №№ 4—5); 5) „По долинам Чорока, Уруха и Ардона“ (СМК. XXV); 6) „Путешествие в Кахетию и Дагестан“ (ibid., XXXI); 7) „Поездка по верховьям Б. Лиахвы и Ксанки“ (ibid., XXXV); 8) „Экскурсия в Нагорную Чечню и зап. Дагестан летом 1901 года“ („Изв. К. О. Р. Г. О.“, XV); 9) „Путешествие по высочайшим местам Дагестанской обл. летом 1902 г.“ (ibid., XVI); то-же первоначально в газ. „Кавказ“ 1903 г. № 83; 10) „Между Тереком и Ардоном“ (ibid., XXII); 11) „Экскурсия в Накалакеви“ (летом 1903 года)“ („Изв. К. О. М. А. О.“, II).

Некоторые сводки об экскурсиях по Кавказу представлены в серии работ на немецком языке, каковы: 1) „Aus dem Kaukasus. Reisen und Studien. Beiträge zur Kenntnis des Landes“ (Leipzig 1892); 2) „Kaukasische Reisen und Studien“ (Leipzig 1896); 3) „Neue kaukasische Reisen und Studien“ (Leipzig 1911); 4) Die Pässe im «Grossen Kaukasus» («Kaukasioni»). Aus meinem Tagebuch („Bulletin de la Société géographique de Géorgie“ 1924 № 1).

К *четвертой* категории статей и заметок должны быть отнесены: 1) Из Мерцбахера:—а) „Путешествие по Кавказским горам“ („Кавказ“ 1896 г. №№ 228, 235, 237); в) „Исторический очерк иностранных экспедиций для исследования высочайших гор Кавказа“ (ibid., 1901 г. № 229); с) „Малоисследованные уголки Кавказа и путешествие Фон-Дечи к верховьям Лабы и через перевал Цагеркер

на Сухум" (ibid. 1911 г. № 239); 2) Из М. Рикли – Через Клухорский перевал („Изв. К. О. Р. Г. О.", XXII; 3) „Картины кавказских рек. Кура" („Естествознание и География" 1897 г. № 4); 4) „Картины главных кавказских рек" („Кавказский Вестник" 1901 г. №4); 5) „Из прошлого города Тифлиса" („Тифлисский Листок" 1911 г. №№ 80, 85); 6) „Новейшие данные по поводу заметки Дарвина (в 1874 г.) о том, что у немецких колонистов, поселившихся в Грузии, уже во втором поколении светлые волосы и глаза темнеют" („Труды XIII-го съезда рус. ест. и врачей, т. VI); 7) „Vulkanische Eruption bei Baku" („Globus" 1898); 8) „Ueber kaukasische Erdbeben" („Beilage zur Allgemeine Zeitung" 1899); 9) „Труды Р. Ѳ. фон-Эркерта" („Изв. К. О. Р. Г. О." XIV); 10) Некролог Г. И. Радде („Коллекции Кавказского Музея", VI 2, на рус. и нем. яз.; то-же вкратце в „Изв. К. О. М. А. О.", II); 11) Некролог Н. К. фон-Зейдлица („Изв. К. О. Р. Г. О.", III).

Наконец. к *пятой* категории работ относимы: 1) „Die Völker des Kaukasus nach ihrer ethnographischen Klassification" („Das Ausland, Wochenschrift für Länder und Völkerkunde", herausgegeben von J. G. Gotta'schen Buchhandlung in Stuttgart und München. 1889. № 12); 2) „Kurzes Lehrbuch der Geographie Georgiens (Sakarthwelos Respublika) und im Anhang des Kaukasus, Aderbeidjans und Armeniens mit 2 Karten. Mit zwei Kartenbeilagen. (Stuttgart 1924); и, наконец, 3) „Пути сообщения и торговля в Закавказьи в древности (по греч., рим., араб., груз., арм. и итал. источникам)", которая предварительно докладывалась по-русски почти во всех местных о-вах, как-то КОРГО, КОМАО и пр., и которая в 1923 г появилась в печати на немецком яз. в Petermann's Mitteilungen № 7—8.

Незадолго до своей кончины К. Ф-ч, через пишущего настоящие строки, обратился в КИАИ с заявлением о напечатании т. III Известий древних писателей о Кавказе, под следующим заглавием: „Известия древних греческих и римских писателей о Кавказе. Перевод с латинского текста Штриттера. Часть III. Византийские писатели. Б. Абазгия, Миссимиания (?), Апсилия, Тцания, Свания, Месхия, Цихия, Алания".

Л. Меликсет-Беков.

ГОСУДАРСТВ. ПУБЛИЧНАЯ ИСТОРИЧЕСКАЯ БИБЛИОТЕКА

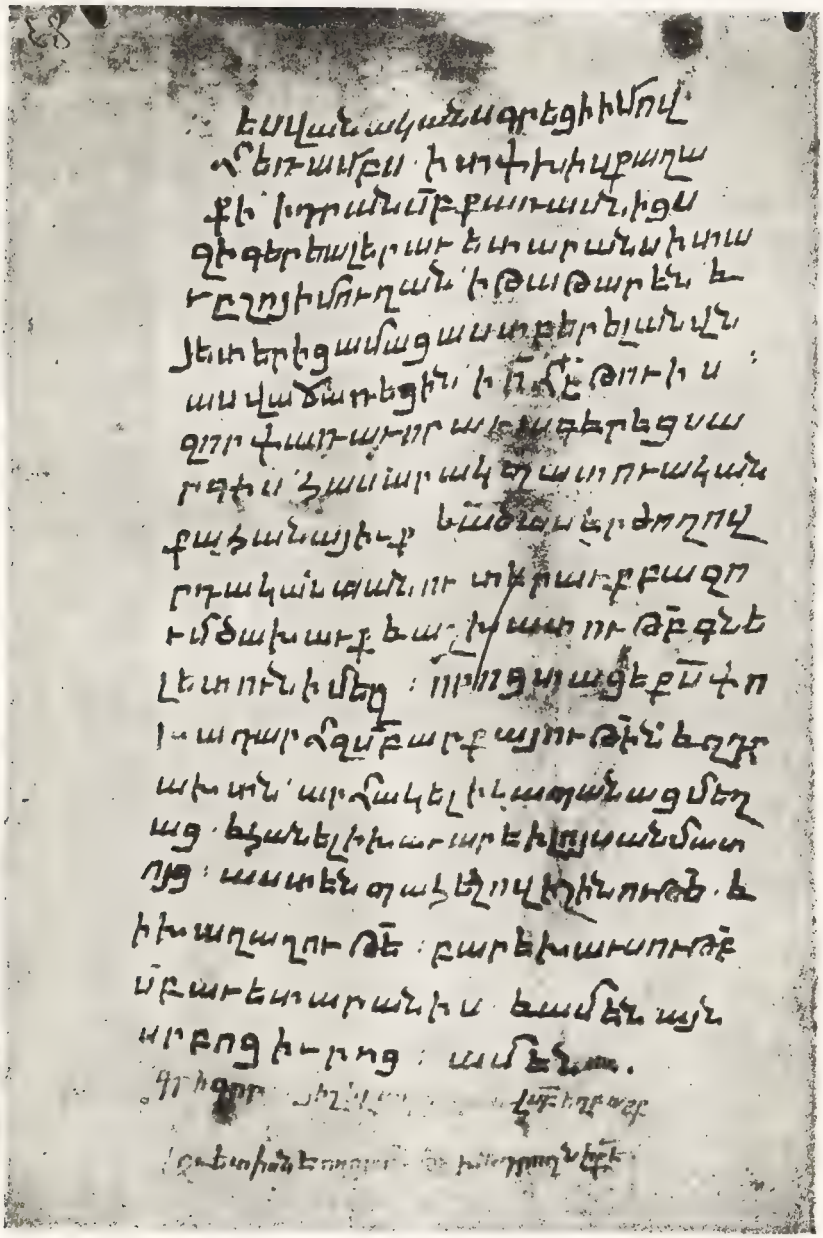

Автограф Ванакана из рукописи, бывшей в собрании Хоранашатской обители (ныне в Эчмиадзине).

(См. стр. 52—53).

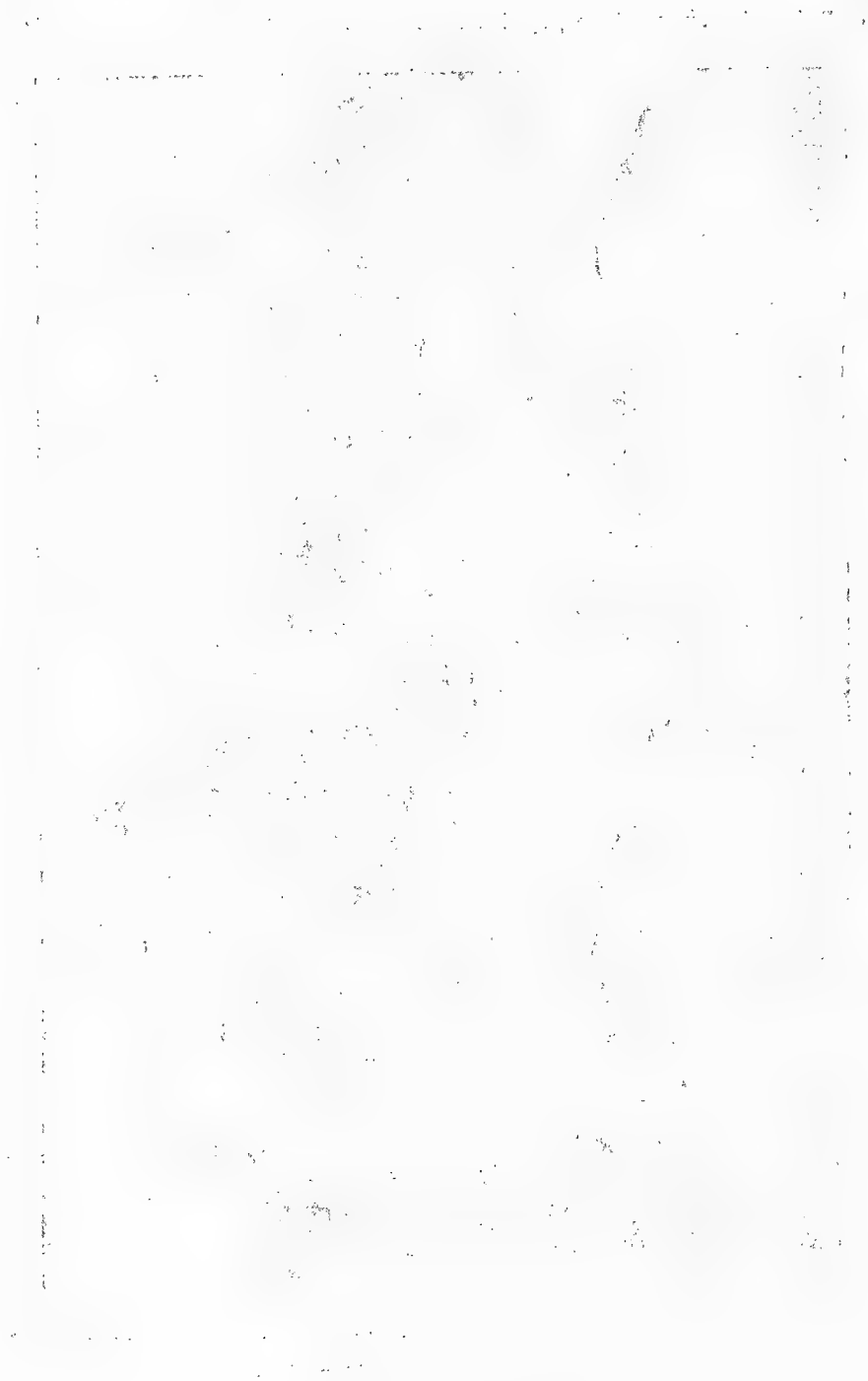

Золотая гривна из первого кургана близ Хасан-Калы.

(См. стр. 71 – 72, 73—74, 76, 79).

План и фасады с разрезом Самтависского собора, в настоящем положении существующие ... 1847 года

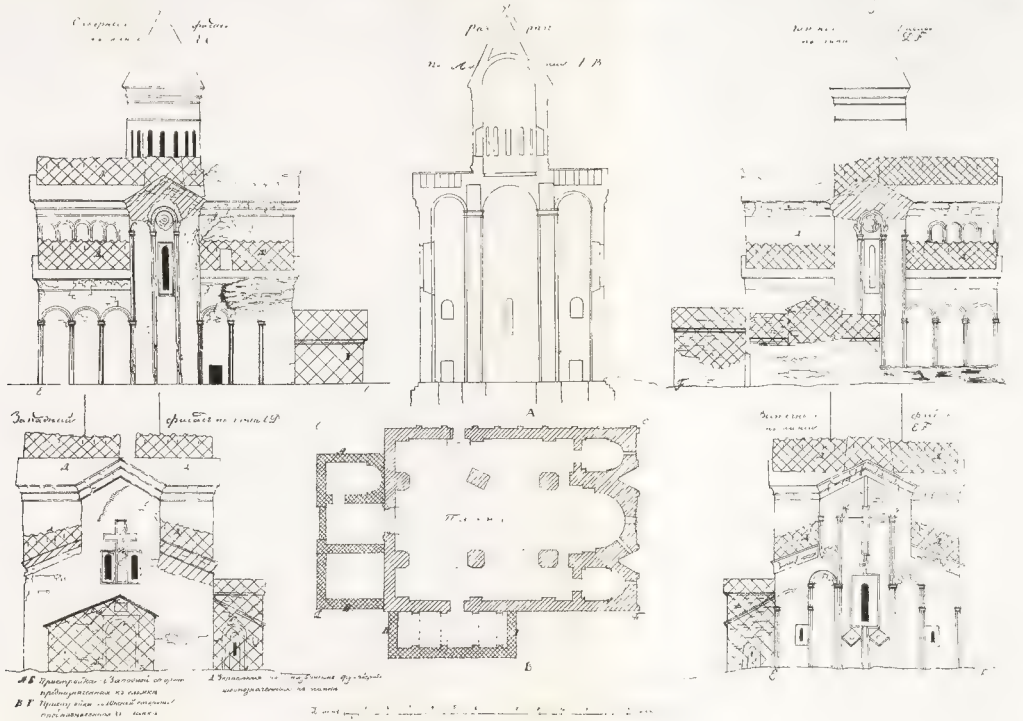

Самт'авис-и (სამთავისი); собор.

Чертежи архитектора Виларда, исполненные в 1847 г. перед производством капитального ремонта; графическая копия архитектора М. Г. Калашникова (см. стр. 114—115).

Фот. Ермакова № 15429/305.

Самт'авис-и (სამთავისი); собор.

Восточный фасад (см. стр. 118—119).

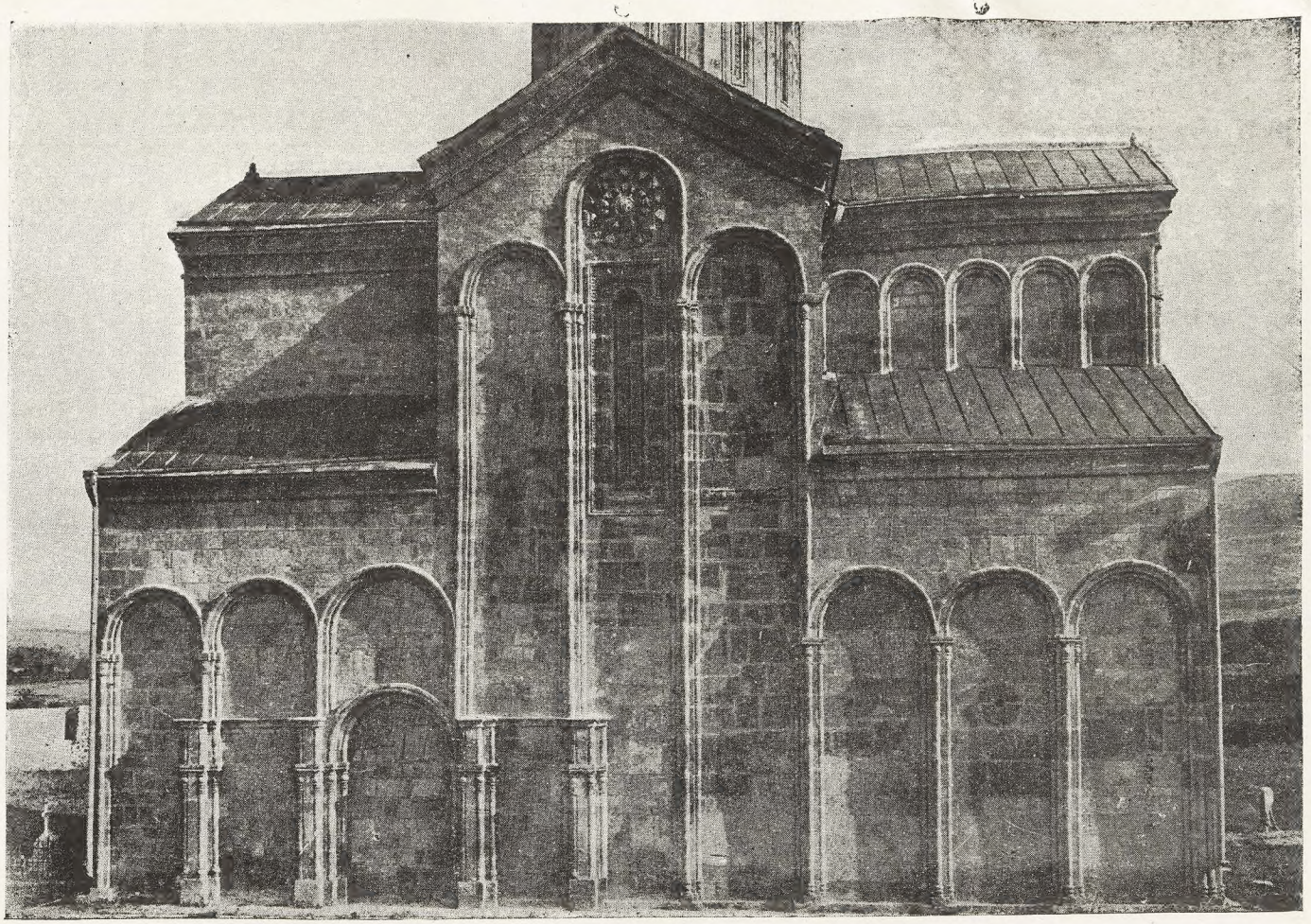

Фот. Ермакова № 15432/308.

Самт'авис-и (სამთავისი); собор.
Южный фасад (см. стр. 119).